DILULUSKAN UNTUK SEBUT HARGA OLEH :

Sr ASLIZA BINTI BAKAR
Pengarah
Seksyen Kontrak dan Perolehan
Bahagian Pengurusan Aset
Jabatan Timbalan Naib Canselor (Pembangunan)
Universiti Teknologi Malaysia
81310 UTM Johor Bahru, Johor

UTM
UNIVERSITI TEKNOLOGI MALAYSIA

NASKAH MEJA SEBUT HARGA

SH/2025-35/A-2/SP/TNCHEP

KERJA BAIKPULIH DAN NAIK TARAF BILIK DOKTOR DAN LAIN-LAIN RUANG DI ARAS BAWAH PUSAT KESIHATAN UNIVERSITI, UNIVERSITI TEKNOLOGI MALAYSIA, JOHOR BAHRU, JOHOR

SKP-BPA

TARIKH TAKLIMAT DAN LAWATAN TAPAK : ☐ **WAJIB :** _____

☑ **TIDAK WAJIB**

TARIKH JUALAN : 25 JUN 2025 **HINGGA :** 02 JUL 2025

TARIKH TUTUP : 04 JUL 2025

PENYELARAS PROJEK : **EN. AIZAT FAHMI BIN AHMAD**
(No. samb. : 30316)

JURUUKUR BAHAN BERTANGGUNGJAWAB : **PN. NORHERNANI BINTI MD NOR**
(No. samb.:31200)

PAKEJ KERJA

☑ SENIBINA ☑ ELEKTRIKAL ☑ MEKANIKAL ☑ AWAM ☑ PERABOT

KERJA BAIKPULIH DAN NAIK TARAF BILIK DOKTOR DAN LAIN-LAIN RUANG DI ARAS BAWAH PUSAT KESIHATAN UNIVERSITI, UNIVERSITI TEKNOLOGI MALAYSIA, JOHOR BAHRU, JOHOR

No. Sebut Harga : SH/2025-35/A-2/SP/TNCHEP

ISI KANDUNGAN

1.0 Surat Pelawaan Sebut Harga

2.0 Kenyataan Sebut Harga

3.0 Senarai Semakan Sebut Harga

4.0 Arahan Kepada Penyebut Harga

5.0 Syarat- Syarat Sebut Harga

6.0 Tatacara Bayaran Penalti

7.0 Jadual Ganti Rugi

8.0 Syarat-Syarat Tambahan
8.1 Surat Akuan Pembida
8.2 Surat Akuan Pembida Berjaya

9.0 Panduan Kontraktor

10.0 Senarai Perundangan & Peraturan Keperluan Keselamatan & Kesihatan Pekerjaan Di Tapak Bina

11.0 Keperluan Umum

12.0 Skop Kerja

13.0 Jadual Spesifikasi Teknikal Kerja

14.0 Borang Sebut Harga

15.0 Ringkasan Sebut Harga

16.0 Pecahan Harga

17.0 Jadual Kadar Harga

18.0 Borang Perlantikan Sub Kontraktor

19.0 Maklumat Penyebut Harga

20.0 Borang CA – Laporan Bank/ Institusi Kewangan Mengenai Kedudukan Kewangan Penyebut Harga

21.0 Borang FA – Laporan Jurutera Projek / Penyelia Projek Atas Prestasi Kerja Semasa Penyebut Harga

22.0 Surat Pemberitahuan Sebut Harga Tidak Berjaya

23.0 Lukisan

SKP-BPA

Universiti Teknologi Malaysia
81310 Johor Bahru
Johor, Malaysia
Tel: +607-553 3333

Rujukan Kami : UTM.J.17.03.04.01/16.11/551(2)
Tarikh : 24 Jun 2025

Kepada,

Penyebut Harga

Tuan,

SEBUT HARGA BAGI : **KERJA BAIKPULIH DAN NAIK TARAF BILIK DOKTOR DAN LAIN-LAIN RUANG DI ARAS BAWAH PUSAT KESIHATAN UNIVERSITI, UNIVERSITI TEKNOLOGI MALAYSIA, JOHOR BAHRU, JOHOR**

Sebut harga adalah dipelawa daripada Penyebut Harga yang berdaftar dengan LPIPM/CIDB, PKK atau ~~Kementerian Kewangan~~* dan Sistem Pendaftaran Kontraktor (UTMfin) seperti berikut;-

i) Sijil Perolehan Kerja Kerajaan (SPKK)
ii) Perakuan Pendaftaran Kontraktor (PPK)
Gred : **G2**
Kategori : **B (Pembinaan Bangunan)**
Pengkhususan : **B04 (Kerja-kerja Am Bangunan) atau B28 (Kerja Ubahsuai)**
Sijil Taraf Bumiputera (STB) (*jika berkenaan*)
iii) Sijil Pendaftaran Kontraktor (UTMfin)
iv) Sijil Kementerian Kewangan : -

2. Borang Sebut Harga yang telah siap diisi hendaklah dimasukkan ke dalam sampul surat bermetri bertanda **SH/2025-35/A-2/SP/TNCHEP** dan dimasukkan ke dalam peti tawaran yang terletak di **Seksyen Kontrak dan Perolehan, Bahagian Pengurusan Aset, Jabatan Timbalan Naib Canselor (Pembangunan), Universiti Teknologi Malaysia, Johor Bahru, Johor** sebelum atau pada 04 JUL 2025 jam 12.00 tengah hari.

3. Kenyataan Sebut Harga, Senarai Semakan Sebut Harga, Arahan Kepada Penyebut Harga, Syarat-Syarat Sebut Harga, Spesifikasi Kerja, Borang Sebut Harga, Ringkasan Sebut Harga, Jadual Kadar Harga, Maklumat Penyebut Harga dan Lukisan dikembarkan bersama-sama ini.

4. Naskah Sebut Harga ini dijual dengan harga sebanyak **RM50.00**/naskah atas talian Payhub dipautan UTM dipautan https://payhub.utm.my dengan pilihan UTMJB-DOKUMEN PEROLEHAN.

5. Pihak UTM tidak terikat untuk menerima Sebut Harga yang terendah sekali atau mana-mana Sebut Harga lain.

Sekian, terima kasih

"MALAYSIA MADANI"

"BERKHIDMAT UNTUK NEGARA"

Saya yang menjalankan amanah,

(Sr ASLIZA BINTI BAKAR)
Pengarah Seksyen Kontrak dan Perolehan
b.p.: Pengerusi Bahagian Pengurusan Aset
Bahagian Pengurusan Aset
Jabatan Timbalan Naib Canselor (Pembangunan)
☎: 07-5530320
✉: asliza@utm.my

SKP-BPA

UNIVERSITI TEKNOLOGI MALAYSIA
JOHOR BAHRU

KENYATAAN SEBUT HARGA

1. Sebut Harga adalah dipelawa daripada Penyebut Harga yang berdaftar dengan LPIPM/CIDB, PKK atau ~~Kementerian Kewangan~~ dan Sistem Pendaftaran Kontraktor (UTMfin) seperti berikut ;-

i) Sijil Perolehan Kerja Kerajaan (SPKK)
ii) Perakuan Pendaftaran Kontraktor (PPK)
Gred : **G2**
Kategori : **B (Pembinaan Bangunan)**
Pengkhususan : **B04 (Kerja-Am Bangunan) atau B28 (Kerja Ubahsuai)**

iii) Sijil Taraf Bumiputera (STB) (*jika berkenaan*)
iv) Sijil Pendaftaran Kontraktor (UTMfin)
v) Sijil Pendaftaran Kementerian Kewangan : -

dan yang masih dibenarkan membuat tawaran buat masa ini bagi kerja-kerja berikut:

KERJA BAIKPULIH DAN NAIK TARAF BILIK DOKTOR DAN LAIN-LAIN RUANG DI ARAS BAWAH PUSAT KESIHATAN UNIVERSITI, UNIVERSITI TEKNOLOGI MALAYSIA, JOHOR BAHRU, JOHOR

SH/2025-35/A-2/SP/TNCHEP

SKP-BPA

2. Segala butiran dan Naskah Sebut Harga boleh didapati semasa waktu pejabat **di Seksyen Kontrak Dan Perolehan, Bahagian Pengurusan Aset, Universiti Teknologi Malaysia, Johor Bahru, Johor** dengan mengemukakan bayaran dokumentasi sebanyak **RM50.00/naskah** atas talian Payhub dipautan UTM dipautan https://payhub.utm.my dengan pilihan UTMJB-DOKUMEN PEROLEHAN.

3. Naskah Sebut Harga hanya akan dikeluarkan kepada Wakil-wakil Penyebut Harga yang namanya tercatat dalam Surat Pendaftaran sahaja. Bagi Wakil-wakil Penyebut harga yang namanya tidak terdapat dalam Surat Pendaftaran hendaklah membawa bersama Surat Perwakilan Kuasa yang sah dari syarikat masing-masing. Penyebut Harga/Wakil-wakil Penyebut Harga yang sah hendaklah membawa SURAT PENDAFTARAN ASAL yang dikeluarkan oleh LPIPM/CIDB, PUSAT KHIDMAT KONTRAKTOR atau Kementerian Kewangan dan UTMfin (yang mana berkaitan).

4. Naskah Sebut Harga boleh diperolehi pada 25 JUN 2025 hingga 02 JUL 2025 mulai jam 8.30 pagi hingga 4.00 petang di **Seksyen Kontrak Dan Perolehan, Bahagian Pengurusan Aset, Universiti Teknologi Malaysia, Johor Bahru, Johor.** Naskah meja sebut harga juga boleh diperoleh secara atas talian menerusi pautan yang disediakan di akaun '*Facebook*' rasmi Bahagian Pengurusan Aset, BPA, JTNCP dan laman sesawang rasmi https://eperolehan.utm.my

5. Sebut harga ini akan ditutup pada 04 JUL 2025. Naskah Sebut Harga hendaklah dimasukkan ke dalam **Peti Sebut Harga di Seksyen Kontrak Dan Perolehan, Bahagian Pengurusan Aset, Universiti Teknologi Malaysia, Johor Bahru, Johor** tidak lewat daripada jam 12.00 tengah hari pada hari tersebut.

SENARAI SEMAKAN SEBUT HARGA
(BEKALAN/PERKHIDMATAN/KERJA)

Sila tandakan (✓) Bagi Dokumen-dokumen Yang Disertakan.

Bil.	Perkara/Dokumen	Untuk Ditanda Oleh Penyebut Harga
1	Ringkasan Sebut harga Telah Diisi Dengan Lengkap, Cop Syarikat dan Ditandatangani Oleh Pengarah Syarikat	
2	Borang Sebut Harga Telah Diisi Dengan Lengkap, Cop Syarikat dan Ditandatangani Oleh Pengarah Syarikat	
3	Jadual Kadar Harga Telah Diisi Dengan Lengkap dan Ditandatangani Oleh Pengarah Syarikat (jika ada)	
4	Salinan Penyata Bulanan Akaun Bank bagi Tiga (3) Bulan Terakhir dan kemudahan kewangan bertulis yang disahkan oleh Institusi Kewangan (untuk sebut harga melebihi RM200,000.00 sahaja)	
5	Salinan Perakuan Pendaftaran Kontraktor (PPK) Oleh CIDB	
6	Salinan Sijil Perolehan Kerja Kerajaan (SPKK) Oleh CIDB	
7	Salinan Sijil Taraf Bumiputera (STB) Dari Pusat Khidmat Kontraktor (Kerja)	
8	Salinan Sijil Akuan Pendaftaran Dari Kementerian Kewangan (Bekalan/Perkhidmatan)	
9	Salinan Sijil Akuan Bumiputera Dari Kementerian Kewangan (Bekalan/Perkhidmatan)	
10	Salinan Sijil Akuan Pembuat Dari Kementerian Kewangan (Bekalan/Perkhidmatan)	
11	Salinan Sijil/No. Pendaftaran Kontraktor (UTMfin)	
12	Penyerahan (jika berkaitan): • Jadual Data Teknikal • Katalog • Sampel	
13	Borang Maklumat Penyebut Harga Telah Diisi Dengan Lengkap. Sila kembarkan lampiran sekiranya jadual di atas tidak mencukupi.	
14	Cadangan Penyelenggaraan / Penyenggaraan (jika perlu)	
15	Surat Akaun Pembida	
16	Surat Perwakilan Kuasa	
17	Senarai Kakitangan Teknikal (jika berkaitan)	
18	Surat Pemberitahuan Sebut Harga Tidak Berjaya	

SKP-BPA

PENGESAHAN OLEH PENYEBUT HARGA

Dengan ini saya mengesahkan bahawa saya telah membaca dan memahami semua syarat-syarat dan terma yang dinyatakan di dalam dokumen sebut harga. Semua maklumat yang dikemukakan adalah benar.

_____

Tandatangan Dan Cop Penyebut Harga

Tarikh : _____

UNIVERSITI TEKNOLOGI MALAYSIA
JOHOR BAHRU, JOHOR

ARAHAN KEPADA PENYEBUT HARGA

1. SEMAKAN AM

Adalah menjadi tanggungjawab Penyebut Harga untuk meneliti bahawa Naskah Sebut Harga yang diterima adalah sebagaimana dalam Naskah Meja Sebut Harga. Jika terdapat apa-apa perbezaan atau percanggahan atau mana-mana muka surat yang tertinggal yang diberikan kepada Penyebut Harga dengan Naskah Meja Sebut Harga maka adalah menjadi tanggungjawab Penyebut Harga untuk memohon secara bertulis kepada UTM tidak lewat dari tiga (3) hari sebelum tarikh akhir yang ditetapkan (atau sebelum tarikh tutup bagi Sebut Harga segera) dalam Kenyataan Sebut Harga bagi penyerahan Sebut Harga supaya dibetulkan perbezaan atau percanggahan itu.

2. CARA-CARA MELENGKAPKAN DOKUMEN SEBUT HARGA

2.1 Penyediaan Sebut Harga

Semua maklumat yang diisi oleh Penyebut Harga hendaklah dengan menggunakan dakwat tidak mudah luntur. Jika terdapat sebarang kesilapan dalam mengisi maklumat, kesilapan tersebut hendaklah dibetulkan dengan cara memotong kesilapan tersebut dengan satu garisan bersih melintang dan ditandatangani ringkas oleh Penyebut Harga dan saksinya. Penggunaan getah pemadam dan cecair pemadam adalah dilarang.

Penyebut Harga adalah dikehendaki mengisi/mengemukakan segala maklumat berikut dengan sepenuhnya : -

a) Harga, tempoh dan tandatangan Penyebut Harga dan Saksi dalam Borang Sebut Harga
b) Harga dan tandatangan Penyebut Harga dan Saksi di Ringkasan Sebut Harga
c) Senarai Kerja-kerja yang sedang dilaksanakan
d) Jadual Data Teknikal
e) Jadual Kadar Harga

Penandatangan Penyebut Harga bagi semua maklumat di atas hendaklah oleh Pengarah Syarikat.

2.2 Taklimat/Lawatan Tapak

Maklumat taklimat/lawatan tapak, tarikh dan masa adalah seperti dinyatakan di muka hadapan naskah sebut harga. Penyebut Harga dikehendaki melaporkan diri di Seksyen Kontrak dan Perolehan, Bahagian Pengurusan Aset, Jabatan Timbalan Naib Canselor (Pembangunan).

2.3 Penjelasan Lanjut

Sekiranya terdapat maklumat dalam Naskah Sebut Harga yang tidak jelas atau bercanggah, Penyebut Harga boleh menghubungi Pegawai Inden atau Pegawai Bertanggungjawab sebagaimana dinyatakan di muka hadapan naskah sebut harga.

SKP-EPA

2.4 Penjualan Dokumen Sebut Harga

Dokumen Sebut Harga dalam bentuk *softcopy pdf* boleh diperolehi secara atas talian menerusi pautan yang disediakan di akaun '*Facebook*' rasmi Bahagian Pengurusan Aset, Timbalan Naib Canselor (Pembangunan) dan laman sesawang rasmi https://eperolehan.utm.my Dokumen sebut harga bagi kerja Awam/Bangunan/Mekanikal dijual dengan harga RM30.00 untuk penyebut harga Gred G1 dan RM50.00 untuk penyebut harga Gred G2. Dokumen Sebut harga bagi kerja Elektrikal/Bekalan/Perkhidmatan sehingga RM200,000.00 dijual dengan harga RM30.00 dan dokumen Sebut harga bagi kerja Elektrikal/Bekalan/Perkhidmatan melebihi RM200,000.00 dijual dengan harga RM50.00.

2.5 Penyerahan Naskah Sebut Harga

a) Dokumen sebut harga dalam bentuk *softcopy pdf* hendaklah dicetak terlebih dahulu dalam bentuk *hardcopy* sebelum penyebut harga dibenarkan menyertai sebut harga ini.

Softcopy pdf yang disediakan mengandungi 2 bahagian seperti berikut :

1. Bahagian A - Naskah Sebut Harga (Lengkap) untuk rujukan penyebut harga.

2. Bahagian B - **Dokumen Wajib Yang Perlu Dicetak dan Dikembalikan** :

   i. Senarai Semakan Sebut Harga **(dicetak menggunakan kertas merah jambu)**
   ii. Syarat-Syarat Tambahan (Peringatan Mengenai Rasuah
   iii. Surat Akuan Pembida (Lampiran A dan B)
   iv. Borang Sebut Harga ***(dicetak menggunakan kertas kuning)***
   v. Ringkasan Harga
   vi. Pecahan Harga
   vii. Jadual Kadar Harga (jika ada)
   viii. Jadual Data Teknikal (jika ada)
   ix. Maklumat Penyebut Harga
   x. Maklumat Kewangan (sebut harga melebihi RM200,000.00)
   xi. Laporan Penyelia (sebut harga melebihi RM200,000.00)
   xii. Penamaan Sub-Kontraktor (jika ada)
   xiii. Surat Pemberitahuan Sebut Harga Tidak Berjaya

SKP-BPA

Peringatan :

Penyebut harga yang tidak membeli *softcopy pdf* ini secara sah atas talian menerusi pautan yang disediakan di akaun *Facebook* rasmi Bahagian Pengurusan Aset, Jabatan Timbalan Naib Canselor (Pembangunan) dan laman sesawang rasmi https://eperolehan.utm.my tidak layak dan terbatal untuk menyertai sebut harga ini.

b) Naskah Sebut Harga yang diisi dengan lengkap hendaklah dimasukkan ke dalam sampul berlakri yang dicatatkan dengan tajuk Sebut Harga dan hendaklah dimasukkan ke dalam Peti Sebut Harga pada masa dan tempat yang ditetapkan dalam Kenyataan Sebut Harga.

c) Jika Naskah Sebut Harga tidak diserahkan dengan tangan, Penyebut Harga hendaklah menghantar dokumen tersebut dengan pos berdaftar/kurier supaya tiba pada atau sebelum dan di tempat yang ditetapkan.

d) Naskah Sebut Harga yang diserahkan selepas masa yang ditetapkan, berbangkit dari sebarang sebab, tidak akan dipertimbangkan.

SKP-BPA

3. TEMPOH SAHLAKU SEBUT HARGA

Sebut Harga ini sahlaku selama **90 hari** dari tarikh tutup Sebut Harga. Penyebut Harga tidak boleh menarik balik Sebut Harga sebelum tamat tempoh sahlaku Sebut Harga. Pengesyoran tindakan tatatertib akan diambil sekiranya Penyebut Harga menarik balik Sebut Harganya sebelum tamat tempoh sahlaku Sebut Harga.

4. PINDAAN/TAMBAHAN NASKAH SEBUT HARGA

Penyebut Harga tidak dibenarkan membuat apa-apa perubahan atau tambahan kepada Borang Sebut Harga atau mana-mana bahagian dalam Naskah Sebut Harga yang boleh dianggap mengenakan had syarat sedia ada.

5. PERBELANJAAN PENYEDIAAN DOKUMEN SEBUT HARGA

Semua perbelanjaan bagi penyediaan Sebut Harga ini hendaklah ditanggung oleh Penyebut Harga sendiri.

6. SURAT MENYURAT DARI PENYEBUT HARGA YANG TIDAK BERJAYA

UTM tidak akan melayan sebarang surat-menyurat dari Penyebut Harga mengenai sebab-sebab Sebut Harga mereka tidak berjaya.

7. SEBUT HARGA YANG TIDAK MENGIKUT ARAHAN-ARAHAN DI ATAS

Sebut Harga yang dibuat dengan tidak mengikut arahan-arahan di atas tidak akan dipertimbangkan.

8. HAK UTM UNTUK MENERIMA/MENOLAK SEBUT HARGA

UTM adalah tidak terikat untuk menerima Sebut Harga yang terendah atau mana-mana Sebut Harga atau memberi apa-apa sebab di atas penolakan sesuatu Sebut Harga. Keputusan Jawatankuasa Sebut Harga adalah muktamad.

9. GAJI MINIMUM

Penyebut Harga hendaklah mengambilkira keperluan mematuhi perlaksanaan Perintah Gaji Minimum (PGM 2022) selaras dengan pematuhan semasa kerajaan yang berkuatkuasa pada 1 Mei 2022 dan sebarang arahan dari semasa ke semasa.

10. HARGA INDIKATIF JABATAN

10.1 Harga Indikatif Jabatan bagi sebut harga ini adalah Ringgit Malaysia : **DUA RATUS TIGA PULUH TUJUH RIBU SAHAJA (RM237,000.00).**

10.2 Harga Indikatif Jabatan ini merupakan suatu anggaran sahaja dan amaun tersebut tidak mengikat pihak UTM atau mana-mana pihak lain juga bagi maksud mengelakkan kekeliruan yang mungkin berbangkit.

10.3 Pihak UTM tidak menjamin bahawa syarikat akan dipilih atau boleh menyiapkan kerja dengan bersandar Harga Indikatif Jabatan.

SKP-BPA

UNIVERSITI TEKNOLOGI MALAYSIA
JOHOR BAHRU, JOHOR

SYARAT – SYARAT SEBUT HARGA UNTUK KERJA

1. PEMERIKSAAN TAPAK BINA

Kontraktor disifatkan telah memeriksa dan meneliti tapak bina dan sekitarnya, bentuk dan jenis tapak bina, takat dan jenis kerja, bahan dan barang yang perlu bagi menyiapkan Kerja, cara-cara perhubungan dan laluan masuk ke tapak bina dan hendaklah mendapatkan sendiri segala maklumat yang perlu tentang risiko, luar jangkaan dan segala hal-keadaan yang mempengaruhi dan menjejas sebut harganya. Sebarang tuntutan yang timbul akibat daripada kegagalan Kontraktor mematuhi kehendak ini tidak akan dipertimbangkan.

2. INSURANS

2.1 Kontraktor hendaklah atas nama bersama Universiti Teknologi Malaysia dan Kontraktor mengambil Insurans Liabiliti Awam dan Insurans Kerja* (sekiranya dinyatakan di dalam Butir-butir Ringkasan Sebut Harga) bagi tempoh pelaksanaan Kerja ini. Kontraktor hendaklah juga mengemukakan Nombor Kod Pendaftaran dengan PERKESO.

2.2 Kontraktor hendaklah mengemukakan kepada Pegawai Inden semua polisi insurans dan Nombor Kod Pendaftaran dengan PERKESO yang tersebut di atas sebelum memulakan Kerja. Bagaimana pun untuk tujuan memulakan Kerja sahaja Nota-nota Perlindungan dan resit-resit bayaran premium adalah mencukupi. Sekiranya Kontraktor gagal mengemukakan semua polisi insurans selepas tempoh sah nota-nota perlindungan, tanpa sebarang sebab yang munasabah, Pegawai Inden berhak mengambil tindakan seperti di bawah Fasal 10.1 (iv).

2.3 Tempoh sahlaku Polisi-polisi insurans hendaklah meliputi tempoh sehingga tiga **(3) bulan** dari tarikh tamat tempoh Liabiliti Kecacatan yang diperakukan.

3. BON PERLAKSANAAN

3.1 Bagi kerja yang kosnya antara RM20,000.00 hingga RM500,000.00 Kontraktor perlu menyediakan Bon Perlaksanaan sebanyak 5% dari harga Sebut Harga dan Kontraktor dibenarkan memilih cara-cara penyediaan seperti berikut:-

(i) Wang Jaminan Perlaksanaan iaitu wang yang dikumpul melalui potongan bayaran Sebut Harga.

(ii) Jaminan Bank/Insurans yang diluluskan.

Bon Perlaksanaan hendaklah ditetapkan sah dan berkuatkuasa bagi tempoh sehingga tiga (3) bulan selepas tamat Tempoh Liabiliti Kecacatan.

SKP-BPA

3.2 Jika Kontraktor tidak melaksanakan Kontrak atau melakukan apa-apa perlanggaran terhadap obligasinya di bawah Sebut Harga ini, Pegawai Inden bagi pihak Universiti Teknologi Malaysia boleh menggunakan dan membuat bayaran atau potongan daripada Bon Perlaksanaan tersebut atau mana-mana bahagian daripadanya mengikut terma-terma Sebut Harga ini.

3.3 Bon Perlaksanaan (atau apa-apa bakinya yang masih ada untuk Kredit Kontraktor) hendaklah dilepaskan atau dipulangkan kepada Kontraktor apabila siap membaiki semua kecacatan, kekecutan atau kerosakan-kerosakan lain yang mungkin kelihatan semasa Tempoh Liabiliti Kecacatan dan setelah diberi Perakuan Siap Memperbaiki Kecacatan bagi seluruh kerja.

4. ARAHAN PEGAWAI INDEN

4.1 Pegawai Inden boleh menurut budi bicaranya yang mutlak, dan dari semasa ke semasa, mengeluarkan pelan-pelan, butir-butir, dan/atau arahan-arahan bertulis selanjutnya (yang kesemuanya sekali kemudian dari ini disebut " arahan P.I." berkenaan dengan :

(i) Perubahan sebagaimana disebutkan dalam Fasal 14 Syarat-syarat ini;

(ii) Pemindahan dan pembaikan apa-apa jua kecacatan di bawah Fasal 15;

(iii) Apa-apa perkara yang perlu dan bersampingan dengan perlaksanaan dan penyiapan Kerja di bawah Sebut Harga ini;

(iv) Apa-apa perkara yang mengenainya P.I. diberi kuasa secara nyata oleh Sebut Harga ini untuk mengeluarkan arahan.

4.2 Kontraktor hendaklah, (tertakluk kepada subfasal 4.3 Syarat ini) dengan serta-merta mematuhi semua arahan yang dikeluarkan kepadanya oleh P.I. Jika dalam tempoh tujuh (7) hari setelah menerima notis bertulis daripada P.I. yang menghendaki pematuhan sesuatu arahan dan Kontraktor tidak pula mematuhi arahan itu, maka P.I. tanpa menjejas apa-apa hak dan remedi lain yang ada pada UTM di bawah Sebut Harga ini, boleh mengambil bekerja dan membayar orang-orang lain untuk melaksanakan apa-apa jua kerja yang perlu untuk menyempurnakan arahan itu dan semua kos yang ditanggung berhubungan dengan pengambilan kerja itu hendaklah dituntut daripada Kontraktor oleh UTM atau P.I. bagi pihak UTM sebagai suatu hutang atau pun boleh dipotong oleh UTM daripada mana-mana wang yang kena dibayar atau genap masanya dibayar kepada Kontraktor di bawah Sebut Harga ini.

4.3 Semua arahan yang dikeluarkan oleh P.I. hendaklah secara bertulis. Apa-apa arahan yang dikeluarkan secara lisan tidak boleh terus berkuatkuasa, tetapi hendaklah disahkan secara bertulis oleh Kontraktor kepada P.I. dalam tempoh tujuh (7) hari selepas penerimaan arahan lisan seperti tersebut di atas, dan jika tidak dibantah secara bertulis oleh P.I. kepada Kontraktor dalam tempoh tujuh (7) hari dari tarikh penerimaan pengesahan Kontraktor itu, maka arahan itu hendaklah berkuatkuasa mulai dari tamatnya tempoh tujuh (7) hari yang disebut kemudian itu.

4.4 Dengan syarat sentiasanya bahawa jika P.I. dalam tempoh tujuh (7) hari selepas memberi arahan secara lisan itu dengan sendiri mengesahkannya

SKP-BPA

secara bertulis, maka Kontraktor tidaklah diwajibkan memberi pengesahan seperti tersebut di atas, dan arahan tersebut hendaklah berkuatkuasa mulai dari tarikh pengesahan P.I. itu.

4.5 Jika pematuhan kepada arahan P.I. sebagaimana tersebut di atas melibatkan perbelanjaan atau kerugian lebih daripada yang dijangka munasabahnya oleh Kontraktor yang mana Kontraktor tidak akan dibayar ganti melalui bayaran yang dibuat di bawah mana-mana peruntukan lain dalam Sebut Harga ini, maka melainkan jika arahan itu dikeluarkan oleh sebab sesuatu langgaran terhadap Kontrak ini oleh Kontraktor, Kontraktor hendaklah dalam tempoh satu (1) bulan selepas menerima arahan itu, memberi notis secara bertulis tentang cadangannya hendak menuntut perbelanjaan atau kerugian itu kepada P.I. berserta anggaran amaun perbelanjaan dan/atau kerugian tersebut.

5. KEGAGALAN KONTRAKTOR MEMULAKAN KERJA

Sekiranya Kontraktor gagal memulakan kerja selepas tujuh (7) hari dari tarikh akhir tempoh mula kerja yang dinyatakan dalam Inden, tanpa sebab-sebab yang munasabah, Inden akan dibatalkan oleh Pegawai Inden dan tindakan tatatertib akan diambil terhadap Kontraktor sebagaimana dinyatakan dalam Fasal 20.1 Syarat-syarat ini.

6. SUB-SEWA DAN MENYERAHHAK KERJA

Kontraktor tidak dibenarkan mengsub-sewakan Kerja kepada Kontraktor-kontraktor lain. Kontraktor tidak boleh menyerahhak apa-apa faedah di bawah Inden ini tanpa terlebih dahulu mendapatkan persetujuan bertulis daripada Pegawai Inden.

7. PENOLAKAN BAHAN, BARANG DAN MUTU HASIL KERJA OLEH PEGAWAI INDEN

7.1 Pegawai Inden atau Wakilnya berhak menolak bahan, barang dan mutu hasil kerja dari jenis piawaian yang tidak menepati seperti diperihalkan dalam Spesifikasi. Kontraktor hendaklah, apabila diminta oleh Pegawai Inden, memberi kepadanya baucar-baucar dan/atau perakuan ujian pengilang untuk membuktikan bahawa bahan-bahan dan barang-barang itu mematuhi Spesifikasi. Bahan, barang dan kerja-kerja yang ditolak hendaklah diganti dan sebarang kos tambahan yang terlibat hendaklah ditanggung oleh Kontraktor sendiri.

7.2 Kontraktor hendaklah dengan sepenuhnya atas perbelanjaan sendiri menyediakan sampel bahan dan barang-barang untuk ujian.

7.3 Tiada penggantian untuk peralatan, bahan dan cara kerja yang telah ditentukan di dalam Spesifikasi atau ditawarkan dan telah diterima, dibenarkan kecuali mendapat persetujuan daripada Pegawai Inden secara bertulis.

SKP-BPA

8. RINGKASAN SEBUT HARGA

8.1 Ringkasan Sebut Harga hendaklah menjadi sebahagian daripada Borang Sebut Harga ini dan hendaklah menjadi asas Jumlah Harga Sebut Harga.

8.2 Harga-harga dalam Ringkasan Sebut Harga hendaklah mengambil kira semua kos termasuk kos pengangkutan, cukai, duti, bayaran dan caj-caj lain yang perlu dan berkaitan bagi penyiapan Kerja dengan sempurnanya.

8.3 Tiada sebarang tuntutan akan dilayan bagi pelarasan harga akibat daripada perubahan kos buruh, bahan-bahan dan semua duti dan cukai Kerajaan, sama ada dalam tempoh sah Sebut Harga atau dalam tempoh Kerja.

8.4 Harga-harga dalam Ringkasan Sebut Harga yang dikemukakan oleh Kontraktor hendaklah tertakluk kepada persetujuan sebelumnya daripada Pegawai Inden tentang kemunasabahannya. Persetujuan sebelumnya itu dan apa-apa pelarasan kemudiannya kepada harga-harga dalam Ringkasan Sebut Harga hendaklah dibuat sebelum Inden Kerja dikeluarkan.

8.5 Apa-apa pelarasan harga dalam Ringkasan Sebut Harga menurut perenggan 8.4 tersebut di atas dan apa-apa kesilapan kiraan dalam Ringkasan Sebut Harga hendaklah dilaras dan diperbetulkan sebelum Inden Kerja dikeluarkan. Jumlah amaun yang dilaraskan hendaklah sama dengan amaun jumlah harga pukal dalam Borang Sebut Harga. Amaun jumlah harga pukal dalam Borang Sebut Harga hendaklah tetap tidak berubah.

8.6 Sekiranya Sebut Harga berasaskan senarai kuantiti sementara, pengukuran semula hendaklah dibuat dan harga Sebut Harga diselaraskan.

9. PERCANGGAHAN DAN KECUKUPAN DOKUMEN SEBUT HARGA

9.1 Dokumen Sebut Harga adalah dikira sebagai saling jelas-menjelas antara satu sama lain. Kontraktor hendaklah mengadakan segala yang perlu untuk melaksanakan kerja dengan sewajarnya sehinggalah siap mengikut tujuan dan maksud sebenar. Dokumen Sebut Harga pada keseluruhannya sama ada atau tidak tujuan dan maksud itu ada ditunjuk atau diperihalkan secara khusus, dengan syarat bahawa tujuan dan maksud itu hendaklah difahamkan dengan munasabahnya dari Dokumen Sebut Harga itu.

9.2 Jika Kontraktor mendapati apa-apa percanggahan dalam Dokumen Sebut Harga dia hendaklah merujuk kepada Pegawai Inden untuk mendapatkan keputusan.

10. KEGAGALAN KONTRAKTOR MENYIAPKAN KERJA DAN PENAMATAN PERLANTIKAN KONTRAKTOR

10.1 Pegawai Inden berhak membatalkan Inden sekiranya Kontraktor berada dalam keadaan berikut dan setelah menerima surat amaran daripada Pegawai Inden:

(i) Sekiranya Kontraktor masih gagal menyiapkan Kerja dalam tempoh masa yang telah ditetapkan;

SKP-BPA

(ii) Kemajuan Kerja terlalu lembab tanpa apa-apa sebab yang munasabah;

(iii) Penggantungan perlaksanaan seluruh atau sebahagian Kerja, tanpa apa-apa sebab yang munasabah;

(iv) Tidak mematuhi arahan Pegawai Inden tanpa apa-apa alasan yang munasabah; dan

(v) Apabila Kontraktor diisytiharkan bankrap oleh pihak yang sah.

10.2 Sekiranya Kontraktor masih gagal menyiapkan kerja dalam tempoh masa yang telah ditetapkan, maka Pegawai Inden boleh memberi kepadanya suatu notis yang dihantar dengan pos berdaftar atau dengan serah hantaran yang direkodkan menyatakan kemungkiran itu, dan jika Kontraktor sama ada meneruskan kemungkiran itu selama tujuh (7) hari selepas penerimaan notis itu atau pada bila-bila masa selepas itu mengulangi kemungkiran itu (sama ada pernah diulangi dahulunya atau tidak), maka Pegawai Inden boleh dengan demikian melalui suatu notis yang dihantar dengan pos berdaftar atau dengan serah-hantar yang direkodkan menamatkan pengambilan kerja Kontraktor dibawah Sebut Harga ini.

11. BAYARAN KEMAJUAN

Pegawai Inden dibenarkan membuat bayaran interim sehingga kerja-kerja siap dilaksanakan.

12. KELAMBATAN DAN LANJUTAN MASA

12.1 Apabila didapati dengan munasabahnya jelas bahawa kemajuan kerja telah terlambat, Kontraktor hendaklah dengan serta-merta memberi notis bertulis menyatakan sebab-sebab kelambatan kepada Pegawai Inden dan jika pada pendapat Pegawai Inden penyiapan kerja itu mungkin dilambatkan atau telah terlambat melebihi tarikh siap yang dinyatakan dalam Inden atau melebihi mana-mana tarikh siap lanjutan yang telah ditetapkan dahulunya di bawah Syarat ini :-

(a) Oleh kerana *force majeure,* atau

(b) Oleh sebab apa-apa keburukan cuaca yang luar biasa, atau

(c) Oleh sebab arahan-arahan yang diberi oleh Pegawai Inden, berbangkit dari pertikaian dengan tuan-tuan punya berjiran dengan syarat ianya tidak disebabkan oleh apa-apa perbuatan kecuaian atau kemungkiran di pihak Kontraktor.

(d) Oleh sebab kerugian atau kerosakan yang disebabkan oleh mana-mana satu atau lebih dari perkara luar jangka, atau

(e) Oleh sebab arahan-arahan Pegawai Inden, atau

(f) Oleh sebab Kontraktor telah tidak menerima maklumat yang lengkap dalam masa yang wajar daripada Pegawai Inden, atau

SKP-BPA

(g) Oleh sebab kelambatan memberi milik tapak, atau

(h) Oleh sebab apa-apa tindakan yang berpunca dari penyatuan pekerja-pekerja setempat, mogok atau tutup-pintu yang melibatkan mana-mana tred yang digunakhidmat atas kerja, dengan syarat ianya bukan disebabkan oleh apa-apa perbuatan, kecuaian atau kemungkinan yang tidak berpatutan di pihak Kontraktor, atau

(i) Oleh sebab kelambatan di pihak artisan, tukang-tukang atau orang-orang lain yang ditugaskan oleh Universiti Teknologi Malaysia bagi melaksanakan kerja yang tidak menjadi sebahagian dari Sebut Harga ini, atau

(j) Oleh sebab Kontraktor tidak berupaya kerana sebab-sebab yang tidak dapat dikawal olehnya dan yang tidak dapat diramalkan olehnya dengan munasabahnya pada tarikh penutupan Sebut Harga bagi Sebut Harga ini untuk mendapatkan apa-apa barang dan/atau bahan yang diperlukan untuk menjalankan kerja dengan sewajarnya.

12.2 Maka Pegawai Inden hendaklah, sebaik sahaja memberi satu tempoh lanjutan masa yang munasabah dan Kontraktor hendaklah sentiasa berusaha sedaya-upaya menyiapkan kerja dengan memuaskan hati Pegawai Inden Perakuan yang dikeluarkan oleh Pegawai Inden di bawah Syarat ini hendaklah disebut "Perakuan Kelambatan dan Lanjutan Masa".

13. GANTIRUGI KERANA TAK SIAP

13.1 Sekiranya Kontraktor gagal menyiapkan kerja pada tarikh siap dalam tempoh masa yang telah ditetapkan atau tempoh lanjutan masa yang diberikan, denda sebagai gantirugi kerana tidak siap kerja akan dikenakan sebagaimana di bawah :

HARGA SEBUT HARGA	KADAR GANTIRUGI/HARI
(a) Sehingga RM50,000.00	RM20.00
(b) Melebihi RM50,000.00 sehingga RM100,000.00	RM30.00
(c) Melebihi RM100,000.00 sehingga RM200,000.00	RM50.00
(d) Melebihi RM200,000.00 sehingga RM500,000.00	RM80.00

Perakuan yang dikeluarkan oleh Pegawai Inden di bawah Syarat ini hendaklah disebut "Perakuan Kerja Sebut Harga Tidak Siap".

13.2 Gantirugi akan dikenakan sehingga semua kerja disiapkan atau Sijil Perakuan Siap Kerja dikeluarkan. Pegawai Inden atau wakilnya berhak memotong denda gantirugi ini dari apa-apa wang yang akan dibayar kepada Kontraktor.

14. KERJA PERUBAHAN

14.1 Pegawai Inden boleh menurut budi bicaranya mengeluarkan arahan-arahan yang berkehendakkan sesuatu perubahan kerja dengan secara bertulis. Tiada apa-apa perubahan yang dikeluarkan oleh Pegawai Inden atau yang disahkan kemudian oleh Pegawai Inden boleh membatalkan Sebut Harga ini.

SKP-BPA

14.2 Semua kerja perubahan dan/atau tambahan yang diluluskan oleh Pegawai Inden akan diukur atau dinilai dengan menggunakan kadar harga yang ada dalam Senarai Kuantiti/Ringkasan Sebut Harga. Jika tidak terdapat sebarang kadar harga yang bersesuaian, kadar harga yang dipersetujui oleh Pegawai Inden dan Kontraktor hendaklah digunakan.

15. TEMPOH TANGGUNGAN KECACATAN (DLP)

15.1 Kontraktor disyaratkan supaya bertanggungjawab untuk memperbaiki segala kerosakan dalam tempoh masa kecacatan yang disebabkan mutu bahan binaan atau kecuaian semasa kerja-kerja pembinaan dijalankan. Tempoh Tanggungan Kecacatan bagi Sebut Harga adalah seperti di bawah bermula dari tarikh kerja diperakukan siap :

(a) Bagi kerja-kerja mekanikal dan elektrikal - dua belas (12) bulan.

(b) Bagi kerja-kerja selain kerja-kerja mekanikal dan elektrikal yang kosnya antara RM20,001.00 hingga RM100,000.00 - enam (6) bulan.

(c) Bagi kerja-kerja selain kerja-kerja mekanikal dan elektrikal yang kosnya melebihi RM100,000.00 - dua belas (12) bulan.

15.2 Kontraktor dipertanggungjawabkan untuk membaiki kecacatan, ketidaksempurnaan, kekecutan atau apa-apa jua kerosakan lain yang mungkin kelihatan dan yang disebabkan oleh bahan atau barang atau mutu hasil kerja yang tidak menepati Sebut Harga ini apabila diarahkan oleh Pegawai Inden dan dalam masa yang berpatutan. Kontraktor hendaklah membaiki kecacatan, ketidaksempurnaan, kekecutan atau apa-apa jua kerosakan lain atas kos Kontraktor sendiri.

15.3 Sekiranya Kontraktor gagal membaiki kecacatan, ketidaksempurnaan, kekecutan atau apa-apa jua kerosakan lain seperti yang diarahkan, Pegawai Inden berhak memotong kos membaiki dari baki wang yang akan dibayar kepada kontraktor, atau jika baki itu tiada atau tidak mencukupi, mengeluarkan surat pengesyoran kepada Pusat Khidmat Kontraktor untuk menggantungkan pendaftaran Kontraktor dan menghantar salinan-salinan surat tersebut kepada Lembaga Pembangunan Industri Pembinaan.

16. PERATURAN MEMBAYAR SELEPAS SIAP

Bayaran sepenuhnya hanya akan dibayar setelah kontraktor menyiapkan kerja dengan sempurnanya dan Perakuan Siap Kerja dikeluarkan.

17. PERAKUAN SIAP KERJA

Pegawai Inden hendaklah mengeluarkan Perakuan Siap Kerja bagi Sebut Harga yang melebihi RM20,000.00 sebaik sahaja kerja disiapkan dengan sempurna dan memuaskan. Tarikh siap kerja ini bermulanya Tempoh Tanggungan Kecacatan.

SKP-BPA

18. PERAKUAN SIAP MEMPERBAIKI KECACATAN

Pegawai Inden hendaklah mengeluarkan Perakuan Siap Membaiki Kecacatan bagi sebut harga yang melebihi RM20,000.00 sebaik sahaja kontraktor telah membaiki kecacatan, ketidaksempurnaan, kekecutan atau apa-apa jua kerosakan lain.

19. PEMATUHAN KEPADA UNDANG-UNDANG OLEH KONTRAKTOR

Kontraktor hendaklah mematuhi segala kehendak Undang-undang Kecil dan Undang-undang Berkanun dalam Malaysia semasa pelaksanaan Kerja. Kontraktor tidak berhak menuntut sebarang kos dan bayaran tambahan kerana pematuhannya dengan syarat-syarat ini.

20. TINDAKAN TATATERTIB

20.1 Tindakan tatatertib akan diambil sekiranya :-

Bil.	Jenis Kesalahan	Tindakan UTM
1.	Pemalsuan atau pindaan maklumat/dokumen bagi tujuan menyertai Sebut Harga atau mendapat kontrak	Digantung selama dua (2) tahun untuk sebarang penyertaan Sebut Harga di UTM
2.	Menarik diri sebelum keputusan Sebut Harga	Digantung selama satu (1) tahun untuk sebarang penyertaan Sebut Harga di UTM
3.	Menarik diri setelah kontrak ditawarkan	Digantung selama dua (2) tahun untuk sebarang penyertaan Sebut Harga di UTM
4.	Lain-lain kesalahan yang berkaitan dengan syarat-syarat Kontrak dan syarat-syarat Sebut Harga	Surat amaran
5.	Kegagalan memulakan kerja tanpa alasan yang munasabah selepas tujuh (7) hari dari tarikh mula kerja yang dinyatakan dalam Inden	Ditamatkan kontrak
6.	Ditamatkan Kontrak	Digantung selama dua (2) tahun untuk sebarang penyertaan Sebut Harga di UTM

SKP-BPA

21. PERATURAN KESELAMATAN DAN KESIHATAN PEKERJAAN

21.1 Kontraktor adalah dikehendaki menyedia dan melaksanakan langkah-langkah keselamatan/kesihatan (health and safety) ditapak bina yang perlu dan mencukupi mengikut keperluan Akta 514 Keselamatan dan Kesihatan Pekerjaan dan Peraturan (1994) dan Akta 139 Kilang dan Jentera dan

Peraturan (1967) dan langkah-langkah lain yang perlu sebagaimana Arahan Pegawai Inden seperti berikut :

(a) Peralatan perlindungan diri yang lengkap dan sesuai dengan kerja yang hendak dilaksanakan

(b) Pita keselamatan dan papan tanda keselamatan untuk mengasingkan kawasan kerja dengan kawasan laluan

(c) Mempunyai lesen kompeten pengendalian jentera atau peralatan dan sijil perakuan mesin

21.2 Kontraktor dikehendaki melantik Penyelia Keselamatan di tapakbina yang kompeten sekurang-kurangnnya mempunyai pengalaman kerja minimum dua (2) tahun dan hendaklah berada di tapakbina tidak kurang dari lima belas (15) jam seminggu bagi kerja seperti berikut :

(a) Nilai Sebut Harga melebihi RM100,000.00 atau

(b) Tempoh siap kerja melebihi enam (6) minggu atau

(c) Dalam hal-hal lain, pengecualian keperluan Penyelia Keselamatan adalah tertakluk kepada kelulusan Pegawai Inden.

SKP-BPA

22. PERATURAN PERLAKSANAAN KERJA

22.1 Kerja-kerja yang dilaksanakan hendaklah mematuhi Spesifikasi, pelan-pelan, butir-butir kerja dalam Ringkasan Sebut Harga dan Syarat-syarat yang dinyatakan dalam Dokumen Sebut Harga ini dan arahan Pegawai Inden atau Wakilnya.

22.2 Kerja-kerja elektrik yang dilaksanakan disamping mematuhi kehendak di perenggan 21 di atas, hendaklah juga mematuhi semua peraturan dan pekeliling, undang-undang dan undang-undang kecil berkaitan yang diluluskan oleh:

(i) Suruhanjaya Tenaga
(ii) Jabatan Keselamatan Pekerjaan dan Kesihatan
(iii) Pemegang Lesen dan Pihak Berkuasa Bekalan Elektrik
(iv) Jabatan Bomba dan Penyelamat
(v) Pihak Berkuasa Tempatan

23. PENALTI

UTM boleh mengenakan penalti bagi setiap ketidakpatuhan peraturan keselamatan dan kesihatan pekerjaan di tapakbina seperti yang dinyatakan di dalam Tatacara Bayaran Penalti.

24. DOKUMEN KONTRAK

Bagi sebut harga kerja yang tertakluk kepada peraturan khas oleh agensi seperti contoh JKKP yang mewajibkan kontrak formal perlu dibuat, UTM hendaklah menyediakan kontrak formal tersebut.

25. PERINGATAN MENGENAI RASUAH DAN *INTEGRITY PACT*

Kontraktor adalah diingatkan supaya tidak terlibat dalam aktiviti jenayah rasuah berkaitan dengan perolehan ini. Sehubungan dengan itu para Kontraktor dikehendaki melengkapkan dan menandatangani Syarat-Syarat Tambahan:

a) Peringatan Mengenai Rasuah; dan
b) Pelaksanaan *Integrity Pact*.

SKP-BPA

TATACARA BAYARAN PENALTI

1.0 TATACARA BAYARAN PENALTI

Tatacara bayaran penalti ini bertujuan untuk mengenakan tindakan ke atas pihak kontraktor atau orang-orang luar lain yang dilantik oleh UTM bagi melaksanakan kerja-kerja termasuklah aktiviti pembinaan, pengubahsuaian dan penyenggaraan, perkhidmatan dan sebagainya yang di dapati:

1.1 Melakukan ketidakpatuhan terhadap peruntukan-perutukan yang digariskan di bawah mana-mana Akta dan Peraturan-Peraturannya yang berkaitan dengan keselamatan dan kesihatan pekerjaan dan garis panduan yang dikeluarkan bagi tujuan mengada atau mewujudkan satu sistem kerja yang selamat dan sihat di tempat kerja.

1.2 Tidak mengambil sebarang tanggungjawab terhadap keselamatan dan kesihatan bagi mengawal risiko setakat yang praktik semasa melaksanakan kerja-kerja yang dijalankan bagi memastikan aktiviti yang dijalankan tidak mendatangkan risiko terhadap dirinya sendiri atau orang lain akibat daripada aktiviti yang dijalankan.

1.3 Dengan sengajanya mewujudkan suatu keadaan yang tidak selamat serta melaksanakan suatu tindakan yang tidak selamat yang boleh berpotensi menyumbang kepada satu insiden atau kemalangan semasa menjalankan aktiviti kerja.

SKP-BPA

2.0 OBJEKTIF TATACARA PENALTI

Objektif utama tatacara penalti ini bertujuan untuk memastikan semua pihak kontraktor atau orang-orang luar lain yang menjalankan aktiviti kerja mereka dapat menyediakan suatu suasana persekitaran kerja yang selamat dan sihat dan tidak mendatangkan sebarang liabiliti kepada UTM dari aspek keselamatan dan kesihatan pekerjaan di tempat kerja.

3.0 KAEDAH PENALTI YANG DIKENAKAN

Sekiranya mana-mana pihak kontraktor atau orang-orang lain yang di dapati, sama ada melalui aduan yang diterima, menjalankan pemeriksaan secara mengejut (spot-check) atau terancang oleh Unit OSHE UTM dan pada masa menjalankan aktiviti kerjanya telah di dapati tersabit mana-mana perenggan 1.1, 1.2 dan/atau 1.3 yang dinyatakan boleh dikenakan penalti terhadap mereka.

Kaedah bayaran penalti yang dikenakan adalah berdasarkan analisis dan jangkaan risiko dengan menggunakan Matriks Risiko seperti jadual-jadual berikut ;

3.1 Jadual Kemungkinan berlakunya insiden

Kemungkinan	Butiran	Kadar
Paling Mungkin	Insiden yang paling mungkin berlaku	5
Mungkin	Mungkin boleh berlaku dan bukannya luar biasa	4
Dapat Dijangka	Mungkin berlaku pada masa akan datang	3
Jarang Sekali	Belum diketahui berlaku	2
Tidak Dapat Dijangka	Mustahil dan tidak pernah berlaku	1

3.2 Jadual keterukan berlakunya insiden

Kemungkinan	Butiran	Kadar
Malapetaka	Banyak kematian dan kerosakan harta benda yang besar	5
Kematian	Satu kematian dan kerosakan harta benda	4
Serius	Kecederaan yang tidak membawa kepada kematian, hilang upaya kekal	3
Ringan	Hilang upaya tetapi tidak kekal	2
Sedikit sahaja	Kecederaan ringan – rawatan kecemasan sahaja	1

SKP-BPA

3.3 Jadual Matriks Risiko

	Keterukan				
Kemungkinan	**1**	**2**	**3**	**4**	**5**
5	5	10	15	20	25
4	4	8	12	16	20
3	3	6	9	12	15
2	2	4	6	8	10
1	1	2	3	4	5

Rendah Sederhana Tinggi

3.3 Jadual Skala Risiko

Risiko	Butiran
15 – 25	Tinggi
5 – 12	Sederhana
1 – 4	Rendah

SKP-BPN

4.0 KADAR BAYARAN PENALTI YANG DIKENAKAN

Kadar bayaran penalti yang dikenakan adalah seperti berikut:

Risiko	**Butiran**	**Bayaran yang dikenakan (RM)** (Jumlah bayaran bergantung kepada per setiap kesalahan dan bilangan pekerja yang melakukan kesalahan)
15 - 25	Tinggi	RM500
5 - 12	Sederhana	RM250
1 - 4	Rendah	RM100 atau diberi amaran bertulis

Sumber Rujukan:
Garis Panduan HIRARC – Jabatan Keselamatan dan Kesihatan Pekerjaan Malaysia, 2008

SKP-BPA

KERJA BAIKPULIH DAN NAIK TARAF BILIK DOKTOR DAN LAIN-LAIN RUANG DI ARAS BAWAH PUSAT KESIHATAN UNIVERSITI, UNIVERSITI TEKNOLOGI MALAYSIA, JOHOR BAHRU, JOHOR

JADUAL GANTI RUGI

Bil	Perkara	Sasaran Nilai	Kadar Gantirugi
1	Kehadiran Mesyuarat	i. Mesyuarat pemilikan tapak dan mesyuarat tapak hendaklah dihadiri oleh pengarah syarikat.	RM 1,000.00/mesyuarat
		ii. Mesyuarat tapak/teknikal hendaklah dihadiri oleh pengurus tapak.	RM 300.00/mesyuarat
2	Penyediaan Pekerja	Bilangan pekerja minima mencukupi 100% pada setiap hari.	RM 50.00/pekerja/hari
			Mesyuarat khas penamatan sekiranya bilangan pekerja kurang daripada 5 orang selama 14 hari berturut-turut
3	Laporan kerosakan / Laporan Semakan Harian / Kerja Berkala	i. Laporan kerosakan tidak diambil tindakan dan tidak disiapkan	RM 100/ laporan
		ii. Laporan Kerosakan tidak disiapkan mengikut tempoh masa ditetapkan	
		iii. Laporan Semakan Harian gagal dihantar sepertimana dalam keperluan Umum.	
		iv. Kerja Berkala tidak dijadualkan dan tidak disiapkan	
4	Kehadiran Penyelia	Penyelia tidak hadir bekerja atau taklimat pagi tanpa alasan bertulis yang munasabah	RM 50 / hari
5	Prosedur dan Etika	i. Kawasan stor, kabin, pejabat tapak dan tapak bina bersepah dengan sampah binaan, sampah sarap atau tidak terurus dan tidak tersusun	RM 800 / kes
		ii. Pekerja gagal memakai uniform yang ditetapkan pada setiap hari.	RM 100 / orang

SKP-BPA

Bil	Perkara	Sasaran Nilai	Kadar Gantirugi
		iii. Kontraktor melakukan kesalahan dengan melanggar peraturan dan disiplin seperti mencuri, gangguan seksual dan lain-lain kesalahan sivil dalam UTMJB sepertimana yang dilaporkan oleh Bahagian Keselamatan UTM JB.	RM 1000 / kes
		iv. Kontraktor melakukan kesalahan OSHE dalam UTMJB sepertimana yang dilaporkan pihak OSHE atau staf UTM JB.	Mengikut penilaian OSHE UTM
6	Skop dan Spesifikasi	i. Kontraktor GAGAL mematuhi skop kerja dan spesifikasi yang ditetapkan	Tiada bayaran untuk arahan kerja terlibat
		ii. Kontraktor GAGAL menghantar sampel bahan untuk pengesahan dalam masa 14 hari dari tarikh inden	RM 50 / Hari
		iii. Gagal menyediakan *staging* mengikut standard umum OSHE dalam masa 5 hari daripada tarikh laporan kerosakan dikeluarkan untuk kerja di tempat tinggi yang tidak boleh dimasuki skylift	RM 200 / Hari

Dengan ini saya bersetuju dengan gantirugi di atas.

.....
Tandatangan & Cop Syarikat

Nama :
Atas Sifat :
No. Tel :

SKP-BPA

TAJUK SEBUT HARGA : KERJA BAIKPULIH DAN NAIK TARAF BILIK DOKTOR DAN LAIN-LAIN RUANG DI ARAS BAWAH PUSAT KESIHATAN UNIVERSITI, UNIVERSITI TEKNOLOGI MALAYSIA, JOHOR BAHRU, JOHOR

NO. SEBUT HARGA : SH/2025-35/A-2/SP/TNCHEP

SYARAT-SYARAT TAMBAHAN

A) PERINGATAN MENGENAI RASUAH

i) Sebarang perbuatan atau percubaan rasuah untuk menawar atau memberi, meminta atau menerima apa-apa suapan secara rasuah kepada dan daripada mana-mana orang berkaitan perolehan ini merupakan suatu kesalahan jenayah di bawah Akta Pencegahan Rasuah 1997.

Any act or attempt to corruptly offer or give, solicit or receive any gratification to and from any person in connection with this procurement is a criminal offence under the Anti-Corruption Act 1997.

ii) Sekiranya mana-mana pihak ada menawar atau memberi apa-apa suapan kepada mana-mana anggota perkhidmatan awam, maka pihak yang ditawar atau diberi suapan dikehendaki membuat aduan dengan segera ke pejabat Badan Pencegah Rasuah atau balai polis yang berhampiran. Kegagalan berbuat demikian adalah merupakan suatu kesalahan di bawah Akta Pencegahan Rasuah 1997.

If any person offers or gives any gratification to any members of the public service, the latter shall at the earliest opportunity thereafter lodge a report at the nearest office of the Anti Corruption Agency or police station. Failure to do so is an offence under the Anti-Corruption Act 1997.

iii) Tanpa prejudis kepada tindakan-tindakan lain, tindakan tatatertib terhadap anggota perkhidmatan awam dan menyenaraihitamkan kontraktor atau pembekal boleh diambil sekiranya pihak-pihak terlibat dengan kesalahan rasuah di bawah Akta Pencegah Rasuah 1997.

Without prejudice to any other actions, disciplinary action against a member of the public service and blacklisting of the contractor or supplier may be taken if the parties are involved with any act of corruption under the Anti-Corruption Act 1997.

iv) Mana-mana kontraktor atau pembekal yang membuat tuntutan bayaran berkaitan perolehan ini walaupun tiada kerja dibuat atau tiada barangan dibekal mengikut spesifikasi yang ditetapkan atau tiada perkhidmatan diberi dan mana-mana anggota perkhidmatan awam yang mengesahkan tuntutan berkenaan adalah melakukan kesalahan di bawah Akta Pencegahan Rasuah 1997.

SKP-BPA

Any contractor or supplier who makes a claim for payment in relation to this procurement although no work was carried out or no goods were supplied or no services rendered in accordance with the specifications and any member of the public service who certifies the claim commits an offence under the Anti Corruption Act 1997.

B) **PELAKSANAAN INTEGRITY PACT**

i) Kesemua penyebut harga yang menghantar dokumen sebut harga hendaklah menandatangani ***Surat Akuan Pembida*** bahawa ia tidak akan menawar atau memberi rasuah sebagai sogokan untuk mendapatkan kontrak. Wakil syarikat yang menandatangani Surat Akuan Pembida hendaklah juga melampirkan ***Surat Perwakilan Kuasa*** menandatangani bagi pihak syarikat. PTJ hendaklah memastikan Surat Akuan Pembida juga dijadikan sebagai dokumen wajib yang perlu disertakan bersama dokumen tawaran penyebut harga adalah seperti di Lampiran A. Surat Akuan Pembida dan Surat Perwakilan Kuasa adalah dokumen wajib yang perlu disertakan bersama dokumen tawaran penyebut harga.

ii) Penyebut harga yang berjaya menandatangani ***Surat Akuan Pembida Berjaya*** bahawa ia tidak akan memberi rasuah sebagai ganjaran kerana mendapatkan kontrak. Wakil syarikat yang menandatangani Surat Akuan Pembida Berjaya hendaklah juga melampirkan ***Surat Perwakilan Kuasa*** menandatangani bagi pihak syarikat. Format Surat Akuan Pembida Berjaya adalah seperti di Lampiran B. PTJ hendaklah memastikan Surat Akuan Pembida Berjaya juga dijadikan sebagai dokumen wajib yang perlu disertakan bersama Inden Kerja/Pesanan Tempatan.

SKPBDA

.....
Tandatangan dan Cop Kontraktor/Wakil

Nama : .....

No. Kad Pengenalan : .....

Tarikh :.....

LAMPIRAN A

UTM UNIVERSITI TEKNOLOGI MALAYSIA | Jabatan Timbalan Naib Canselor Canselor (Pembangunan)

SURAT AKUAN PEMBIDA

TAJUK SEBUT HARGA : KERJA BAIKPULIH DAN NAIK TARAF BILIK DOKTOR DAN LAIN-LAIN RUANG DI ARAS BAWAH PUSAT KESIHATAN UNIVERSITI, UNIVERSITI TEKNOLOGI MALAYSIA, JOHOR BAHRU, JOHOR

NO. SEBUT HARGA : SH/2025-35/A-2/SP/TNCHEP

Saya, ... No. Kad Pengenalan.....

yang mewakili ..... nombor Pendaftaran .....(MOF/PKK/CIDB/ROS/ROC/ROB) dengan ini mengisytiharkan bahawa saya atau mana-mana orang yang mewakili syarikat ini:

i. tidak akan menawarkan, menjanjikan atau memberikan apa - apa suapan kepada mana-mana orang dalam mana-mana Kementerian/Agensi atau mana-mana orang lain, sebagai suapan untuk dipilih dalam mana-mana perolehan; dan

ii. tidak akan melakukan atau terlibat dengan tipuan bida dalam mana-mana perolehan.

Bersama ini dilampirkan Surat Perwakilan Kuasa bagi saya mewakili syarikat seperti tercatat di atas untuk membuat pengisytiharan ini.

2. Sekiranya saya, atau mana-mana individu yang mewakili syarikat ini didapati terlibat dalam pakatan tipuan bida dengan syarikat lain berkenaan perolehan di atas atau menawarkan, menjanjikan atau memberikan apa-apa suapan kepada mana-mana orang dalam **Universiti Teknologi Malaysia** atau mana-mana orang lain sebagai dorongan untuk dipilih dalam perolehan seperti di atas, maka saya sebagai wakil syarikat bersetuju tindakan-tindakan berikut boleh diambil:

2.1 Hilang kelayakan untuk dinilai dan dilantik bagi perolehan di atas; dan

2.2 Lain-lain tindakan undang-undang/tatatertib mengikut undang-undang/peraturan perolehan Kerajaan yang berkuat-kuasa.

3. Saya sesungguhnya faham bahawa tindakan berikut akan diambil :

3.1 Didakwa bagi kesalahan** di bawah Akta Suruhanjaya Pencegahan Rasuah Malaysia 2009 *[Akta 694]* dan Kanun Keseksaan [*Akta 574*] serta boleh dihukum di bawah undang-undang masing• masing untuk kegagalan saya atau mana-mana orang yang mewakili syarikat ini untuk mematuhi perkara (i); atau

3.2 Tindakan boleh dikenakan ke atas syarikat di bawah Akta Persaingan 2010 *[Akta 712]* atas kegagalan saya atau mana-mana orang yang mewakili syarikat ini untuk mematuhi perkara (ii) dalam Surat Akuan ini. Sekiranya syarikat didapati melanggar peruntukan seksyen 4(2)(d) Akta 712, syarikat boleh didenda tidak melebihi sepuluh peratus (10%) daripada pusing ganti (*turn over)* seluruh dunia sepanjang tempoh suatu pelanggaran itu berlaku.

SKP-BPA

4. Sekiranya terdapat mana-mana orang cuba memperolehi atau meminta apa-apa suapan daripada saya atau mana-mana orang yang berkaitan dengan syarikat ini sebagai dorongan untuk dipilih dalam perolehan seperti di atas, maka saya berjanji akan dengan segera melaporkan perbuatan tersebut kepada pejabat Suruhanjaya Pencegahan Rasuah Malaysia (SPRM) atau balai polis yang berhampiran. Saya sedar bahawa kegagalan saya berbuat demikian adalah merupakan suatu kesalahan di bawah seksyen 25 (1) Akta Suruhanjaya Pencegahan Rasuah Malaysia 2009 *[Akta 694]* dan boleh dihukum di bawah seksyen 25 (2) akta yang sama, apabila disabitkan boleh didenda tidak melebihi RM100,000 atau penjara selama tempoh tidak melebihi sepuluh tahun atau kedua-duanya.

5. Saya sesungguhnya faham bahawa syarikat melakukan kesalahan jika seseorang yang bersekutu dengan syarikat*** memberikan, menjanjikan atau menawarkan suapan untuk memperoleh atau mengekalkan perniagaan atau faedah dalam menjalankan perniagaan di bawah Seksyen 17A, Akta Suruhanjaya Pencegahan Rasuah Malaysia 2009 *[Akta 694],* apabila disabitkan kesalahan boleh didenda tidak kurang daripada sepuluh kali ganda jumlah atau nilai suapan, atau RM1 juta, atau dipenjarakan selama tempoh tidak melebihi dua puluh tahun atau kedua-duanya.

Yang benar,

Tandatangan : .....

Nama : .....

No.KP : .....

Tarikh : .....

Cap Syarikat : .....

Catatan:

(i) **termasuk kesalahan ditetapkan dalam Jadual (Perenggan 3 (a), takrif "kesalahan ditetapkan") Akta Suruhanjaya Pencegahan Rasuah Malaysia 2009 [*Akta 694*] yang boleh dihukum di bawah Kanun Keseksaan.

(ii) ***seseorang yang bersekutu dengan syarikat merujuk kepada seksyen 17A (6) Akta Suruhanjaya Pencegahan Rasuah Malaysia 2009 [*Akta 694*], iaitu seseorang itu bersekutu dengan organisasi komersial jika dia seorang pengarah, pekongsi atau pekerja organisasi komersial itu atau dia ialah orang yang melaksanakan perkhidmatan untuk atau bagi pihak organisasi komersial itu.

(iii) Surat Akuan ini hendaklah dikemukakan bersama surat perwakilan kuasa.

(iv) Takrifan perusahaan di bawah Akta 712 merangkumi syarikat yang terlibat dengan perolehan Kerajaan.

SKP-BPA

LAMPIRAN B

UTM UNIVERSITI TEKNOLOGI MALAYSIA | Jabatan Timbalan Naib Canselor Canselor (Pembangunan)

SURAT AKUAN PEMBIDA BERJAYA/SYARIKAT

TAJUK SEBUT HARGA : KERJA BAIKPULIH DAN NAIK TARAF BILIK DOKTOR DAN LAIN-LAIN RUANG DI ARAS BAWAH PUSAT KESIHATAN UNIVERSITI, UNIVERSITI TEKNOLOGI MALAYSIA, JOHOR BAHRU, JOHOR

NO. SEBUT HARGA : SH/2025-35/A-2/SP/TNCHEP

Saya, ... No. Kad Pengenalan.....

Yang mewakili ..... nombor Pendaftaran .....(MOF/PKK/CIDB/ROS/ROC/ROB)) dengan ini mengisytiharkan bahawa saya atau mana-mana orang yang mewakili syarikat ini:

i. tidak akan menawarkan, menjanjikan atau memberikan apa - apa suapan kepada mana- mana orang dalam mana-mana Kementerian/Agensi atau mana-mana orang lain, sebagai suapan untuk dipilih dalam mana-mana perolehan; dan

ii. tidak akan melakukan atau terlibat dengan tipuan bida dalam mana-mana perolehan.

Bersama ini dilampirkan Surat Perwakilan Kuasa bagi saya mewakili syarikat seperti tercatat di atas untuk membuat pengisytiharan ini.

2. Sekiranya saya, atau mana-mana individu yang mewakili syarikat ini didapati terlibat dalam membuat pakatan harga dengan syarikat lain atau apa-apa pakatan sepanjang proses perolehan atau menawarkan, menjanjikan atau memberikan apa-apa suapan kepada mana-mana orang dalam **Universiti Teknologi Malaysia** atau mana-mana orang lain sebagai dorongan untuk dipilih dalam tender/sebut harga* seperti di atas, maka saya sebagai wakil syarikat bersetuju tindakan-tindakan boleh berikut diambil:

2.1 Penarikan balik tawaran kontrak bagi perolehan di atas; atau

2.2 Penamatan kontrak bagi perolehan di atas; dan

2.3 Lain-lain tindakan undang-undang/tatatertib mengikut undang-undang/peraturan perolehan Kerajaan yang berkuat-kuasa.

3. Saya sesungguhnya faham bahawa tindakan berikut akan diambil :

3.1 Didakwa bagi kesalahan** di bawah Akta Suruhanjaya Pencegahan Rasuah Malaysia 2009 *[Akta 694]* dan Kanun Keseksaan [*Akta 574*] serta boleh dihukum di bawah undang-undang masing• masing untuk kegagalan saya atau mana-mana orang yang mewakili syarikat ini untuk mematuhi perkara (i); atau

3.2 tindakan boleh dikenakan ke atas syarikat di bawah Akta Persaingan 2010 *[Akta 712]* atas kegagalan saya atau mana-mana orang yang mewakili syarikat ini untuk mematuhi perkara (ii). Sekiranya syarikat didapati melanggar peruntukan seksyen 4(2)(d) Akta 712, syarikat boleh didenda tidak melebihi sepuluh peratus (10%) daripada pusing ganti (*turn over*) seluruh dunia sepanjang tempoh suatu pelanggaran itu berlaku.

SKP-BPA

4. Sekiranya terdapat mana-mana orang cuba memperolehi atau meminta apa-apa suapan daripada saya atau mana-mana orang yang berkaitan dengan syarikat ini sebagai dorongan untuk dipilih dalam perolehan seperti di atas, maka saya berjanji akan dengan segera melaporkan perbuatan tersebut kepada pejabat Suruhanjaya Pencegahan Rasuah Malaysia (SPRM) atau balai polis yang berhampiran. Saya sedar bahawa kegagalan saya berbuat demikian adalah merupakan suatu kesalahan di bawah seksyen 25 (1) Akta Suruhanjaya Pencegahan Rasuah Malaysia 2009 *[Akta 694]* dan boleh dihukum di bawah seksyen 25 (2) akta yang sama, apabila disabitkan boleh didenda tidak melebihi RM100,000 atau penjara selama tempoh tidak melebihi sepuluh tahun atau kedua-duanya.

5. Saya sesungguhnya faham bahawa syarikat melakukan kesalahan jika seseorang yang bersekutu dengan syarikat*** memberikan, menjanjikan atau menawarkan suapan untuk memperoleh atau mengekalkan perniagaan atau faedah dalam menjalankan perniagaan di bawah Seksyen 17A, Akta Suruhanjaya Pencegahan Rasuah Malaysia 2009 *[Akta 694],* apabila disabitkan kesalahan boleh didenda tidak kurang daripada sepuluh kali ganda jumlah atau nilai suapan, atau RM1 juta, atau dipenjarakan selama tempoh tidak melebihi dua puluh tahun atau kedua-duanya.

Yang benar,

Tandatangan : .....

Nama : .....

No.KP : .....

Tarikh : .....

Cap Syarikat : .....

Catatan:

(i) **termasuk kesalahan ditetapkan dalam Jadual (Perenggan 3 (a), takrif "kesalahan ditetapkan") Akta Suruhanjaya Pencegahan Rasuah Malaysia 2009 [*Akta 694*] yang boleh dihukum di bawah Kanun Keseksaan.

(ii) ***seseorang yang bersekutu dengan syarikat merujuk kepada seksyen 17A (6) Akta Suruhanjaya Pencegahan Rasuah Malaysia 2009 [*Akta 694*], iaitu seseorang itu bersekutu dengan organisasi komersial jika dia seorang pengarah, pekongsi atau pekerja organisasi komersial itu atau dia ialah orang yang melaksanakan perkhidmatan untuk atau bagi pihak organisasi komersial itu.

(iii) Surat Akuan ini hendaklah dikemukakan bersama surat perwakilan kuasa.

(iv) Takrifan perusahaan di bawah Akta 712 merangkumi syarikat yang terlibat dengan perolehan Kerajaan.

SKP-BPA

BAHAGIAN KESELAMATAN, UTM, JOHOR BAHRU, JOHOR

Panduan Kontraktor

1. Kontraktor/Pekerja dikehendaki mengambil Pas Harian di Kaunter Kawalan Pintu Utama setiap hari ketika masuk ke dalam kampus UTM.
2. Pekerja yang diambil bekerja dengan Syarikat, Kontraktor hendaklah menentukan pekerja-pekerja terbabit MEMILIKI DOKUMEN/PERMIT KERJA/VISA YANG SAH (TIDAK TAMAT TEMPOH)
3. Pemakaian Pas Keselamatan oleh Kontrak/Pekerja di MESTIKAN sepanjang masa berada di dalam kawasan kampus. Kegagalan Kontraktor/Pekerja mematuhi Peraturan Keselamatan membolehkan kerja-kerja yang akan dijalankan terganggu ketika pemeriksaan diadakan oleh pihak Keselamatan dari semasa ke semasa.
4. Pas Keselamatan

   Senarai nama-nama pekerja beserta gambar terkini dan nombor pendaftaran kenderaan tersebut hendaklah dikemukakan dalam tempoh dua minggu sebelum kerja-kerja di dalam kampus dimulakan.

   i) Pemohon dikehendaki mengemukakan salinan surat tawaran kerja/kontrak/permit kerja /dokumen-dokumen lain yang bersangkutan.

   ii) Pemohon dikehendaki mengepilkan dua keping gambar berukuran passport bersama boring yang telah lengkap ke Pejabat Keselamatan.

   iii) Pemohon dikehendaki mendapatkan tandatangan dan cop pengesahan dari Ketua Bahagian/Pihak yang berkenaan yang bertanggungjawab.

   iv) Borang Permohonan Pas diisi dalam satu salinan sahaja dan boleh didapatkan di Pejabat Bahagian Keselamatan.

   v) Untuk memperbaharui pas, pemphon dikehendaki mengikut para (i), (ii) dan (iii). Permohonan mestilah dibuat sekurang-kurangnya 7 hari sebelum tamat tempoh pas berkenaan dan dikepilkan bersama permohonan baru.

Tempoh 1 hingga 6 bulan	Tempoh 3 hingga 12 bulan
RM 5.00	RM 10.00

5. Mengisytiharkan peralatan/barang yang dibawa masuk di dalam Kampus dengan mengemukakan salinan nama barang-barang yang dibawa masuk dikeluarkan oleh Kontraktor dan disahkan oleh pihak yang berkenaan yang mengawal selia projek yang dijalankan.
6. Sentiasa memberikan kerjasama kepada pihak Keselamatan Universiti di dalam menjalankan tugasnya.
7. Mematuhi peraturan lalulintas di dalam kampus dan jika berlaku apa kejadian seperti kemalangan atau lain-lain yang memerlukan bantuan Keselamatan hendaklah segera menghubungi KETUA PENGAWAL KESELAMATAN BERTUGAS BALAI KESELAMATAN UTM di talian 07-5530014.
8. Kerja-kerja yang dijalankan melebih waktu pejabat, hendaklah mendapat kebenaran bersurat daripada pihak berkenaan (Penyelaras Projek Pejabat Harta Bina UTM) perlu diserahkan kepada Bahagian Keselamatan UTM sebelum kerja dilaksanakan.
9. Mematuhi peraturan dan melaksanakan Langkah-Langkah Keselamatan di tapak bina / kerja.
10. Menyerahkan salinan nama / Carta Organisasi yang lengkap dan mempunyai no.telefon kepada pihak Keselamatan untuk rujukan.
11. Menjaga Etika kesopanan dan cara berpakaian di dalam kampus.
12. Tidak menggunakan bilik air wanita / Siswi (Jika Pekerja Lelaki).
13. Tidak merokok di kawasan kampus.
14. Tidak menyalahguna dadah atau meminum minuman keras.

SKP-BPA

SENARAI PERUNDANGAN & PERATURAN KEPERLUAN KESELAMATAN & KESIHATAN PEKERJAAN DI TAPAK BINA

Akta Keselamatan & Kesihatan Pekerjaan 1994 (Akta 514) &Akta Kilang & Jentera 1967 (Akta 139)

1. Pegawai Keselamatan & Kesihatan (SHO) & Safety Site Supervisor
   Keperluan
   1. Pematuhan Akta Keselamatan & Kesihatan Pekerjaan 1994 (Akta 514)
      Perintah Pegawai Keselamatan & Kesihatan Pekerjaan
      - Melantik Pegawai Keselamatan & Kesihatan bagi kerja-kerja pengendalian bangunan dan binaan kejuruteraan yang melebihi RM20 juta.
   2. Pematuhan Akta Kilang & Jentera 1967 (Akta 139), Building Operations and Works of Engineering Construction Safety – (BOWEC) Peraturan 25
      - Keperluan kontraktor utama melantik penyelia keselamatan di tapak bina.

2. Peralatan & Mesin Yang Memerlukan Perakuan Kelayakan
   Keperluan
   1. Pematuhan Akta Keselamatan & Kesihatan Pekerjaan 1994 (Akta 514)
   2. Pematuhan Akta Kilang & Jentera 1967, Seksyen 19, Perakuan Kelayakan
      - Kren (PMA)
      - Skylift (PMA)
      - Piling Machine (PMA)
      - Gondola (PMA)
      - Passenger hoist, skip hoist, material hoist (PMA)
      - Air compressor (PMT)
   3. Pematuhan Akta Kilang & Jentera 1967, Peraturan-Peraturan (Pemberitahuan, Perakuan Kelayakan & Pemeriksaan)

3. Latihan & Kompetensi Pengendali Jentera
   Keperluan
   1. Pematuhan Akta Keselamatan & Kesihatan Pekerjaan 1994 (Akta 514)
      Seksyen 15 (c) – Kewajipan Am Majikan & Orang Yang Bekerja Sendiri
   2. Pematuhan Akta Kilang & Jentera 1967, Peraturan-Peraturan (Orang Yang Menjaga) Kilang & Jentera 1970

4. Peralatan Perlindungan Diri (PPE)
   Keperluan
   1. Pematuhan Akta Keselamatan & Kesihatan Pekerjaan 1994 (Akta 514)
      Seksyen 24 (1) (c) – pekerja perlu memakai peralatan perlindungan diri (PPE) sepanjang masa untuk mencegah sebarang risiko kepada keselamatan & kesihatan

5. Pemberitahuan Berkenaan Pembinaan Bangunan & Kerja Binaan Kejuruteraan (Borang JKJ 103)
   Keperluan
   1. Pematuhan Akta Kilang & Jentera 1967 (Akta 139) Seksyen35 (1) dan Peraturan-Peraturan (Pemberitahuan, Perakuan Kelayakan & Pemeriksaan)
      - Kerja-kerja berkenaan pembinaan bangunan & kerja binaan kejuruteraan yang tempohnya melebihi 6 minggu

SKP-BPA

6. Keselamatan Perancah
   Keperluan
   1. Pematuhan Akta Kilang & Jentera 1967 (Akta 139), Building Operations and Works of Engineering Construction Safety – (BOWEC) Peraturan72 -98 – Perancah perlu dibina dan dirombak oleh orang yang kompeten. Perlu diperiksa 7 hari sekali oleh orang yang kompeten. Perancah jenis tiub perlu mengikut spesifikasi BS1139

7. Keperluan Latihan CIDB/NIOSH Green Card Kepada Semua Pekerja Di Tapak Bina
   Keperluan
   1. Akta Keselamatan & Kesihatan Pekerjaan 1994 (Akta 514) (Seksyen15 (2) (c) Kewajipan Am Majikan & Orang Yang Bekerja Sendiri – Memberi maklumat, arahan & latihan kepada pekerja yang sedang bekerja)
   2. Akta Lembaga Pembangunan Industri Pembinaan Malaysia serta Pekeliling Program Kad Hijau CIDB Bil. 1/2000 dan Bil. 1/2001 – Keperluan induksi keselamatan kepada pekerja yang bekerja di tapak bina, sekiranya pihak kontraktor gagal melaksanakan sistem CIDB green card, pihak kontraktor boleh dikenakan tindakan tatatertib diambil di bawah peraturan-peraturan pendaftaran kontraktor (1995) – Peraturan 15 (1), Akta Lembaga Pembangunan Industri Pembinaan Malaysia, yang manaboleh mengakibatkan pendaftaran kontraktor dibatalkan, digantung atau ditarik balik.
8. Penyediaan Prosedur Kerja Selamat (SOP) Oleh Pihak Kontraktor Terutama Bagi Kerja Berhazad Tinggi (Kerja Panas, Pengorekan, Bekerja Di Tempat Tinggi, Ruang Terkurung)
   Keperluan
   1. Akta Keselamatan & Kesihatan Pekerjaan 1994 (Akta 514) (Seksyen 15 (2) (b) Kewajipan Am Majikan & Orang Yang Bekerja Sendiri – Membuat perkiraan bagi menjamin, setakat yang praktik keselamatan dan ketiadaan risiko kepada kesihatan berkaitan dengan penggunaan atau pengendalian, penanganan, penyimpanan dan pengangkutan loji dan bahan.

Akta-Akta Lain Yang Berkaitan

1. Pengurusan Buangan Air Sisa Limbahan Terus Ke Sistem Pembentungan (Sewer System)
   Keperluan
   1. Akta Kualiti Alam Sekeliling 1974 (Akta 127)
   2. Akta Jalan, Saliran Dan Bangunan 1974 (Akta 133)

2. Pengurusan Sisa Terjadual
   Keperluan
   1. Akta Kualiti Alam Sekeliling 1974 (Akta 127), Peraturan Sisa Terjadual 2005 – Sisa-sisa yang tersenarai dalam peraturan ini perlu dilupuskan mengikut peraturan yang ditetapkan di premis yang telah diberi lesen untuk melupuskan sisa terjadual.

SKP-EPA

1.0 KEPERLUAN PERKHIDMATAN

1.1 Semua kerja yang akan dilaksanakan ditapak perlu mematuhi piawaian, pekeliling dan peraturan kerjaan seperti berikut :-

i. Garis Panduan dan Peraturan bagi Perancangan Bangunan oleh Jawatankuasa Standard dan Kos, Edisi Tahun 2015
ii. Undang-Undang Kecil Bangunan Seragam.
iii. Akta Keselamatan Dan Kesihatan Pekerjaan.
iv. Lain-lain akta dan peraturan kerajaan yang berkaitan.

1.2 Semua kuantiti yang dinyatakan merupakan anggaran kuantiti untuk rujukan sahaja. Kontraktor perlu menyemak kuantiti sebenar yang diperlukan berdasarkan lukisan tender yang disertakan untuk memastikan harga yang ditawarkan meliputi semua skop bagi penyiapan kerja ini.

1.3 Sekiranya terdapat keperluan lukisan kerja ataupun butiran binaan yang berkaitan pihak kontraktor hendaklah mengemukakannya kepada UTM untuk semakan dan pengesahan. Walaubagaimanapun sebarang penambahbaikan dan cadangan yang bersesuaian perlu dimaju dan dibincangkan bersama UTM

1.4 Semua kerja, bahan binaan dan aksesori perlu mendapatkan kelulusan dari UTM sebelum dibekal dan dipasang ditapak. Kontraktor perlu mengemukakan cadangan *(proposal)*, *'shop drawing'*, *'method statement'*, '*sample board'*, katalog dan *'mock-up'* termasuk skema warna bagi bangunan. Sekiranya perlu, pihak kontraktor perlu mengatur lawatan ke kilang atau *'places of reference'* bagi pemilihan dan pengesahan bahan yang digunakan.

1.5 Pihak kontraktor dikehendaki membuat lawatan ke tapak bina bagi memastikan kefahaman keadaan tapak, ukuran-ukuran sebenar serta mengenalpasti keperluan sebenar di tapak. Harga yang dimasukkan oleh kontraktor mestilah mengandungi segala aspek yang perlu bagi penyiapan setiap kerja tersebut.

1.6 Hari bekerja yang wajib bagi semua pekerja kontraktor adalah pada setiap hari Ahad hingga Khamis melainkan sekiranya hari tersebut jatuh sebagai hari cuti umum. Walau bagaimanapun, kontraktor juga dikehendaki menyediakan pekerja selepas waktu pejabat atau semasa cuti umum apabila diperlukan atau diarahkan tanpa ada tambahan tuntutan selain tuntutan item kerja. Masa bekerja bagi pekerja adalah seperti berikut :-

1.6.1 **Isnin hingga Jumaat - 8.00 pagi hingga 5.00 petang**
1.6.2 **Sekiranya kontraktor perlu melaksanakan kerja di luar waktu pejabat maka segala tuntutan kerja lebih masa bagi staf UTM terlibat yang layak adalah dibawah tanggungjawab kontraktor.**
1.6.3 **Penggunaan rekod kehadiran staf kontraktor hendaklah dicatatkan di tapak.**

1.7 Penggunaan lif penumpang adalah tidak dibenarkan sama sekali. Pihak kontraktor diminta untuk mengambilkira penggunaan jentera dan mesin berkaitan bagi pengangkutan material dan lain-lain.

SKP-BPA

1.8 Kontraktor dikehendaki melakukan pengujian dan pentauliahan bagi skop kerja yang berkaitan sahaja seperti berikut :-

i. Kerja Mekanikal
   a. Pendingin hawa dan *exhaust fan.*
   b. Menyediakan rekod ujiterima peralatan dan OMM.

ii. Kerja Elektrik
   a. Pengujian penebatan dan pembumian.
   b. Penandaan pada litar lampu dan soket.
   c. Menyediakan rekod ujiterima peralatan.

* Semua kerja-kerja pengujian dan pentauliahan perlu melibatkan UTM dan menyerahkan keputusan pengujian termasuk laporan dan dokumen-dokumen yang berkaitan serta memastikan semua sistem bangunan berfungsi dengan baik.

1.9 Penghantaran:-

i. Pembekal perlu memaklumkan kepada pihak UTM tarikh dan masa penghantaran dan perlu disertakan dengan D.O *(Delivery Order).*
ii. Pihak UTM akan membuat semakan ke atas 1 set perabot dan dibekalkan terlebih dahalu sebelum pembekal menurunkan baki lain-lain item ke tapak bina.
iii. Semasa penghantaran perlu ada wakil UTM yang dinamakan dan pihak pembekal juga perlu menamakan wakil pembekal yang akan berada di lokasi semasa penghantaran dan semakan perabot.
iv. Pihak UTM tidak akan bertanggungjawab terhadap penghantaran yang tidak mengikut spesifikasi dan kelulusan di tapak.

2.0 SKOP KERJA AWALAN TEKNIKAL

2.1 Skop kerja awalan hendaklah mengikut perkara-perkara berikut :-

i. Kontraktor hendaklah memastikan kawasan tapak binaan dalam keadaan bersih dan tersusun. Sisa buangan hendaklah dibawa ke kawasan luar kampus yang dibenarkan oleh UTM.

ii. Menyediakan dan menyerahkan tiga (3) set jadual Perancangan Kerja dalam bentuk *bar chart* atau CPM (tertakluk kepada kelulusan UTM) sebelum memulakan kerja di tapak.

iii. Menyediakan set Laporan Kemajuan Kerja (bilangan set laporan tertakluk kepada arahan UTM) termasuk laporan bergambar (sebelum, semasa dan selepas) dan menyerahkan laporan tersebut kepada UTM 3 hari sebelum tarikh Mesyuarat Tapak diadakan.

iv. Pihak kontraktor hendaklah menghantar laporan pengujian dan pertauliahan, laporan bergambar (sebelum dan selepas siap kerja dilaksanakan), manual operasi dan *'as-built drawing'* (4 perenggu berjilid

SKP-BPA

hard cover) seperti yang dinyatakan dalam kontrak selepas satu (1) bulan dari tarikh siap kerja. *'As-built drawing'* hendaklah menggunakan perisian AutoCad *(latest version)* dan *'soft copy'* lukisan lengkap dalam *'external hard disc'* 500GB.

v. Semua sambungan *'temporary supply'* untuk bekalan air serta elektrik perlu disertakan dengan meter dan merujuk kepada UTM.

vi. Pihak kontraktor adalah bertanggungjawab untuk membaiki dan menggantikan sebarang kerja, bahan, kemudahan bangunan, struktur atau kemasan bangunan sedia ada yang rosak akibat kecuaian kontraktor semasa menjalankan dan menyiapkan kerja-kerja di tapak. Bahan gantian hendaklah dari jenis yang sama atau setanding dengan mendapat persetujuan Pegawai Inden.

vii. Papan tanda kerja - Kontraktor dikehendaki membina papan tanda kerja mengikut spesifikasi (piawaian UTM) dari jenis *printed canvas*, saiz berukuran 1200mm x 1500mm dengan 50mm x 50mm tebal *'M.S structure' post* dengan ketinggian 1000mm, lengkap dengan teks dan maklumat berikut :

a. Tajuk Projek
b. Jawatan Pegawai Penguasa
c. Jawatan & nombor telefon Wakil Pegawai Penguasa Utama
d. Nama Kontraktor
e. Tarikh mula & tarikh siap
f. No. PTW

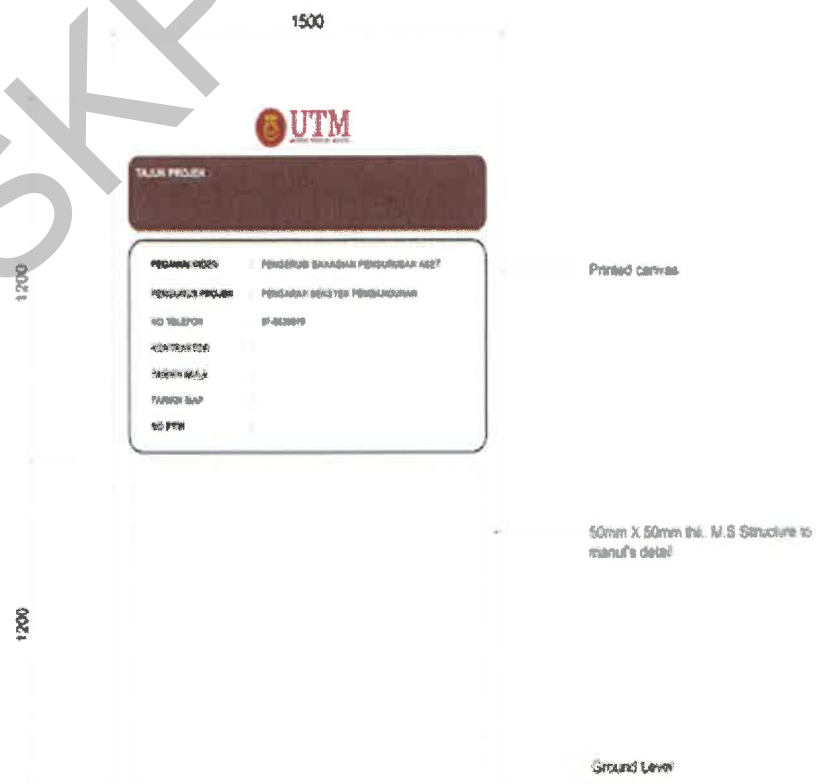

SKP-BPA

KERJA BAIKPULIH DAN NAIK TARAF BILIK DOKTOR DAN LAIN-LAIN RUANG DI ARAS BAWAH PUSAT KESIHATAN UNIVERSITI, UNIVERSITI TEKNOLOGI MALAYSIA, JOHOR BAHRU, JOHOR.

1.0 Pengenalan Projek
Kerja membina ruang tambahan untuk bilik doktor dan membaikpulih ruang-ruang sedia ada di aras bawah Pusat Kesihatan Universiti merangkumi skop kerja senibina yang melibatkan kerja kemasan lantai, kemasan dinding, kemasan siling, pintu, tingkap, skop kerja awam yang melibatkan pembinaan bangunan tambahan untuk menempatkan sebuah bilik rawatan baharu termasuk keperluan perabot, kerja mekanikal dan kerja elektrik.

2.0 Perincian skop kerja senibina seperti berikut:-

A. KERJA MEMBUKA, MEROBOH, MEMECAH, MENANGGAL DAN MEMBUANG
Kerja meroboh dan menanggal sebarang binaan, kemasan atau sktruktur yang diperlukan bagi menyempurnakan kerja baikpulih ruang dalam dan luar bangunan yang terlibat sepertimana ditunjukkan dalam lukisan kerja, termasuk kerja membersih dan membawa keluar sisa binaan dari kawasan kampus UTM Johor Bahru, Johor.

B. BILIK KONSULTASI 7

a. Kerja Lantai dan Kemasan
i. Lantai F2
ii. Lantai F3

b. Kerja Dinding dan Kemasan
i. Dinding P1
ii. Dinding P2
iii. Dinding P3

c. Kerja Siling dan Kemasan
i. Siling C1

d. Kerja Pintu
i. Pintu D4
ii. Pintu D5

e. Kerja Tingkap
i. Tingkap W1

f. Kerja Kelengkapan Kebersihan
i. Wash hand basin WB

g. Kerja Bumbung dan Kemasan
i. RF1

h. Kerja Luar Bangunan

i. Kerja membina concrete sump 600mm x 600mm x 600mm(D) dari dinding batu bata dan berlepa.

ii. Kerja membekal dan memasang penutup longkang dari *PC drain cover* 300mm x 600mm.

iii. Kerja membekal dan memasang penutup sump dari keluli MS 3mm tebal berukuran 600mm x 600mm.

iv. Kerja turfing

SKP-BPA

C. BILIK KONSULTASI 5

a. Kerja Dinding dan Kemasan
   i. P1
   ii. P3

b. Kerja Lengkapan Pembersihan
   i. WB

D. LOBI DAN RUANG MENUNGGU

a. Kerja Dinding dan Kemasan
   i. P1

E. BILIK KONSULTASI 1

a. Kerja Dinding dan Kemasan
   i. P1

b. Kerja Lengkapan Pembersihan
   i. WB

F. BILIK SAMPEL DARAH

a. Lantai dan Kemasan
   i. Kerja baikpulih dan pasang kemasan lantai terazo berukuran 300mm x 300mm

b. Dinding dan Kemasan
   i. P1
   ii. P5
   iii. P6

c. Siling dan Kemasan
   i. C3

d. Pintu
   i. D1
   ii. D6

e. Perabot bina dalam
   i. B1 berukuran : 2000mm (P) x 600mm (L) x 2700mm (T)

G. STOR

a. Kerja Lantai dan Kemasan
   i. Lantai F1

b. Kerja Dinding dan Kemasan
   i. Dinding P1
   ii. Dinding P2
   iii. Dinding P3
   iv. Dinding P4

c. Kerja Siling dan Kemasan
   i. Siling C2

d. Pintu
   i. D3

SKP-BPA

e. Tingkap
   i. W2
   ii. W3

H. PAKIR BERBUMBUNG

a. Kerja Bumbung dan Kemasan
   i. RF4

I. PETANDA NAMA

a. Petanda Nama SP1

b. Petanda Nama SP2

c. Petanda Nama SP3

3.0 Skop kerja ini adalah seperti yang dinyatakan/ditunjukan dalam lukisan kerja yang disediakan oleh UTM.

4.0 Kontraktor hendaklah memastikan semua kerja dilaksanakan ditapak bina sepertimana yang dinyatakan dalam **skop kerja, spesifikasi standard JKR, spesifikasi teknikal, jadual speksifikasi dan lukisan** yang dibekalkan oleh UTM.

SKP-BPA

KERJA BAIKPULIH DAN NAIK TARAF BILIK DOKTOR DAN LAIN-LAIN RUANG DI ARAS BAWAH PUSAT KESIHATAN UNIVERSITI, UNIVERSITI TEKNOLOGI MALAYSIA, JOHOR BAHRU, JOHOR.

1.0 Membekal, memasang dan menyusun atur perabot ke lokasi-lokasi sepertimana dinyatakan di dalam lukisan perabot.

2.0 Senarai jenis perabot adalah seperti berikut :-

A. BILIK KONSULTASI 7

a. Perabot Berasaskan Kayu
- i. FA5 Meja Staf
- ii. FC5 Almari Laci Beroda
- iii. FC27 Sliding Door Side Cabinet

b. Perabot Berasaskan Upholstery
- i. FB6 Kerusi Pegawai – High Back
- ii. FB38 Kerusi Pesakit

c. Perabot Berasaskan Pelbagai
- i. FF1 Roller Blind
- ii. FF2 Hospital Curtain

B. BILIK KONSULTASI 8

a. Perabot Berasaskan Kayu
- i. FA5 Meja Staf
- ii. FC5 Almari Laci Beroda
- iii. FC27 Sliding Door Side Cabinet

b. Perabot Berasaskan Upholstery
- i. FB6 Kerusi Pegawai – High Back
- ii. FB38 Kerusi Pesakit

C. BILIK SAMPEL DARAH

a. Perabot Berasaskan Kayu
- i. FA3 Meja Staf
- ii. FC5 Almari Laci Beroda

b. Perabot Berasaskan Upholstery
- i. FB7 Kerusi Staf – Medium Back
- ii. FB38 Kerusi Pesakit

D. STOR

a. Perabot Berasakan Logam
- i. FC22 Heavy Duty Rack

3.0 Skop kerja ini adalah seperti yang dinyatakan/ditunjukan dalam lukisan kerja yang disediakan oleh UTM.

4.0 Kontraktor hendaklah memastikan semua kerja dilaksanakan ditapak bina sepertimana yang dinyatakan dalam **skop kerja, spesifikasi standard JKR, spesifikasi teknikal, jadual speksifikasi dan lukisan** yang dibekalkan oleh UTM.

SKP-BPA

1. Perincian skop kerja awam seperti berikut :

A. BILIK KONSULTASI 7

i. Kerja Pengorekan Tanah
- Kerja-kerja memotong, memecah lantai sediaada sehingga ke *platform level* yang dikehendaki termasuk membuang dan memadatkan tanah.
- Kerja-kerja pengorekan tanah maksima 1.5m dalam (asas, rasuk tanah, *gully trap* dan yang berkaitan) termasuk membuang dan memadatkan tanah.
- Semua lebihan tanah atau tanah yang tidak diperlukan mesti dibawa keluar dari kampus UTM.
- Penggunaan tanah untuk kerja menambak atau menimbus sekiranya tidak mencukupi di kawasan tapak sediada, tanah dari sumber luar diperlukan.

ii. Kerja-kerja Struktur
- Kerja membina dan menyiapkan struktur asas, stump konkrit dan rasuk tanah
  - Asas pad P1 - Asas pad berukuran minima 650mm x 650mm dari konkrit bertelulang gred 30 dengan besi tetulang T12 berjarak minima 125mm c/c di atas 50mm tebal *lean concrete* dan *crusher run* yang telah dipadatkan dan lain-lain kerja berkaitan sepertimana lukisan.
  - Stump & column (C1) - berukuran 300mm x 300mm ketinggian minima 4meter dari konkrit bertelulang gred 30 dengan besi telulang T12 termasuk links bersaiz R10 dengan jarak 125mm c/c serta kerja acuan konkrit (*formwork*) dan lain-lain kerja berkaitan sepertimana lukisan.
  - Stump & column (C2) - berukuran 150mm x 300mm ketinggian minima 4meter dari konkrit bertelulang gred 30 dengan besi telulang T12 termasuk links bersaiz R10 dengan jarak 125mm c/c serta kerja acuan konkrit (*formwork*) dan lain-lain kerja berkaitan sepertimana lukisan.
  - Rasuk tanah GB1 - berukuran minima 150mm x 300mm dari konkrit bertelulang gred 30 dengan besi tetulang minima T10 termasuk links bersaiz R6 dengan jarak 175mm c/c.
  - Rasuk tanah RB1 - berukuran minima 150mm x 300mm dari konkrit bertelulang gred 30 dengan besi tetulang minima T10 termasuk links bersaiz R6 dengan jarak 175mm c/c.
  - Rasuk tanah RB2 - berukuran minima 200mm x 300mm dari konkrit bertelulang gred 30 dengan besi tetulang minima T10 termasuk links bersaiz R6 dengan jarak 125mm c/c.
  - Ground slab - berukuran minima 3.8m x 5.1m berketebalan 110mm gred 25 dari konkrit bertelulang T10 berjarak 250mm c/c *bothways* dan lain-lain kerja berkaitan sepertimana lukisan.
  - Roof slab - berukuran minima 3.8m x 5.1m berketebalan 110mm gred 25 dari konkrit bertelulang T10 berjarak 250mm c/c *bothways* beserta lapisan kalis air jenis bitumineous dan lain-lain kerja berkaitan sepertimana lukisan.

SKPBPA

- Kerja Rain Water Down Pipe (RWDP)
  - *Rainwater down pipe* bersaiz 110mm ketinggian 3.2m dan lain-lain kerja berkaitan sepertimana lukisan.

- Kerja Ramp
  - Ramp berketebalan 125mm konkrit bertelulang gred 25 dengan besi 1 lapisan BRC A7 di atas 50mm lean concrete dan 150mm crusher run yang telah dipadatkan dan besi telulang R10 dengan jarak 150mm c/c *anchored* pada rasuk tanah yang baharu.dan lain-lain kerja berkaitan sepertimana lukisan

- Kerja Perimeter Drain (Precast)
  - *Perimeter drain* half round berukuran 230mm dia. di atas konkrit berketebalan 100mm bertelulang gred 25 bertelulang dengan 1 lapisan BRC A7 di atas 150mm *compacted hardcore* dan lain- lain kerja berkaitan sepertimana lukisan.

- Kerja Apron
  - *Apron* bersaiz 900mm x 600mm berketebalan 110mm konkrit bertelulang gred 25 dengan 1 lapisan BRC A8 dan lain- lain kerja berkaitan sepertimana lukisan.

- Kerja RC Gutter
  - *Apron* bersaiz 900mm x 600mm berketebalan 110mm konkrit bertelulang gred 25 minima Y10 berjarak 150mm c/c dan lain-lain kerja berkaitan sepertimana lukisan.

iii. Kerja Anti Termite

- Kerja semburan anti termite pada struktur yang mencecah tanah sebelum sebarang kerja konkrit. (Anggaran kuantiti : 30m2)
  - Rujukan lukisan no. UTM.J /SP/ A / 12 / 2025 /01 (SH)
  - Rujukan lukisan no. UTM.J /SP/ A / 12 / 2025 /02 (SH)

SKP-BPA

B. PARKIR BERBUMBUNG

i. Kerja Pengorekan Tanah

- Kerja-kerja memotong, memecah lantai sediaada sehingga ke *platform level* yang dikehendaki termasuk membuang dan memadatkan tanah.
- Kerja-kerja pengorekan tanah maksima 1.5m dalam (asas, rasuk tanah, *gully trap* dan yang berkaitan) termasuk membuang dan memadatkan tanah.
- Semua lebihan tanah atau tanah yang tidak diperlukan mesti dibawa keluar dari kampus UTM.
- Penggunaan tanah untuk kerja menambak atau menimbus sekiranya tidak mencukupi di kawasan tapak sediada, tanah dari sumber luar diperlukan.

ii. Kerja-kerja Struktur

- Kerja membina dan menyiapkan struktur asas pad, kerja besi dan stump.
  - Asas pad - Asas pad berukuran minima 900mm x 900mm berketebalan 300mm dari konkrit bertelulang gred 25 dengan besi tetulang T12 berjarak minima 125mm c/c di atas 100mm tebal *crusher run* yang telah dipadatkan dan lain-lain kerja berkaitan sepertimana lukisan dan arahan pegawai Inden / wakilnya.
  - Stump - berukuran 300mm x 300mm ketinggian minima 600mm dari konkrit bertelulang gred 25 dengan besi telulang T12 termasuk links bersaiz R6 dengan jarak 100mm c/c serta kerja acuan konkrit (*formwork*) dan lain-lain kerja berkaitan sepertimana lukisan.

- Kerja besi.
  - M.S *plate* - berukuran minima 275mm x 275mm x 10mm dibolt dari jenis M16 (16mm) dan nut serta mengecat 1 lapis cat tahan karat dan 2 lapis cat kemasan dan lain-lain kerja sepertimana lukisan spesifikasi.
  - *Roof trusses* - Bumbung berukuran 17.8m x 6m beserta kerangka mild steel hollow section dan struktur keluli tiang bersaiz 150mm x 150mm x 4.5mm tebal (SHS) termasuk mengecat 1 lapis cat tahan karat dan 2 lapis cat kemasan dan lain-lain kerja sepertimana lukisan spesifikasi.
  - Rujukan lukisan no. UTM.J /SP/ A / 12 / 2025 /03 (SH)
  - Rujukan lukisan no. UTM.J /SP/ A / 12 / 2025 /04 (SH)

iii. Kerja Jalan

- Kerja-kerja memotong dan membuang tanah serta kerb pada ketebalan 500mm.
- Kerja-kerja membekal, menghampar dan memadat.
  - 150mm tebal crusher run mengikut spesifikasi JKR 2023, lukisan dan arahan pegawai Inden / Wakilnya.
  - 60mm tebal binder course AC28 termasuk satu lapisan bitumen cecair (prime coat) mengikut spesifikasi JKR 2023, lukisan dan arahan pegawai Inden / Wakilnya.
  - 40mm tebal wearing coarse AC14 termasuk satu lapisan bitumen cecair (tack coat) mengikut spesifikasi JKR 2023, lukisan dan arahan pegawai Inden / Wakilnya.
  - Rujukan lukisan no. UTM.J /SP/ A / 12 / 2025 /03 (SH)
  - Rujukan lukisan no. UTM.J /SP/ A / 12 / 2025 /04 (SH)

- Kerja susur jalan (road kerb)
  - Kerja-kerja meroboh *road kerb* asal bagi kerja-kerja pelebaran jalan sepertimana lukisan, spesifikasi dan arahan Pegawai Inden/Wakilnya.
  - Kerja-kerja membekal dan memasang 100mm x 300mm tinggi susur jalan dari konkrit pratuang (1:2:4 -20mm) dengan satu

SKP-BPA

permukaan condong dan panjang yang sesuai termasuk tapak konkrit (1:3:6-38mm) diperkukuhkan di hadapan dan belakang dengan konkrit yang sama serta lain-lain kerja berkaitan sepertimana lukisan, spesifikasi dan arahan Pegawai Inden/Wakilnya.

- Rujukan lukisan no. UTM.J /SP/ A / 12 / 2025 /03 (SH)

- Kerja mengecat *roadline*
  - Kerja mengecat semula garisan tempat letak kenderaan dan menyapu 3.0mm tebal cat garisan jalan jenis *Reflective Thermoplastic* serta lain-lain kerja berkaitan kerja berkaitan sepertimana lukisan, spesifikasi dan arahan Pegawai Inden/Wakilnya.
    a) 3 lot parking ambulans (3500mm lebar / lot)
    b) 1 lot parking van (2800mm lebar/lot)
    c) 2 lot parking hilux (2800mm lebar /lot)
    d) d) 11 lot parking kereta (2500mm lebar/lot)

  Rujukan lukisan no. UTM.J /SP/ A / 12 / 2025 /03 (SH)
  Rujukan lukisan no. UTM.J /SP/ A / 12 / 2025 /04 (SH)

SKP-BPA

KERJA UBAHSUAI RUANG DAN BILIK DOKTOR DI ARAS BAWAH PUSAT KESIHATAN UNIVERSITI, UNIVERSITI TEKNOLOGI MALAYSIA, JOHOR BAHRU

A. UMUM

1. Skop kerja ini hendalah **dibaca dan difahami** oleh kontraktor. Selain skop yang dinyatakan di bawah, kontraktor perlu juga perlu merujuk dan mematuhi skop yang telah dinyatakan di dalam ***bill of quantity*** **(BQ), jadual spesifikasi teknikal dan lukisan kontak yang telah dibekalkan oleh pihak UTM.**

2. Kontraktor adalah bertanggungjawab untuk membaiki dan menggantikan sebarang kerja, bahan, kemudahan bangunan, struktur atau kemasan bangunan yang rosak akibat kecuaian kontraktor sebaik sahaja tapak projek diserahkan.

3. Kerja-kerja mematikan dan menghidupkan bekalan elektrik adalah dibawah tangunggjawab kontraktor. Sekiranya berlaku ***tripping*** atau litar pintas di kawasan bangunan atau ruang bersebalahan dengan tapak projek, kerja baikpulih semula bekalan perlu dilaksanakan oleh pihak kontraktor dalam tempoh masa **24 JAM**.

4. Semua peralatan yang dibekal dan dipasang perlulah mendapatkan kelulusan daripada UTM dengan menghantar borang RFA (request for approval). UTM berhak menolak tawaran kontraktor yang **tidak mendapat kelulusan RFA**.

5. Semua peralatan mestilah tulen daripada pengilang. Pembekal perlu mengemukakan dokumen sebagai bukti.

6. Peralatan baru mestilah lengkap dengan jaminan (*warranty*) dan inventori pemasangan mengikut lokasi untuk simpanan UTM.

7. Semakan kefungsian peralatan hendaklah dilaksanakan sebelum kerja pengantian lengkapan bagi memastikan tiada kerosakan pada pendawaian sediada. Jika terdapat kerosakan pada pendawaian semasa kerja pengantian, kontraktor perlu bertanggungjawab bagi membaiki kerosakan mengikut spesifikasi UTM.

8. Bagi kerja yang melibatkan gangguan kepada sistem pendawaian elektrik seperti kerja menukar siling, kontraktor perlu membuat semakan bersama staf UTM berkenaan kefungsian alatan tersebut. Sebarang kerosakan kepada sistem pendawaian adalah tanggungjawab kontraktor untuk membaiki semula mengikut spesifikasi UTM.

9. Kontraktor hendaklah memastikan harga yang ditawarkan lengkap dengan semua peralatan/aksesori/pendawaian yang diperlukan untuk menyiapkan kerja ini. Sebarang penambahan kos selepas kontrak, adalah perlu ditanggung oleh kontraktor.

10. Kontraktor hendaklah melantik orang kompetan minima **PW4** bagi kerja-kerja elektrik. Borang elektrik dan sijil orang kompeten perlu dihantar sebagai bukti sokongan. Sebarang pepasangan dan pengujian elektrik adalah menjadi tanggungjawab orang kompeten tersebut.

SKP-BPA

11. Kontraktor hendaklah memastikan harga yang ditawarkan lengkap dengan semua peralatan/aksesori yang diperlukan untuk menyiapkan kerja ini. Sebarang penambahan kos selepas kontrak, adalah perlu ditanggung oleh kontraktor.

B. PERINCIAN SKOP KERJA YANG TERLIBAT

1. Membuka, menanggal, dan mematikan lengkapan dan pendawaian lama yang tidak digunakan dan perlu dilupuskan oleh pihak kontraktor di luar kawasan UTM termasuk membuat senarai semak barangan yang hendak dilupuskan

   1.1 Pendawaian lama perlu dimatikan/dibuka sehingga ke punca bekalan kuasa atau DB. Kontraktor dikehendaki memeriksa laluan kabel terlebih dahulu sebelum menanggalkannya. Bagi pendawaian yang perlu dimatikan berkaitan dan menjejaskan fungsi litar yang masih digunapakai, kontraktor dikehendaki membuat penyambungan/mematri dan kekemasan pada litar tersebut selaras dengan pengesahan Jurutera.

   1.2 Lubang lama mata Suis/soket/Utp/Telefon/Volume pembesar suara atau seumpamanya yang telah ditanggalkan hendaklah ditutup dan dikemaskan sesuai dengan permukaan sekitar termasuk menyimen dan mengecat.

   1.3 Peralatan yang dibuka/dimatikan perlu mendapatkan arahan dan persetujuan dari penyelia tapak. Adalah menjadi tanggung jawab kontraktor untuk untuk melepaskannya di luar kawasan UTM manakala bagi peralatan aset tetap UTM seperti projektor dan seumpamanya **mestilah di kembalikan kepada pihak UTM berserta no. Siri peralatan tersebut**.

   1.4 Skop ini melibatkan **kesemua ruang kerja** dan akan dimaklumkan oleh Penyelia Tapak dari masa ke semasa sepanjang tempoh kontrak. Jika kontraktor tidak pasti samaada lengkapan/pendawaian di kawasan kerja tersebut perlu dimatikan atau tidak, perlulah merujuk kepada penyelia tapak. Sebarang kecuaian/kerosakan/kesilapan membuka adalah menjadi **tanggungjawab kontraktor.**

   1.5 Skop kerja membuka dan mematikan pendawaian/lengkapan **lama dan tidak digunakan** merangkumi peralatan seperti berikut:-

      i) Pendawaian dan lengkapan soket termasuk konduit/trunking
      ii) Pendawaian dan kelengkapan lampu dan suis
      iii) Pendawaian dan kelengkapan kipas
      iv) Lain-lain peralatan yang terlibat dengan kerja pecah, roboh, pengalihan dan seumpamanya tertakluk kepada arahan pegawai inden atau wakilnya dari semasa ke semasa sepanjang tempoh kontrak

2. Membuat ujian berserta mengeluarkan laporan bagi ujian penebatan pepasangan kabel elektrik dan membuat penandaan pada pepasangan kabel elektrik

3. Pendawaian mata lampu dan kipas termasuk membekal dan memasang kelengkapan lampu, kipas dan suis baharu

SKP-BPA

4. Pendawaian mata soket dan mata rangkaian ICT termasuk membekal dan memasang kelengkapan

5. Membekal, memasang dan mengujiterima pemutus litar (basic protection) beserta pendawaian.

6. Kerja-kerja membekal dan memasang kelengkapan bagi sistem QMS

7. Membekal, memasang dan mengujiterima pemutus litar (basic protection) beserta pendawaian.

SKP-BPA

KERJA BAIKPULIH DAN NAIK TARAF BILIK DOKTOR DAN LAIN-LAIN RUANG DI ARAS BAWAH PUSAT KESIHATAN UNIVERSITI, UNIVERSITI TEKNOLOGI MALAYSIA, JOHOR BAHRU, JOHOR

SKOP KERJA AM

a. Kontraktor hendaklah merujuk lukisan bernombor: - UTM.J/SP/M/12/2025/01(SH) sehingga UTM.J/SP/M/12/2025/08(SH) skop kerja, spesifikasi '*Specification for Building Works* 2020 (JKR 208000-0226-20)', spesifikasi '*Specification for Low Voltage Internal Electrical Installation* (LS-1)', spesifikasi teknikal, spesifikasi data teknikal dan tapak bina untuk mendapatkan ukuran dan bilangan sebenar. (Ukuran dan kuantiti yang dinyatakan adalah anggaran sahaja).

b. Kuantiti sementara adalah bagi item yang dinyatakan sahaja. Bayaran kepada kontraktor berdasarkan kuantiti sebenar di tapak.

c. Bagi kerja-kerja membuka dan menanggal kelengkapan sistem mekanikal sedia ada, peralatan dan kuantiti yang dinyatakan adalah sebagai rujukan sahaja. Mana-mana peralatan sedia ada yang difikirkan perlu hendaklah dibuka dan ditanggal bagi melengkapkap keseluruhan kerja.

d. Harga ditawarkan hendaklah termasuk kos *coring,* memotong, memecah dan membaikpulih permukaan dinding dan lantai serta lain-lain kerja berkaitan untuk melengkapkan pepasangan.

e. Harga ditawarkan hendaklah termasuk kos penyediaan, pemasangan dan membuka perancah atau kadar sewa jentera pengangkat (sekiranya perlu).

f. Kontraktor hendaklah mengujiterima *(testing and commissioning)* peralatan mekanikal yang telah lengkap dipasang termasuk menyediakan *manual operation* (jika perlu) dan rekod ujiterima peralatan.

g. Kontraktor dikehendaki melakukan kerja-kerja *servicing* dan penyenggaraan dalam tempoh tanggungan kecacatan *(defect liability period)* untuk alatan yang dipasang termasuk menyediakan laporan lengkap bertulis berkaitan kerja-kerja *services* dan pembaikan. Kos yang berkaitan perlu ditanggung sendiri oleh pihak kontraktor.

h. Kontraktor hendaklah membaiki kerosakan akibat kecuaian dari pihak kontraktor terhadap mana-mana bahagian bangunan daripada kerja pemasangan yang dilaksanakan termasuk kerja-kerja mengecat semula dinding dengan warna asal. Kos pembaikan perlu ditanggung oleh Kontraktor.

i. Kontraktor hendaklah membaiki semula kemasan sedia ada seperti asal pada permukaan dinding, *slab* dan lantai yang terlibat dengan kerja pemasangan mekanikal.

SKP-BPA

KERJA-KERJA MEKANIKAL

1.0 KERJA-KERJA SISTEM HAWA DINGIN DAN PENGUDARAAN MEKANIKAL

1.1 Kerja-kerja membuka, menyenggara dan memasang semula hawa dingin sedia ada *air-cooled split non-inverter* (R410a) termasuk membekal dan memasang baharu *refrigerant pipe, drain pipe, drain pump, trunking, rubber compound pipe insulation,* pendawaian unit serta lain-lain kerja dan aksesori yang diperlukan untuk melengkapkan pemasangan.

Skop kerja-kerja menyenggara hawa dingin sedia ada adalah seperti berikut: -

Indoor unit
- *Inspect unit for any abnormalities;*
- *Pump down the system;*
- *Dismantle indoor unit from the instalation;*
- *Dismantle all components;*
- *Clean (with chemical) and as necessary;*
- *Re-assemble the unit and fix to the installation; and*
- *Flush drain pipe as necessary.*

Outdoor unit
- *Dismantle casing as necessary;*
- *Cover all electrical parts;*
- *Clean (with chemical) and as necessary;*
- *Assemble back the installation;*
- *Assemble the refrigerant piping and check for any leaking and make good as necessary; and*
- *Top up refrigerant as necessary*

Spesifikasi hawa dingin adalah seperti berikut: -

a) *Wall mounted type* anggaran kapasiti 9,000 btu/hr

1.2 Kerja-kerja membekal, memasang dan mengujiterima baharu sistem hawa dingin *air-cooled split non-inverter* (R32) lengkap dengan *controller, starter, refrigerant pipe, drain pipe, trunking, rubber compound pipe insulation,* pendawaian unit serta lain-lain kerja dan aksesori yang diperlukan untuk melengkapkan pemasangan.

Spesifikasi hawa dingin adalah seperti berikut: -

a) *Wall mounted type* kapasiti minima 18,000 btu/hr

1.3 Kerja-kerja membekal dan memasang pendawaian mata hawa dingin menggunakan kabel PVC 2 x 4mm² dari DB sedia ada ke setiap unit lengkap dengan pengalir bumi, *heater switch, G.S conduit/trunking* serta lain-lain kerja dan aksesori yang diperlukan untuk melengkapkan pemasangan.

SKP-BPA

1.4 Kerja-kerja membuka dan memasang semula *wired remote* sedia ada termasuk membekal dan memasang *signal cable* lengkap dengan *conduit, bracket* dan lain-lain aksesori yang berkaitan.

1.5 Kerja-kerja membekal dan memasang mata *exhaust fan* menggunakan kabel PVC 2 x 2.5mm2 dari DB elektrik ke setiap unit lengkap dengan suis, *plug top / ceiling rose,* pengalir bumi, *G.S conduit, bracket* dan lain-lain aksesori yang berkaitan.

2.0 KERJA-KERJA SISTEM PENCEGAH KEBAKARAN

2.1 Kerja-kerja membekal dan memasang *heat detector* lengkap dengan sistem pendawaian, *G.S conduit, bracket, adaptor* serta lain-lain kerja dan aksesori yang diperlukan untuk melengkapkan pemasangan.

2.2 Kerja-kerja membekal dan memasang lengkapan baharu Lampu Tanda 'KELUAR' *(Exit Sign)* jenis LED *(surfaced / recessed mounting)* termasuk mata lampu (tanpa suis) secara pendawaian konduit permukaan atau terbenam menggunakan kabel PVC 2 x 1.5mm² I/d kabel perlindungan serta lain-lain kerja dan aksesori yang diperlukan untuk melengkapkan pemasangan.

***Nota – Pemasangan Lampu Tanda 'KELUAR' *(Exit Sign)* adalah dari jenis *recessed* pada permukaan siling dan dari jenis *surfaced* pada permukaan dinding.**

3.0 KERJA-KERJA PERPAIPAN BEKALAN AIR DAN SANITARI

3.1 Kerja-kerja *coring,* memotong dan memecah permukaan dinding dan lantai yang terlibat untuk laluan perpaipan bekalan air dan sanitari baharu secara terbenam / terdedah dan kerja membaiki semula kemasan sama seperti asal pada permukaan dinding, *slab* dan lantai yang terlibat selepas pemasangan dan penggantian paip dan kelengkapannya serta lain-lain kerja berkaitan.

3.2 Kerja-kerja membekal dan memasang perpaipan bekalan air jenis uPVC *class 7* lengkap dengan semua aksesori seperti *coupling, female threaded, male threaded, elbow, soket, tee, connector, support, bracket* dan lain-lain kelengkapan berkaitan serta penyambungan ke bekalan air sedia ada.

3.3 Kerja-kerja membekal dan memasang baharu kelengkapan sistem bekalan air serta kerja-kerja berkaitan.

3.4 Kerja-kerja membekal dan memasang baharu perpaipan sanitari jenis UPVC *above ground / underground brown pipe* lengkap dengan semua aksesori, kelengkapan dan pepasangan seperti *coupling, elbow, soket, tee, connector, end cap, floor gully, s-trap/p-trap, support, bracket* dan lain-lain kelengkapan berkaitan.

SKP-BPA

3.5 Kerja-kerja membina baharu *inspection chamber* berukuran 610mm x 760mm untuk sistem sanitari lengkap dengan penutup, dinding dari batu bata tanah liat dan berlepa, membina alas tapak konkrit bertetulang termasuk kerja-kerja penyambungan perpaipan sanitari yang terlibat.

***Anggaran kedalaman adalah 1m bergantung kepada beam bangunan.**

3.6 Kerja-kerja penyelenggaraan dan pembaikan perpaipan sanitari sedia ada yang tersumbat disebabkan oleh kerja-kerja yang dijalankan serta lain-lain kerja berkaitan.

Nota: -

i. **Semua perpaipan bekalan air baharu hendaklah dipasang secara terbenam di dalam dinding / lantai (*concealed*).**
ii. **Semua paip yang terdedah hendaklah dipasang penyokong (*bracket*) dari jenis *stainless steel.***
iii. **Kerja pengujian (*pressure & leak test*) sistem bekalan air dan sanitari perlu dilaksanakan sebelum ditutup (*concealed*).**

SKP-BPA

KERJA BAIKPULIH DAN NAIK TARAF BILIK DOKTOR DAN LAIN-LAIN RUANG DI ARAS BAWAH PUSAT KESIHATAN UNIVERSITI, UNIVERSITI TEKNOLOGI MALAYSIA, JOHOR BAHRU, JOHOR

Jadual Spesifikasi adalah sebahagian dari kontrak dan Penyebutharga wajib memastikan tawaran yang dikemukakan adalah mematuhi kehendak spesifikasi dan melampirkan katalog.

BIL	PERKARA	SPESIFIKASI UTM
1	Air Cooled Split ***R32 (Non Inverter)*** 	**Total Cooling Capacity : Minimum 18,000 Btu/hr** a. Refrigerant : R32 b. Type of Compressor : Welded Hermetic/ Rotary c. Condenser Coil Type : Copper d. Power Source (V/Ph/Hz) : 220-240/1/50 e. Condenser Air Entering - Temp. ^{0}F DB : 35 f. Condenser Air Leaving - Temp. ^{0}F DB : 27 g. Type of Casing & Surface of Condensing Unit : Weather Proof/ Galvanized Mild Steel h. Star Rating : Minimum 2 star i. Fan Coil Unit Type : Wall Mounted j. Motor Type : 3 Speed Permanent Split Capacitor k. Fan Type : Anti Fungus Cross Flow Fan l. Sound Pressure Level (dBA): 48/37 (Hi/Lo) m. Control Air Discharge : Auto Louvre n. Control Display : LCD Micro Computer Remote Control o. Air Filter Type : Anti Fungus Polypropylene p. Type of Casing & Surface Finish : Galvanised Mild Steel
2	Exit Sign Slimline Design **(Recessed / Surface Mount)** 	a. Battery Type : High Temperature Nickel-Metal Hydride Battery b. Housing : Electro Galvanised Sheet Steel with Powder Coated Paint c. Charger : Constant Current d. Mounting : Recessed / surface mounting direct to wall or ceiling e. Monitoring : Red LED indicating healthy supply and charging f. Compliance : MS 983 : 2004, MS 619-2-22:2005. MS IEC 60598-1 : 2012. Jabatan Bomba Dan Penyelamat Malaysia certified g. Light Source : 18 pcs Super Bright LED (SMD) h. Input Voltage : 240V/50Hz i. Recharge Period : 16-24 hours j. Back-up Duration : 3 Hours k. Ingress of Protection : IP 20 l. Operating Temperature : 0°C to 65°C

SKP-BPA

BIL	PERKARA	SPESIFIKASI UTM
3	Heat Detector	a. Type : Fixed Temperature b. Detection Mode : Dual Sensitivity c. Fixed Temperature Point: 135°F (57°C) to 190°F (88°C) d. Base : Interchangeable e. Double Terminal Wire Connector f. Indicator : LED g. Voltage : 12V -24V DC h. Alarm Current : 1.5mA i. Dimension : 100mm(⦸) x 35mm(D)
4	Gate Valve	a. Body Material : Brass b. Type : Heavy Duty c. Pressure Rating : 16 bar d. Approval : SIRIM & SPAN
5	Water Supply Pipe	a. Material : Unplasticized Polyvinyl Chloride (uPVC) b. Type : Class 7 c. Complied with BS3506:1969 SIRIM Certified d. Elbow & tee : Stainless Steel Grade 304
6	Sanitary Pipe	a. Material : Unplasticized Polyvinyl Chloride (uPVC) b. Type : Class 7 c. Aboveground Pipe : White Coloured Pipe c. Underground Pipe : Brown Coloured Pipe d. Approval : SIRIM & SPAN

SKP-BPA

JADUAL DATA TEKNIKAL (MEKANIKAL)

KERJA BAIKPULIH DAN NAIK TARAF BILIK DOKTOR DAN LAIN-LAIN RUANG DI ARAS BAWAH PUSAT KESIHATAN UNIVERSITI, UNIVERSITI TEKNOLOGI MALAYSIA, JOHOR BAHRU, JOHOR

Penyebutharga hendaklah mematuhi semua syarat-syarat berikut:-

1. Jadual Data Teknikal adalah sebahagian dari kontrak dan hendaklah dibaca dengan Skop Kerja, Spesisfikasi Teknikal, Jadual Spesifikasi Bahan dan Lukisan bagi memastikan tawaran yang dikemukakan adalah memenuhi kehendak spesifikasi UTM.

2. Penyebutharga dikehendaki mengemukakan tawaran dengan mengisi ruang Tawaran Penyebutharga bagi tujuan penilaian.
3. Tawaran hendaklah menepati spesifikasi yang ditetapkan di dalam Skop Kerja, Spesifikasi Teknikal, Jadual Spesifikasi Bahan dan Lukisan.
4. Semua tawaran perlu merujuk kepada senarai bahan/barangan elektrik yang diluluskan oleh Jawatankuasa Kelulusan Bahan, Cawangan Kejuruteraan Elektrik JKR Malaysia. Rujukan *Electrical Material Approved List (EMAL)*. (Bagi bahan barangan yang berkaitan sahaja.

5. Penyebutharga dikehendaki melampirkan bersama katalog bagi setiap tawaran yang dikemukakan.
6. Sekiranya Penyebutharga tidak mengisi atau tawaran yang dikemukakan tidak memenuhi kehendak spesifikasi UTM, tawaran Penyebutharga adalah tertakluk kepada spesifikasi yang telah ditetapkan oleh pihak UTM.

BIL	PERKARA	TAWARAN PENYEBUTHARGA	
		JENAMA	NEGARA PENGELUAR
#1	Air Cooled Split ***R32 (Non Inverter)*** Minimum cooling capacity: a. *Wall mounted type* kapasiti minima 18,000 btu/hr		
2	Exit Sign Slim Design (Recessed / Surface Mount)		
3	Heat Detector		

Petunjuk : # - Item Kritikal

SKP-BPA

KERJA BAIKPULIH DAN NAIK TARAF BILIK DOKTOR DAN LAIN-LAIN RUANG DI ARAS BAWAH PUSAT KESIHATAN UNIVERSITI, UNIVERSITI TEKNOLOGI MALAYSIA, JOHOR BAHRU, JOHOR

JADUAL SPESIFIKASI TEKNIKAL KERJA ELEKTRIK

	NOTA :
1	Semua spesifikasi teknikal merujuk kepada spesifikasi yang telah ditetapkan oleh Jabatan Kerja Raya (JKR).
2	Setiap peratalan yang dibekalkan mestilah baharu, berkualiti tinggi dan setara dengan peralatan sediaada yang digunakan di UTM
3	UTM berhak menolak tawaran kontraktor jika tidak mematuhi spesifikasi minima yang ditetapkan.
4	Senarai di bawah (hanya yang berkaitan sahaja) tidak dinyatkan di dalam spesifikasi teknikal JKR namun perlu dipatuhi untuk melaksanakan kerja ini.

Bil	**Perkara**	**Spesifikasi Minima Yang Perlu Dipatuhi Oleh Petender/Penyebutharga**
A)	**LITAR AKHIR (FINAL CIRCUIT)**	
1	Circuit Breaker	Follow JKR standard as stated in JKR EMAL LIST Existing brand currently used at UTM : HAGER,SCHNEIDER,ABB
2	Switch / Switch socket outlet	Follow JKR standard as stated in JKR EMAL LIST Switch Shape : long Rectangular shape
3	Lighting/luminaire/ ceiling fan/Wall Fan	Follow JKR standard as stated in JKR EMAL LIST or SIRIM Approval Lamp Watt: +5W,-1W as stated in Bill of quantity (range can be acceptable) Lamp lifetimes: ± 20% as stated In Bill of quantity (range can be acceptable)
4	Electric Cable	Follow JKR standard as stated in JKR EMAL LIST or SIRIM Approval Existing brand currently used at UTM : MEGA, TONN, TAI SIN

SKP-BPA

UNIVERSITI TEKNOLOGI MALAYSIA
JOHOR BAHRU, JOHOR

BORANG SEBUTHARGA

Pembekal/Penyebut Harga : .....

Alamat : .....

.....

No. Rujukan Pendaftaran: .....

Tarikh: .....

Pengarah Seksyen Kontrak Dan Perolehan
Bahagian Pengurusan Aset
Jabatan Timbalan Naib Canselor (Pembangunan)
Universiti Teknologi Malaysia
81310 Johor Bahru, Johor

Tuan,

No. Sebutharga : **SH/2025-35/A-2/SP/TNCHEP**

Tajuk : **KERJA BAIKPULIH DAN NAIK TARAF BILIK DOKTOR DAN LAIN-LAIN RUANG DI ARAS BAWAH PUSAT KESIHATAN UNIVERSITI, UNIVERSITI TEKNOLOGI MALAYSIA, JOHOR BAHRU, JOHOR**

Saya yang bertandatangan di bawah ini adalah dengan ini menawarkan untuk menjalankan kerja-kerja/perkhidmatan tersebut/membekal alat-alat/bahan-bahan tersebut dengan menepati segala peruntukan dalam naskah sebut harga bagi jumlah wang pukal sebanyak Ringgit Malaysia : .....
.....
(RM.....). Saya selanjutnya bersetuju untuk menyiapkan kerja-kerja/perkhidmatan ini/membekal dan menghantar alat-alat/bahan-bahan tersebut dalam masa ..... ( ) **Minggu** dari tarikh mula kerja sepertimana yang akan ditetapkan di dalam Inden Kerja/Pesanan Tempatan.

2. Saya seterusnya setuju untuk menjelaskan Bon Perlaksanaan (bagi sebut harga yang melebihi RM200,000.00) dengan cara * :-

   i. * Jaminan Bank/ Insurans ☐

   ii. * Wang Jaminan Perlaksanaan ☐

   ** Sila tandakan / pada petak pilihan yang berkenaan*

3. **Tempoh Sahlaku Sebut Harga** adalah **90 hari** dari tarikh tutup Sebut Harga.

.....	.....
(Tandatangan & Cop Syarikat)	(Tandatangan Saksi)
Nama :	Nama : .....
Atas sifat :	Pekerjaan : .....
No. Telefon :	Alamat : .....
No. Tel. Bimbit :	.....

SKP-BPA

UNIVERSITI TEKNOLOGI MALAYSIA
JOHOR BAHRU JOHOR

RINGKASAN SEBUT HARGA

TAJUK KERJA : **KERJA BAIKPULIH DAN NAIK TARAF BILIK DOKTOR DAN LAIN-LAIN RUANG DI ARAS BAWAH PUSAT KESIHATAN UNIVERSITI, UNIVERSITI TEKNOLOGI MALAYSIA, JOHOR BAHRU, JOHOR**

NO. SEBUT HARGA : **SH/2025-35/A-2/SP/TNCHEP**

NO	PERKARA	DARI M/S	JUMLAH (RM)
1.	**BAHAGIAN A** Kerja-Kerja Awalan	PH/A/4	
2.	**BAHAGIAN B** Kerja-kerja Senibina	PH/B/9	
3.	**BAHAGIAN C** Kerja-kerja Perabot	PH/C/1	
4.	**BAHAGIAN D** Kerja-kerja Awam	PH/D/6	
5.	**BAHAGIAN E** Kerja-kerja Elektrik	PH/E/7	
6.	**BAHAGIAN F** Kerja-kerja Mekanikal	PH/F/5	
7.	Lain-lain kerja yang tidak dinyatakan tetapi perlu untuk menyiapkan kerja tersebut : a. ..... b. ..... c.	 Harga Pukal Harga Pukal Harga Pukal	
	JUMLAH HARGA DIBAWA KE BORANG SEBUT HARGA		

SKP-BPA

..... (Tandatangan & Cop Kontraktor)

..... (Tandatangan Saksi)

Nama : .....

Atas Sifat : .....

No. Telefon : .....

No. Fax : .....

Nama : .....

Pekerjaan : .....

Alamat : .....

.....

UNIVERSITI TEKNOLOGI MALAYSIA
JOHOR BAHRU JOHOR

PECAHAN HARGA

NO. SEBUT HARGA : **SH/2025-35/A-2/SP/TNCHEP**

TAJUK KERJA : **KERJA BAIKPULIH DAN NAIK TARAF BILIK DOKTOR DAN LAIN-LAIN RUANG DI ARAS BAWAH PUSAT KESIHATAN UNIVERSITI, UNIVERSITI TEKNOLOGI MALAYSIA, JOHOR BAHRU, JOHOR**

NOTA :

1) Kerja-kerja yang dinyatakan di dalam sebut harga ini hendaklah mengikut Spesifikasi Piawai (JKR) sila rujuk di kaunter Bahagian Kontrak untuk kerja-kerja binaan Bangunan dan Elektrik, arahan kepada penyebut harga, syarat-syarat sebut harga, skop kerja, spesifikasi tambahan, arahan-arahan pembuat/ pembekal (jika ada) dan butiran-butiran di dalam lukisan sebut harga.

2) Kontraktor perlu melawat tapak bina bagi memahami skop kerja dan halangan-halangan yang ada.

3) Harga yang ditawarkan hendaklah meliputi semua perkara untuk menjalankan kerja-kerja ini dan jika didapati ada perkara yang tidak dihargakan ianya akan dianggap dikira dan telah termasuk dalam butiran-butiran lain.

4) Bagi kerja-kerja yang merupakan kuantiti sementara, harga muktamad adalah berdasarkan kuantiti sebenar di tapak di mana pengukuran semula akan dibuat setelah kerja-kerja tersebut siap dilaksanakan. (Jika berkaitan)

5) Penyebut harga hendaklah bersetuju harga yang ditawarkan di dalam Pecahan Harga akan diteliti dan diselaraskan oleh Pegawai Inden tentang kemunasabahannya tetapi jumlah wang pukal yang terdapat pada Borang Sebut Harga adalah tidak berubah.

6) Semua bahan yang dibekal dan akan dipasang hendaklah mendapat kelulusan SIRIM QAS atau IKRAM sekiranya tidak dinyatakan secara terperinci di dalam butiran kerja dan spesifikasi tambahan.

7) Semua kerja-kerja yang dilaksanakan di tapak mestilah mematuhi Akta Keselamatan & Kesihatan Pekerjaan 1994 (Akta 514) & Akta Kilang & Jentera 1967 (Akta 139) serta peraturan-peraturan semasa UTM.

8) Kerja-kerja yang dijalankan adalah berdasarkan kepada Lukisan No :

   Lukisan Senibina

   i. UTM.J/SP/S/12/2025/01 (SH)
   ii. UTM.J/SP/S/12/2025/02 (SH)
   iii. UTM.J/SP/S/12/2025/03 (SH)
   iv. UTM.J/SP/S/12/2025/04 (SH)
   v. UTM.J/SP/S/12/2025/05 (SH)
   vi. UTM.J/SP/S/12/2025/06 (SH)
   vii. UTM.J/SP/S/12/2025/07 (SH)
   viii. UTM.J/SP/S/12/2025/08 (SH)
   ix. UTM.J/SP/S/12/2025/09 (SH)
   x. UTM.J/SP/S/12/2025/10 (SH)

SKP-BPA

NO. SEBUT HARGA : **SH/2025-35/A-2/SP/TNCHEP**

TAJUK KERJA : **KERJA BAIKPULIH DAN NAIK TARAF BILIK DOKTOR DAN LAIN-LAIN RUANG DI ARAS BAWAH PUSAT KESIHATAN UNIVERSITI, UNIVERSITI TEKNOLOGI MALAYSIA, JOHOR BAHRU, JOHOR**

Lukisan Perabot

i. UTM.J/SP/S/12/2025/11 (SH)
ii. UTM.J/SP/S/12/2025/12 (SH)

Lukisan Awam

i. UTM.J/SP/A/12/2025/01 (SH)
ii. UTM.J/SP/A/12/2025/02 (SH)
iii. UTM.J/SP/A/12/2025/03 (SH)
iv. UTM.J/SP/A/12/2025/04 (SH)

Lukisan Mekanikal

i. UTM.J/SP/M/12/2025/01 (SH)
ii. UTM.J/SP/M/12/2025/02 (SH)
iii. UTM.J/SP/M/12/2025/03 (SH)
iv. UTM.J/SP/M/12/2025/04 (SH)
v. UTM.J/SP/M/12/2025/05 (SH)
vi. UTM.J/SP/M/12/2025/06 (SH)
vii. UTM.J/SP/M/12/2025/07 (SH)
viii. UTM.J/SP/M/12/2025/08 (SH)

Lukisan Elektrik

i. UTM.J/SP/E/12/2025/01 (SH)

SKP-BPA

NO. SEBUT HARGA : **SH/2025-35/A-2/SP/TNCHEP**

TAJUK KERJA : **KERJA BAIKPULIH DAN NAIK TARAF BILIK DOKTOR DAN LAIN-LAIN RUANG DI ARAS BAWAH PUSAT KESIHATAN UNIVERSITI, UNIVERSITI TEKNOLOGI MALAYSIA, JOHOR BAHRU, JOHOR**

BIL	BUTIRAN KERJA	HARGA PUKAL (RM)
	BAHAGIAN A **Kerja-Kerja Awalan**	
1.	Bon Perlaksanaan (bagi sebut harga melebihi RM200,000.00)	
2.	Kos Insurans Pampasan Pekerja	
3.	Kos Insurans Tanggungan Awam	
4.	Kos Insurans Kerja	
5.	Kerja-kerja pembersihan kawasan kerja daripada sampah-sarap / sisa binaan / sisa kebakaran / sisa kerja di tapak pada setiap hari bekerja ke dalam roro tank/tong sampah sementara yang disediakan sendiri oleh kontraktor (jika berkenaan). Sisa buangan roro tank hendaklah dikosongkan apabila diperlukan dan setelah siap kerja ke kawasan luar kampus yang dibenarkan oleh UTM/PBT. Roro tank/tong sampah sementara hendaklah dikeluarkan dari tapak binaan apabila kerja siap.	
6.	Menyedia dan melaksanakan langkah-langkah keselamatan/ kesihatan (health & safety) di tapak yang perlu dan mencukupi, sepertimana keperluan OSHA serta akta berkaitan dan langkah-langkah lain yang perlu sebagaimana Arahan Pegawai Inden seperti berikut:- i) Peralatan perlindungan diri yang lengkap dan sesuai dengan kerja yang hendak dilaksanakan seperti pakaian, topi dan but keselamatan. ii) Pita keselamatan dan papan tanda keselamatan untuk mengasingkan kawasan kerja dan kawasan laluan. iii) Kontraktor dikehendaki mengemukakan lesen dan sijil-sijil berkaitan seperti lesen memandu, lesen kompeten dan sijil perakuan mesin untuk melaksanakan kerja-kerja seperti berikut :- a) Kerja-kerja memasang perancah b) Pemeriksaan pra-kemasukan ke ruang terkurung oleh orang yang kompeten untuk memastikan keadaan ruang terkurung selamat untuk dimasuki. Ruang Udara dalam ruang terkurung hendaklah diuji oleh Penguji Gas Bertauliah (AGT). Keputusan ujian dan penilaian hendaklah direkodkan di dalam permit kebenaran bekerja (permit to work). Kontraktor dikehendaki mematuhi Kod Amalan Bekerja Selamat di ruang terkurung oleh JKKPM. c) Pengendali jentera/mesin iv) Lain-lain peralatan atau keperluan keselamatan lain yang bersesuaian untuk melaksanakan kerja. Kontraktor dikehendaki mengeluarkan air serta keselamatan tempat terkurung yang diarahkan oleh pihak OSHE supaya kerja-kerja yang akan dijalankan selamat.	
	JUMLAH DIBAWA KE MUKASURAT BELAKANG	

SKP-BPA

BIL	BUTIRAN KERJA	HARGA PUKAL (RM)
	JUMLAH DIBAWA DARI MUKASURAT HADAPAN	
7.	Melantik Penyelia Keselamatan (Safety Supervisor) untuk kategori kerja seperti berikut : a) Nilai sebut harga melebihi RM100,000 **atau** b) Tempoh siap kerja melebihi enam (6) minggu **atau** c) Dalam hal-hal lain, pengecualian keperluan Penyelia Keselamatan (Safety Supervisor) adalah tertakluk kepada kelulusan Pegawai Inden.	
8.	Menyedia dan menyerahkan tiga (3) set Jadual Perancangan Kerja dalam bentuk bar chart atau CPM (tertakluk kepada kelulusan Pegawai Inden) dan lima (5) set Laporan Kemajuan Kerja Bulanan lengkap dengan gambar sebelum, semasa (mengikut keperluan) dan selepas siap kerja dilaksanakan kepada Pegawai Inden.	
9.	Menyediakan kemudahan dan keperluan yang diperlukan untuk mesyuarat tapak/teknikal/penyerahan tapak.	
10.	Membina 'hoarding' dari jenis 'metaldeck' atau yang diluluskan oleh Pegawai Inden, sekurang-kurangnya 2 meter tinggi dengan kenyataan "Utamakan Keselamatan Dan Patuhi Peraturan" dan tanda-tanda keselamatan yang berkaitan. (Jika perlu).	
11.	Bekalan sementara elektrik yang digunakan untuk menyiapkan kerja di tapak bina. (Jika Perlu).	**NIL**
12.	Melantik Penyelia Tapak untuk kerja penyeliaan di tapak bina semasa kerja-kerja dilaksanakan.	
13.	Menyediakan infomation board dan membina papan tanda kerja mengikut spesifikasi (piawaian UTM) dari papan lapis dan bercat, saiz berukuran 3'0" x 3'0" untuk kerja Gred G1 dan saiz 4'0" x 5'0" untuk kerja Gred G2 dengan teks sepertimana yang dilampirkan serta lain-lain kerja berkaitan sebagaimana spesifikasi.	
14.	Menyediakan stor simpanan barang kontraktor dan berkunci.	
15.	Kontraktor hendaklah sentiasa menjaga dan memelihara "adjoining property" dan memastikan ia berada seperti dalam keadaan asal setelah kerja siap dilaksanakan.	
16.	Membekal dan menyenggara pejabat tapak dari jenis kabin bersaiz 20' x 10' lengkap dengan kemudahan elektrik dan air serta hawa dingin, perabot dan menyediakan sebuah papan kenyataan. Kontraktor dikehendaki mengalihkan dan membawa keluar kabin ini selepas siap kerja. * Bagi kerja sebutharga Gred G2 sahaja.	
17.	Menyedia dan menguruskan penjilidan (hard cover) minimum 4 set Dokumen Kontrak bagi kontrak perkhidmatan berpenggal (term contract) yang mempunyai tempoh kerja melebihi enam (6) bulan.	**NIL**
18.	Menyediakan pakaian beruniform dan memastikan pekerja-pekerja sentiasa memakai pakaian uniform semasa melaksanakan kerja-kerja di tapak bina.	
19.	Menyediakan dan mengemukakan Lukisan Terbina (As - Built Drawings) dalam bentuk *softcopy* dan *hard copy* sebanyak tiga (3) set.	**NIL**
	JUMLAH DIBAWA KE RINGKASAN SEBUT HARGA (RS/1)	

SKP-BPA

KERJA BAIKPULIH DAN NAIK TARAF BILIK DOKTOR DAN LAIN-LAIN RUANG DI ARAS BAWAH PUSAT KESIHATAN UNIVERSITI, UNIVERSITI TEKNOLOGI MALAYSIA, JOHOR BAHRU, JOHOR

BIL	BUTIRAN KERJA	UNIT	JUMLAH (RM)
	BAHAGIAN B **KERJA-KERJA SENIBINA** Kerja-kerja berikut hendaklah sebagaimana ditunjukkan di dalam lukisan dan dinyatakan di dalam skop kerja, 'standard specification for building works 2020 bagi kerja berkaitan, spesifikasi piawai, spesifikasi teknikal dan juga maklumat-maklumat pengilang (jika ada). Kerja-kerja yang disenarai di bawah ini hanyalah merupakan ringkasan kepada berbagai perkara yang perlu bagi pelaksanaan sesuatu kerja. Kontraktor dikehendaki melawat ke tapak bina bagi memahami jumlah kerja sebenar dan halangan yang ada. Harga yang dimasukkan oleh kontraktor mestilah mengandungi segala aspek yang perlu bagi penyiapan setiap kerja sepertimana dinyatakan di dalam lukisan, spesifikasi, senarai kuantiti dan skop kerja. Pegawai Inden berhak menyelaraskan pecahan harga yang dikemukakan. Kuantiti yang disertakan merupakan anggaran untuk rujukan sahaja. Kontraktor perlu memastikan kuantiti sebenar yang diperlukan berdasarkan lukisan sebut harga yang disertakan bagi memastikan harga yang ditawarkan meliputi semua skop bagi penyiapan kerja ini.		
1.0	**KERJA MEROBOH, MEMBUKA DAN MENANGGALKAN** Kerja-kerja meroboh, memecah, membuka dan menanggalkan binaan dan kemasan sedia ada termasuk membaikpulih kawasan dan menggantikan kerosakkan yang terlibat termasuk kerja-kerja pembersihan serta membuang keluar bahan buangan dari kawasan UTM ke kawasan yang dibenarkan oleh pihak PBT (termasuk kos pengangkutan dan pelupusan) dan lain-lain kerja yang berkaitan sepertimana yang ditunjukkan di dalam spesifikasi, lukisan dan arahan Pegawai Inden.	Harga Pukal	
	BILIK KONSULTASI 7		
1	**Kerja Lantai Dan Kemasan** Kerja-kerja lantai adalah termasuk membekal, memasang, membaikpulih serta menyiapkan kerja-kerja berkaitan sebagaimana dinyatakan dalam lukisan, skop kerja, spesifikasi piawai JKR 2020, spesifikasi teknikal dan arahan Pegawai Inden bagi jenis berikut:-		
	Rujuk Lukisan No. : UTM.J/SP/S/12/2025/03 (SH) & UTM.J/SP/S/12/2025/04 (SH)		
	a) F2 (Anggaran Kuantiti : 23 M2)	Harga Pukal	
	b) F3 (Anggaran Kuantiti : 5 M2)	Harga Pukal	
	JUMLAH DI BAWA KE BELAKANG		

SKP-BPA

BIL	BUTIRAN KERJA	UNIT	JUMLAH (RM)
	JUMLAH DI BAWA DARI HADAPAN		
2.0	**Kerja Dinding Dan Kemasan**		
	Kerja-kerja dinding adalah termasuk membekal, memasang, membaikpulih serta menyiapkan kerja-kerja berkaitan sebagaimana dinyatakan dalam lukisan, skop kerja, spesifikasi piawai JKR 2020, spesifikasi teknikal dan arahan Pegawai Inden bagi jenis berikut:-		
	Rujuk Lukisan No. : UTM.J/SP/S/12/2025/03 (SH) & UTM.J/SP/S/12/2025/04 (SH)		
	a) P1 (Anggaran Kuantiti : 70 M2)	Harga Pukal	
	b) P2 (Anggaran Kuantiti : 40 M2)	Harga Pukal	
	c) P3 (Anggaran Kuantiti : 50 M2)	Harga Pukal	
3.0	**Kerja Siling**		
	Kerja-kerja siling adalah termasuk membekal, memasang, membaikpulih serta menyiapkan kerja-kerja berkaitan sebagaimana dinyatakan dalam lukisan, skop kerja, spesifikasi piawai JKR 2020, spesifikasi teknikal dan arahan Pegawai Inden bagi jenis berikut:-		
	Rujuk Lukisan No. : UTM.J/SP/S/12/2025/03 (SH) & UTM.J/SP/S/12/2025/04 (SH)		
	a) C1 (Anggaran Kuantiti : 23 M2)	Harga Pukal	
4.0	**Kerja Pintu**		
	Kerja-kerja pintu adalah termasuk membekal, memasang, membaikpulih serta menyiapkan kerja-kerja berkaitan sebagaimana dinyatakan dalam lukisan, skop kerja, spesifikasi piawai JKR 2020, spesifikasi teknikal dan arahan Pegawai Inden bagi jenis berikut:-		
	Rujuk Lukisan No. : UTM.J/SP/S/12/2025/03 (SH) & UTM.J/SP/S/12/2025/04 (SH)		
	a) D4 (Anggaran Kuantiti : 2 Bil)	Harga Pukal	
	b) D5 (Anggaran Kuantiti : 1 Bil)	Harga Pukal	
	JUMLAH DI BAWA KE BELAKANG		

SKP-BPA

BIL	BUTIRAN KERJA	UNIT	JUMLAH (RM)
	JUMLAH DI BAWA DARI HADAPAN		
4.0	**Kerja Tingkap** Kerja-kerja tingkap adalah termasuk membekal, memasang, membaikpulih serta menyiapkan kerja-kerja berkaitan sebagaimana dinyatakan dalam lukisan, skop kerja, spesifikasi piawai JKR 2020, spesifikasi teknikal dan arahan Pegawai Inden bagi jenis berikut:- Rujuk Lukisan No. : UTM.J/SP/S/12/2025/03 (SH) & UTM.J/SP/S/12/2025/04 (SH) a) W1 (Anggaran Kuantiti : 1 Bil)	Harga Pukal	
6.0	**Kerja Kelengkapan Kebersihan** Kerja-kerja kelengkapan kebersihan adalah termasuk membekal, memasang, membaikpulih serta menyiapkan kerja-kerja berkaitan sebagaimana dinyatakan dalam lukisan, skop kerja, spesifikasi piawai JKR 2020, spesifikasi teknikal dan arahan Pegawai Inden bagi jenis berikut:- Rujuk Lukisan No. : UTM.J/SP/S/12/2025/03 (SH) & UTM.J/SP/S/12/2025/04 (SH) a) Wash Hand Basin WB (Anggaran Kuantiti : 2 Bil)	Harga Pukal	
6.0	**Kerja Bumbung dan Kemasan** Kerja-kerja bumbung dan kemasan adalah termasuk membekal, memasang, membaikpulih serta menyiapkan kerja-kerja berkaitan sebagaimana dinyatakan dalam lukisan, skop kerja, spesifikasi piawai JKR 2020, spesifikasi teknikal dan arahan Pegawai Inden bagi jenis berikut:- Rujuk Lukisan No. : UTM.J/SP/S/12/2025/04 (SH) a) RF1 (Anggaran Kuantiti : 20M2)	Harga Pukal	
7.0	**Lain - Lain Kerja** Kerja-kerja lain adalah termasuk membekal, memasang, membaikpulih serta menyiapkan kerja-kerja berkaitan sebagaimana dinyatakan dalam lukisan, skop kerja, spesifikasi piawai JKR 2020, spesifikasi teknikal dan arahan Pegawai Inden bagi jenis berikut:- Rujuk Lukisan No. : UTM.J/SP/S/12/2025/03 (SH) & UTM.J/SP/S/12/2025/04 (SH) a) Kerja membina concrete sump 600mm x 600mm x 600mm (D) dari dinding batu bata dan berlepa (Anggaran Kuantiti : 1 Bil)	Harga Pukal	
	JUMLAH DI BAWA KE BELAKANG		

SKR-BPA

BIL	BUTIRAN KERJA	UNIT	JUMLAH (RM)
	JUMLAH DI BAWA DARI HADAPAN		
	b) Kerja membekal dan memasang penutup longkang dari PC *drain cover* 300mm x 600mm (Anggaran Kuantiti : 9 M)	Harga Pukal	
	c) Kerja membekal dan memasang penutup sump dari keluli MS 3mm tebal berukuran 600mm x 600mm (Anggaran Kuantiti : 1 Bil)	Harga Pukal	
	d) Kerja membekal dan memasang turifng (Anggaran Kuantiti : 10 M2)	Harga Pukal	
	BILIK KONSULTASI 5		
1.0	**Kerja Dinding Dan Kemasan**		
	Kerja-kerja dinding adalah termasuk membekal, memasang, membaikpulih serta menyiapkan kerja-kerja berkaitan sebagaimana dinyatakan dalam lukisan, skop kerja, spesifikasi piawai JKR 2020, spesifikasi teknikal dan arahan Pegawai Inden bagi jenis berikut:-		
	Rujuk Lukisan No. : UTM.J/SP/S/12/2025/03 (SH)		
	a) P1 (Anggaran Kuantiti : 18 M2)	Harga Pukal	
	b) P3 (Anggaran Kuantiti : 2 M2)	Harga Pukal	
2.0	**Kerja Kelengkapan Kebersihan**		
	Kerja-kerja kelengkapan kebersihan adalah termasuk membekal, memasang, membaikpulih serta menyiapkan kerja-kerja berkaitan sebagaimana dinyatakan dalam lukisan, skop kerja, spesifikasi piawai JKR 2020, spesifikasi teknikal dan arahan Pegawai Inden bagi jenis berikut:-		
	Rujuk Lukisan No. : UTM.J/SP/S/12/2025/03 (SH)		
	a) Wash Hand Basin WB (Anggaran Kuantiti : 1 Bil)	Harga Pukal	
	JUMLAH DI BAWA KE BELAKANG		

SKP-BPA

BIL	BUTIRAN KERJA	UNIT	JUMLAH (RM)
	JUMLAH DI BAWA DARI HADAPAN		
	LOBI DAN RUANG MENUNGGU		
1.0	**Kerja Dinding Dan Kemasan**		
	Kerja-kerja dinding adalah termasuk membekal, memasang, membaikpulih serta menyiapkan kerja-kerja berkaitan sebagaimana dinyatakan dalam lukisan, skop kerja, spesifikasi piawai JKR 2020, spesifikasi teknikal dan arahan Pegawai Inden bagi jenis berikut:-		
	Rujuk Lukisan No. : UTM.J/SP/S/12/2025/03 (SH)		
	a) P1 (Anggaran Kuantiti : 55 M2)	Harga Pukal	
	BILIK KONSULTASI 1		
1.0	**Kerja Dinding Dan Kemasan**		
	Kerja-kerja dinding adalah termasuk membekal, memasang, membaikpulih serta menyiapkan kerja-kerja berkaitan sebagaimana dinyatakan dalam lukisan, skop kerja, spesifikasi piawai JKR 2020, spesifikasi teknikal dan arahan Pegawai Inden bagi jenis berikut:-		
	Rujuk Lukisan No. : UTM.J/SP/S/12/2025/05 (SH)		
	a) P1 (Anggaran Kuantiti : 10 M2)	Harga Pukal	
2.0	**Kerja Kelengkapan Kebersihan**		
	Kerja-kerja kelengkapan kebersihan adalah termasuk membekal, memasang, membaikpulih serta menyiapkan kerja-kerja berkaitan sebagaimana dinyatakan dalam lukisan, skop kerja, spesifikasi piawai JKR 2020, spesifikasi teknikal dan arahan Pegawai Inden bagi jenis berikut:-		
	Rujuk Lukisan No. : UTM.J/SP/S/12/2025/05 (SH)		
	a) Wash Hand Basin WB (Anggaran Kuantiti : 1 Bil)	Harga Pukal	
	JUMLAH DI BAWA KE BELAKANG		

SKP-BPA

BIL	BUTIRAN KERJA	UNIT	JUMLAH (RM)
	JUMLAH DI BAWA DARI HADAPAN		
	BILIK SAMPEL DARAH		
1.0	**Kerja Dinding Dan Kemasan**		
	Kerja-kerja dinding adalah termasuk membekal, memasang, membaikpulih serta menyiapkan kerja-kerja berkaitan sebagaimana dinyatakan dalam lukisan, skop kerja, spesifikasi piawai JKR 2020, spesifikasi teknikal dan arahan Pegawai Inden bagi jenis berikut:-		
	Rujuk Lukisan No. : UTM.J/SP/S/12/2025/06 (SH)		
	a) Kemasan Lantai Terazo (Anggaran Kuantiti : 2 M2)	Harga Pukal	
	b) P1 (Anggaran Kuantiti : 20 M2)	Harga Pukal	
	c) P5 (Anggaran Kuantiti : 15 M2)	Harga Pukal	
	d) P6 (Anggaran Kuantiti : 15 M2)	Harga Pukal	
2.0	**Kerja Siling**		
	Kerja-kerja siling adalah termasuk membekal, memasang, membaikpulih serta menyiapkan kerja-kerja berkaitan sebagaimana dinyatakan dalam lukisan, skop kerja, spesifikasi piawai JKR 2020, spesifikasi teknikal dan arahan Pegawai Inden bagi jenis berikut:-		
	Rujuk Lukisan No. : UTM.J/SP/S/12/2025/06 (SH)		
	a) C3 (Anggaran Kuantiti : 5 M2)	Harga Pukal	
3.0	**Kerja Pintu**		
	Kerja-kerja pintu adalah termasuk membekal, memasang, membaikpulih serta menyiapkan kerja-kerja berkaitan sebagaimana dinyatakan dalam lukisan, skop kerja, spesifikasi piawai JKR 2020, spesifikasi teknikal dan arahan Pegawai Inden bagi jenis berikut:-		
	Rujuk Lukisan No. : UTM.J/SP/S/12/2025/06 (SH)		
	a) D1 (Anggaran Kuantiti : 1 Bil)	Harga Pukal	
	b) D6 (Anggaran Kuantiti : 1 Bil)	Harga Pukal	
	JUMLAH DI BAWA KE BELAKANG		

SKP-BPA

BIL	BUTIRAN KERJA	UNIT	JUMLAH (RM)
	JUMLAH DI BAWA DARI HADAPAN		
4.0	**Kerja Perabot Bina Dalam**		
	Kerja-kerja perabot bina dalam adalah termasuk membekal, memasang, membaikpulih serta menyiapkan kerja-kerja berkaitan sebagaimana dinyatakan dalam lukisan, skop kerja, spesifikasi piawai JKR 2020, spesifikasi teknikal dan arahan Pegawai Inden bagi jenis berikut:-		
	Rujuk Lukisan No. : UTM.J/SP/S/12/2025/06 (SH)		
	a) B1 (Saiz : 2000mm (P) x 600mm (L) x 2700mm (T) (Anggaran Kuantiti : 1 Bil)	Harga Pukal	
	STOR		
1.0	**Kerja Lantai Dan Kemasan**		
	Kerja-kerja lantai adalah termasuk membekal, memasang, membaikpulih serta menyiapkan kerja-kerja berkaitan sebagaimana dinyatakan dalam lukisan, skop kerja, spesifikasi piawai JKR 2020, spesifikasi teknikal dan arahan Pegawai Inden bagi jenis berikut:-		
	Rujuk Lukisan No. : UTM.J/SP/S/12/2025/07 (SH) & UTM.J/SP/S/12/2025/08 (SH)		
	a) F1 (Anggaran Kuantiti : 6 M2)	Harga Pukal	
2.0	**Kerja Dinding**		
	Kerja-kerja dinding adalah termasuk kerja-kerja baikpulih serta kerja kerja berkaitan sebagaimana dinyatakan dalam lukisan, skop kerja, spesifikasi piawai JKR 2020, spesifikasi teknikal dan arahan Pegawai Inden bagi jenis berikut:-		
	Rujuk Lukisan No. : UTM.J/SP/S/12/2025/07(SH) & UTM.J/SP/S/12/2025/08(SH)		
	a) P1 (Anggaran Kuantiti : 100 M2)	Harga Pukal	
	b) P2 (Anggaran Kuantiti : 55 M2)	Harga Pukal	
	c) P3 (Anggaran Kuantiti : 4 M2)	Harga Pukal	
	d) P4 (Anggaran Kuantiti : 12 M2)	Harga Pukal	
	JUMLAH DI BAWA KE BELAKANG		

SKP-BPA

BIL	BUTIRAN KERJA	UNIT	JUMLAH (RM)
	JUMLAH DI BAWA DARI HADAPAN		
3.0	**Kerja Siling Dan Kemasan** Kerja-kerja siling adalah termasuk membekal, memasang, membaikpulih serta menyiapkan kerja-kerja berkaitan sebagaimana dinyatakan dalam lukisan, skop kerja, spesifikasi piawai JKR 2020, spesifikasi teknikal dan arahan Pegawai Inden bagi jenis berikut:- Rujuk Lukisan No. : UTM.J/SP/S/12/2025/07(SH) & UTM.J/SP/S/12/2025/08(SH)		
	a) C2 (Anggaran Kuantiti : 10 M2)	Harga Pukal	
4.0	**Kerja Pintu** Kerja-kerja pintu adalah termasuk membekal, memasang, membaikpulih serta menyiapkan kerja-kerja berkaitan sebagaimana dinyatakan dalam lukisan, skop kerja, spesifikasi piawai JKR 2020, spesifikasi teknikal dan arahan Pegawai Inden bagi jenis berikut:- Rujuk Lukisan No. : UTM.J/SP/S/12/2025/07(SH) & UTM.J/SP/S/12/2025/08(SH)		
	a) D3 (Anggaran Kuantiti : 2 Bil)	Harga Pukal	
5.0	**Kerja Tingkap** Kerja-kerja tingkap adalah termasuk membekal, memasang, membaikpulih serta menyiapkan kerja-kerja berkaitan sebagaimana dinyatakan dalam lukisan, skop kerja, spesifikasi piawai JKR 2020, spesifikasi teknikal dan arahan Pegawai Inden bagi jenis berikut:- Rujuk Lukisan No. : UTM.J/SP/S/12/2025/07(SH) & UTM.J/SP/S/12/2025/08(SH)		
	a) W2 (Anggaran Kuantiti : 2 Bil)	Harga Pukal	
	b) W3 (Anggaran Kuantiti : 1 Bil)	Harga Pukal	
	JUMLAH DI BAWA KE BELAKANG		

SKP-BPA

BIL	BUTIRAN KERJA	UNIT	JUMLAH (RM)
	JUMLAH DI BAWA DARI HADAPAN		
	PARKIR BERBUMBUNG		
1.0	**Kerja Bumbung**		
	Kerja-kerja bumbung adalah termasuk membekal, memasang, membaikpulih serta menyiapkan kerja-kerja berkaitan sebagaimana dinyatakan dalam lukisan, skop kerja, spesifikasi piawai JKR 2020, spesifikasi teknikal dan arahan Pegawai Inden bagi jenis berikut:-		
	Rujuk Lukisan No. : UTM.J/SP/S/12/2025/09(SH)		
	a) RF4 (17800mm (P) x 6000mm (L)) (Anggaran Kuantiti : 110 M2)	Harga Pukal	
	PETANDA NAMA		
1.0	**Kerja Petanda Nama**		
	Kerja-kerja petanda nama adalah membaikpulih serta menyiapkan kerja-kerja berkaitan sebagaimana dinyatakan dalam lukisan, skop kerja, spesifikasi piawai JKR 2020, spesifikasi teknikal dan arahan Pegawai Inden bagi jenis berikut:-		
	Rujuk Lukisan No. : UTM.J/SP/S/12/2025/10(SH)		
	a) Petanda Nama SP1 (Anggaran Kuantiti : 2 Bil)	Harga Pukal	
	b) Petanda Nama SP2 (Anggaran Kuantiti : 3 Bil)	Harga Pukal	
	c) Petanda Nama SP3 (Anggaran Kuantiti : 7 Bil)	Harga Pukal	
	JUMLAH DIBAWA KE RINGKASAN HARGA SEBUT HARGA (RSH/1)		

SKP-BPA

KERJA BAIKPULIH DAN NAIK TARAF BILIK DOKTOR DAN LAIN-LAIN RUANG DI ARAS BAWAH PUSAT KESIHATAN UNIVERSITI, UNIVERSITI TEKNOLOGI MALAYSIA, JOHOR BAHRU, JOHOR.

RINGKASAN HARGA PERABOT

BIL	PERKARA	DARI M/S	JUMLAH (RM)
1.	PERABOT BERASASKAN KAYU	PH/C/KAYU/1	
2.	PERABOT BERASASKAN UPHOLSTERI	PH/C/UPHOLSTERI/1	
3.	PERABOT BERASASKAN LOGAM	PH/C/LOGAM/1	
4.	PERABOT BERASASKAN PELBAGAI	PH/C/PELBAGAI/1	
	JUMLAH HARGA DI BAWA KE RINGKASAN SEBUTHARGA (RHS/1)		

SKP-BPA

BIL	ITEM / LOKASI	UNIT	KUANTITI	KADAR HARGA (RM)	JUMLAH (RM)
	BAHAGIAN C **KERJA-KERJA PERABOT** **Kerja-kerja berikut hendaklah sebagaimana ditunjukkan di dalam lukisan dan dinyatakan di dalam skop kerja dan juga maklumat-maklumat pengilang (jika ada). Kerja-kerja yang disenarai di bawah ini hanyalah merupakan ringkasan kepada berbagai perkara yang perlu bagi perlaksanaan sesuatu kerja. Kontraktor dikehendaki melawat ke tapak bina bagi memahami jumlah kerja sebenar dan halangan yang ada. Harga yang dimasukkan kontraktor mestilah mengandungi segala aspek yang perlu bagi menyiapkan setiap kerja sepertimana yang dinyatakan di dalam lukisan, senarai kuantiti dan skop kerja. Pegawai Inden berhak menyelaraskan pecahan harga yang dikemukakan.**				
1.0	**Kerja Perabot Berasaskan Kayu** Kerja-kerja membekal, memasang dan menyusunatur perabot serta kerja-kerja berkaitan sebagaimana dinyatkan dalam lukisan, skop kerja dan araha Pegawai Inden bagi perabot berasaskan kayu jenis berikut :				
1.1	**BILIK KONSULTASI 7**				
	a) FA5 Meja Staf	Bil.	1		
	b) FC3 Almari Laci Beroda	Bil.	1		
	c) FC27 Sliding Door Side Cabinet	Bil.	1		
1.2	**BILIK KONSULTASI 8**				
	a) FA5 Meja Staf	Bil.	1		
	b) FC3 Almari Laci Beroda	Bil.	1		
	c) FC27 Sliding Door Side Cabinet	Bil.	1		
1.3	**BILIK SAMPEL DARAH**				
	a) FA3 Meja Staf	Bil.	2		
	b) FC3 Almari Laci Beroda	Bil.	2		
	JUMLAH DI BAWA KE RINGKASAN HARGA PERABOT (PH/C/1)				

SKP-BPA

BIL	ITEM / LOKASI	UNIT	KUANTITI	KADAR HARGA (RM)	JUMLAH (RM)
	BAHAGIAN C **KERJA-KERJA PERABOT** **Kerja-kerja berikut hendaklah sebagaimana ditunjukkan di dalam lukisan dan dinyatakan di dalam skop kerja dan juga maklumat-maklumat pengilang (jika ada). Kerja-kerja yang disenarai di bawah ini hanyalah merupakan ringkasan kepada berbagai perkara yang perlu bagi perlaksanaan sesuatu kerja. Kontraktor dikehendaki melawat ke tapak bina bagi memahami jumlah kerja sebenar dan halangan yang ada. Harga yang dimasukkan kontraktor mestilah mengandungi segala aspek yang perlu bagi menyiapkan setiap kerja sepertimana yang dinyatakan di dalam lukisan, senarai kuantiti dan skop kerja. Pegawai Inden berhak menyelaraskan pecahan harga yang dikemukakan.**				
2.0	**Kerja Perabot Berasaskan Upholsteri** Kerja-kerja membekal, memasang dan menyusunatur perabot serta kerja-kerja berkaitan sebagaimana dinyatkan dalam lukisan, skop kerja dan araha Pegawai Inden bagi perabot berasaskan upholsteri (fabrik) jenis berikut :				
2.1	**BILIK KONSULTASI 7**				
	a) FB6 Kerusi Pegawai	Bil.	1		
	b) FB38 Kerusi Pesakit	Bil.	2		
2.2	**BILIK KONSULTASI 8**				
	a) FB6 Kerusi Pegawai	Bil.	1		
	b) FB38 Kerusi Pesakit	Bil.	2		
2.3	**BILIK SAMPEL DARAH**				
	a) FB7 Kerusi Staf	Bil.	2		
	b) FB38 Kerusi Pesakit	Bil.	2		
	JUMLAH DI BAWA KE RINGKASAN HARGA PERABOT (PH/C/1)				

SKP-BPA

BIL	ITEM / LOKASI	UNIT	KUANTITI	KADAR HARGA (RM)	JUMLAH (RM)
	BAHAGIAN C **KERJA-KERJA PERABOT** **Kerja-kerja berikut hendaklah sebagaimana ditunjukkan di dalam lukisan dan dinyatakan di dalam skop kerja dan juga maklumat-maklumat pengilang (jika ada). Kerja-kerja yang disenarai di bawah ini hanyalah merupakan ringkasan kepada berbagai perkara yang perlu bagi perlaksanaan sesuatu kerja. Kontraktor dikehendaki melawat ke tapak bina bagi memahami jumlah kerja sebenar dan halangan yang ada. Harga yang dimasukkan kontraktor mestilah mengandungi segala aspek yang perlu bagi menyiapkan setiap kerja sepertimana yang dinyatakan di dalam lukisan, senarai kuantiti dan skop kerja. Pegawai Inden berhak menyelaraskan pecahan harga yang dikemukakan.**				
3.0	**Kerja Perabot Berasaskan Logam** Kerja-kerja membekal, memasang dan menyusunatur perabot serta kerja-kerja berkaitan sebagaimana dinyatkan dalam lukisan, skop kerja dan araha Pegawai Inden bagi perabot berasaskan logam jenis berikut :				
3.1	**STOR**				
	a) FC22 Heavy Duty Rack	Bil.	8		
	JUMLAH DI BAWA KE RINGKASAN HARGA PERABOT (PH/C/1)				

SKP-BPA

BIL	ITEM / LOKASI	UNIT	KUANTITI	KADAR HARGA (RM)	JUMLAH (RM)
	BAHAGIAN C **KERJA-KERJA PERABOT** **Kerja-kerja berikut hendaklah sebagaimana ditunjukkan di dalam lukisan dan dinyatakan di dalam skop kerja dan juga maklumat-maklumat pengilang (jika ada). Kerja-kerja yang disenarai di bawah ini hanyalah merupakan ringkasan kepada berbagai perkara yang perlu bagi perlaksanaan sesuatu kerja. Kontraktor dikehendaki melawat ke tapak bina bagi memahami jumlah kerja sebenar dan halangan yang ada. Harga yang dimasukkan kontraktor mestilah mengandungi segala aspek yang perlu bagi menyiapkan setiap kerja sepertimana yang dinyatakan di dalam lukisan, senarai kuantiti dan skop kerja. Pegawai Inden berhak menyelaraskan pecahan harga yang dikemukakan.**				
4.0	**Kerja Perabot Berasaskan Pelbagai** Kerja-kerja membekal, memasang dan menyusunatur perabot serta kerja-kerja berkaitan sebagaimana dinyatkan dalam lukisan, skop kerja dan araha Pegawai Inden bagi perabot berasaskan pelbagai jenis berikut :				
4.1	**BILIK KONSULTASI 7**				
	a) FF1 Roller Blind	Bil.	1		
	b) FF2 Hospital Curtain	Bil.	1		
	JUMLAH DI BAWA KE RINGKASAN HARGA PERABOT (PH/C/1)				

SKP-BPA

KERJA BAIKPULIH DAN NAIK TARAF BILIK DOKTOR DAN LAIN-LAIN RUANG DI ARAS BAWAH PUSAT KESIHATAN UNIVERSITI, UNIVERSITI TEKNOLOGI MALAYSIA, JOHOR BAHRU, JOHOR

BIL	BUTIRAN KERJA	UNIT	KUANTITI SEMENTARA	KADAR HARGA (RM)	JUMLAH HARGA (RM)
			a	*b*	*(bxa)*
	BAHAGIAN D **KERJA-KERJA AWAM** a. Kerja-kerja berikut hendaklah sebagaimana dinyatakan di dalam lukisan dan dinyatakan di dalam skop kerja, 'standard specification for building works 2020 (JKR 20800-0226-20)' bagi kerja berkaitan, standard specification JKR 2020 dan juga maklumat-maklumat pengilang (jika ada). Kerja-kerja yang disenaraikan dibawah ini hanyalah merupakan ringkasan kepada berbagai perkara yang perlu bagi perlaksanaan sesuatu kerja. Kontraktor dikehendaki melawat ke tapak bina bagi memahami jumlah kerja sebenar dan halangan yang ada. Harga yang dimasukkan kontraktor mestilah mengandungi segala aspek yang perlu bagi menyiapkan setiap kerja sepertimana yang dinyatakan di dalam lukisan, spesifikasi, senarai kuantiti dan skop kerja. Pegawai Inden berhak menyelaraskan pecahan harga yang dikemukakan. Kontraktor dikehendaki memelihara bangunan termasuk peralatan, binaan, kemasan sedia ada yang tersebut dalam kerja-kerja ini berada dalam keadaan baik sepertimana asal. b. Kuantiti yang dinyatakan adalah kuantiti sementara sahaja dan pembayaran kepada kontraktor adalah berdasarkan kuantiti sebenar ditapak, selepas pengukuran semula dibuat apabila kerja siap dilakukan di tapak. c. Harga ditawarkan hendaklah termasuk kos d. Kontraktor perlu mengambil maklum bagi keperluan penyediaan kawalan trafik di tapak bina semasa pelaksanaan kerja di tapak. e. Bagi tujuan bayaran, kontraktor dikehendaki mengemukakan dokumen sokongan pengiraan kuantiti bagi projek yang dituntut. f. Kerja-kerja hendaklah dilaksanakan sepertimana lukisan dan lampiran yang berkaitan seperti dibawah: UTM.J/SP/A/12/2025/01 (SH) UTM.J/SP/A/12/2025/02 (SH) UTM.J/SP/A/12/2025/03 (SH) UTM.J/SP/A/12/2025/04 (SH) UTM.J/SP/A/12/2025/05 (SH)				
	JUMLAH DIBAWA KE MUKASURAT BELAKANG				

SKP-BPA

BIL	BUTIRAN KERJA	UNIT	KUANTITI SEMENTARA	KADAR HARGA (RM)	JUMLAH HARGA (RM)
	JUMLAH DIBAWA DARI MUKASURAT HADAPAN				
	BILIK KONSULTASI 7				
1.0	**KERJA ROBOH** Kerja-kerja memotong, memecah lantai sediaada sehingga ke platform level yang dikehendaki termasuk membuang dan memadatkan tanah. Kerja-kerja pengorekan tanah maksima 1.5m dalam (asas, rasuk tanah, gully trap dan yang berkaitan) termasuk membuang dan memadatkan tanah. Semua lebihan tanah atau tanah yang tidak diperlukan mesti dibawa keluar dari kampus UTM. Penggunaan tanah untuk kerja menambak atau menimbus sekiranya tidak mencukupi di kawasan tapak sediada, tanah dari sumber luar diperlukan.	Harga Pukal	-	-	
2.0	**KERJA - KERJA STRUKTUR**				
a)	**Kerja Asas (P1)** Kerja - kerja asas pad berukuran minima 650mm x 650mm dari konkrit bertelulang gred 30 dengan besi tetulang T12 berjarak minima 125mm c/c di atas 50mm tebal lean concrete dan crusher run yang telah dipadatkan dan lain-lain kerja berkaitan sepertimana lukisan dan diluluskan oleh Pegawai Inden / Wakilnya.	M3	1		
b)	**Kerja *Stump & Column* (C1)** Kerja - kerja *stump & column* (C1) - berukuran 300mm x 300mm ketinggian minima 4meter dari konkrit bertelulang gred 30 dengan besi telulang T12 termasuk links bersaiz R10 dengan jarak 125mm c/c serta kerja acuan konkrit (formwork) dan lain-lain kerja berkaitan sepertimana lukisan dan diluluskan oleh Pegawai Inden / Wakilnya.	M3	1		
c)	**Kerja *Stump & Column* (C2)** Kerja - kerja *stump & column* (C2) - berukuran 150mm x 300mm ketinggian minima 4meter dari konkrit bertelulang gred 30 dengan besi telulang T12 termasuk links bersaiz R10 dengan jarak 125mm c/c serta kerja acuan konkrit (formwork) dan lain-lain kerja berkaitan sepertimana lukisan dan diluluskan oleh Pegawai Inden / Wakilnya.	M3	1		
	JUMLAH DIBAWA KE MUKASURAT BELAKANG				

SKPBPA

BIL	BUTIRAN KERJA	UNIT	KUANTITI SEMENTARA	KADAR HARGA (RM)	JUMLAH HARGA (RM)
	JUMLAH DIBAWA DARI MUKASURAT HADAPAN				
d)	**Kerja Rasuk Tanah (GB1)** Kerja - kerja rasuk tanah (GB1) - berukuran minima 150mm x 300mm dari konkrit bertelulang gred 30 dengan besi tetulang minima T10 termasuk links bersaiz R6 dengan jarak 175mm c/c) dan lain-lain kerja berkaitan sepertimana lukisan dan diluluskan oleh Pegawai Inden / Wakilnya.	M3	1		
e)	**Kerja Rasuk Tanah (RB1)** Kerja - kerja rasuk tanah (RB1) - berukuran minima 150mm x 300mm dari konkrit bertelulang gred 30 dengan besi tetulang minima T10 termasuk links bersaiz R6 dengan jarak 175mm c/c dan lain-lain kerja berkaitan sepertimana lukisan dan diluluskan oleh Pegawai Inden / Wakilnya.	M3	1		
f)	**Kerja Rasuk Tanah (RB2)** Kerja - kerja rasuk tanah (RB2) - berukuran minima 200mm x 300mm dari konkrit bertelulang gred 30 dengan besi tetulang minima T10 termasuk links bersaiz R6 dengan jarak 125mm c/c dan lain-lain kerja berkaitan sepertimana lukisan dan diluluskan oleh Pegawai Inden / Wakilnya.	M3	1		
g)	**Kerja *Ground Slab*** Kerja - kerja *ground slab* - berukuran minima 3.8m x 5.1m berketebalan 110mm gred 25 dari konkrit bertelulang T10 berjarak 250mm c/c *bothways* dan lain-lain kerja berkaitan sepertimana lukisan dan diluluskan oleh Pegawai Inden / Wakilnya.	M2	20		
h)	**Kerja *Roof Slab*** Kerja - kerja *roof slab* - berukuran minima 3.8m x 5.1m berketebalan 110mm gred 25 dari konkrit bertelulang T10 berjarak 250mm c/c bothways beserta lapisan kalis air jenis bitumineous dan lain-lain kerja berkaitan sepertimana lukisan dan diluluskan oleh Pegawai Inden / Wakilnya.	M2	20		
i)	**Kerja *Rainwater Down Pipe (RWDP)*** Kerja - kerja *rainwater down pipe* (RWDP) - bersaiz 110mm ketinggian 3.2m dan lain-lain kerja berkaitan sepertimana lukisan dan diluluskan oleh Pegawai Inden / Wakilnya.	Bil	2		
	JUMLAH DIBAWA KE MUKASURAT BELAKANG				

SKP-BPA

BIL	BUTIRAN KERJA	UNIT	KUANTITI SEMENTARA	KADAR HARGA (RM)	JUMLAH HARGA (RM)
	JUMLAH DIBAWA DARI MUKASURAT HADAPAN				
j)	**Kerja *Ramp*** Kerja - kerja *ramp* - berketebalan 125mm konkrit bertelulang gred 25 dengan besi 1 lapisan BRC A7 di atas 50mm lean concrete dan 150mm crusher run yang telah dipadatkan dan besi telulang R10 dengan jarak 150mm c/c *anchored* pada rasuk tanah yang baharu dan lain-lain kerja berkaitan sepertimana lukisan dan diluluskan oleh Pegawai Inden / Wakilnya.	M3	1		
k)	**Kerja *Perimeter Drain (Precast)*** Kerja - kerja *perimeter drain (precast)* berukuran 230mm dia. di atas konkrit berketebalan 100mm bertelulang gred 25 bertelulang dengan 1 lapisan BRC A7 di atas 150mm compacted hardcore dan lain-lain kerja berkaitan sepertimana lukisan dan diluluskan oleh Pegawai Inden / Wakilnya.	M	7		
l)	**Kerja *Apron*** Kerja - kerja *apron* bersaiz 900mm x 600mm berketebalan 110mm konkrit bertelulang gred 25 dengan 1 lapisan BRC A8 dan lain-lain kerja berkaitan sepertimana lukisan dan diluluskan oleh Pegawai Inden / Wakilnya.	M2	6		
m)	**Kerja RC Gutter** Kerja - kerja RC Gutter bersaiz 900mm x 600mm berketebalan 110mm konkrit bertelulang gred 25 minima Y10 berjarak 150mm c/c dan lain-lain kerja berkaitan sepertimana lukisan dan diluluskan oleh Pegawai Inden / Wakilnya.	M	6		
3)	**KERJA ANTI - TERMITE** Kerja semburan anti termite pada struktur yang mencecah tanah sebelum sebarang kerja konkrit dan lain-lain kerja berkaitan sepertimana lukisan dan diluluskan oleh Pegawai Inden / Wakilnya.	M2	30		
4)	**PARKING BERBUMBUNG**				
a)	Kerja-kerja memotong, memecah lantai, pengorekkan tanah maksima 1.5m dalam (asas, rasuk tanah, gully trap dan yang berkaitan) sediaada sehingga ke platform level yang dikehendaki termasuk membuang dan memadatkan tanah. Semua lebihan tanah atau tanah yang tidak diperlukan mesti dibawa keluar dari kampus UTM.	Harga Pukal	-	-	
	JUMLAH DIBAWA KE MUKASURAT BELAKANG				

SKP-BPA

BIL	BUTIRAN KERJA	UNIT	KUANTITI SEMENTARA	KADAR HARGA (RM)	JUMLAH HARGA (RM)
	JUMLAH DIBAWA DARI MUKASURAT HADAPAN				
5.0	**KERJA STRUKTUR**				
a)	Kerja - kerja asas pad berukuran minima 900mm x 900mm berketebalan 300mm dari konkrit bertelulang gred 25 dengan besi tetulang T12 berjarak minima 125mm c/c di atas 100mm tebal *crusher run* yang telah dipadatkan dan lain-lain kerja berkaitan sepertimana lukisan dan diluluskan oleh Pegawai Inden / Wakilnya.	M3	3		
b)	Kerja - kerja stump berukuran 300mm x 300mm ketinggian minima 600mm dari konkrit bertelulang gred 25 dengan besi telulang T12 termasuk links bersaiz R6 dengan jarak 100mm c/c serta kerja acuan konkrit (formwork) dan lain-lain kerja berkaitan sepertimana lukisan dan diluluskan oleh Pegawai Inden / Wakilnya.	M3	1		
6.0	**KERJA BESI**				
a)	Kerja - kerja M.S plate berukuran minima 275mm x 275mm x 10mm dibolt dari jenis M16 (16mm) dan nut serta mengecat 1 lapis cat tahan karat dan 2 lapis cat kemasan dan lain-lain kerja berkaitan sepertimana lukisan dan diluluskan oleh Pegawai Inden / Wakilnya.	Bil	12		
b)	Kerja -kerja *roof trusses* berukuran 17.8m x 6m beserta kerangka mild steel hollow section dan struktur keluli tiang bersaiz 150mm x 150mm x 4.5mm tebal (SHS) termasuk mengecat 1 lapis cat tahan karat dan 2 lapis cat kemasan dan lain-lain kerja berkaitan sepertimana lukisan dan diluluskan oleh Pegawai Inden / Wakilnya.	M2	110		
	KERJA JALAN				
a)	Kerja -kerja memotong dan membuang tanah serta kerb pada ketebalan 500mm dan lain-lain kerja berkaitan sepertimana lukisan dan diluluskan oleh Pegawai Inden / Wakilnya.	M2	20		
	JUMLAH DIBAWA KE MUKASURAT BELAKANG				

SKP-BPA

BIL	BUTIRAN KERJA	UNIT	KUANTITI SEMENTARA	KADAR HARGA (RM)	JUMLAH HARGA (RM)
	JUMLAH DIBAWA DARI MUKASURAT HADAPAN				
b)	Kerja - kerja membekal, menghampar dan memadat 150mm tebal *crusher run* dan lain-lain kerja berkaitan sepertimana lukisan dan diluluskan oleh Pegawai Inden / Wakilnya.	M2	54		
c)	Kerja - kerja membekal, menghampar dan memadat 60mm tebal *binder course* AC28 termasuk satu lapisan bitumen cecair (prime coat) dan lain-lain kerja berkaitan sepertimana lukisan dan diluluskan oleh Pegawai Inden / Wakilnya.	M2	54		
d)	Kerja - kerja membekal, menghampar dan memadat 40mm tebal *wearing coarse* AC14 termasuk satu lapisan bitumen cecair (tack coat) dan lain-lain kerja berkaitan sepertimana lukisan dan diluluskan oleh Pegawai Inden / Wakilnya.	M2	54		
	KERJA SUSUR JALAN *(ROAD KERB)*				
a)	Kerja-kerja meroboh *road kerb* asal bagi kerja-kerja pelebaran jalan dan lain-lain kerja berkaitan sepertimana lukisan dan diluluskan oleh Pegawai Inden / Wakilnya.	Harga Pukal	-	-	
b)	Kerja-kerja membekal dan memasang 100mm x 300mm tinggi susur jalan dari konkrit pratuang (1:2:4 -20mm) dengan satu permukaan condong dan panjang yang sesuai termasuk tapak konkrit (1:3:6-38mm) diperkukuhkan di hadapan dan belakang dengan konkrit yang sama dan lain-lain kerja berkaitan sepertimana lukisan dan diluluskan oleh Pegawai Inden / Wakilnya.	M	6		
	KERJA MENGECAT ROADLINE				
a)	Kerja mengecat semula garisan tempat letak kenderaan dan menyapu 3.0mm tebal cat garisan jalan jenis *Reflective Thermoplastic* dan lain-lain kerja berkaitan sepertimana lukisan dan diluluskan oleh Pegawai Inden / Wakilnya.				
	a) Parking Ambulans (3500mm lebar)	Lot	3		
	b) Parking Van (2800mm lebar)	Lot	1		
	c) Parking Hilux (2800mm lebar)	Lot	2		
	d) Parking Kereta (2500mm lebar)	Lot	11		
	JUMLAH KESELURUHAN DIBAWA KE RINGKASAN SEBUTHARGA (RSH/1)				

SKP-BPA

KERJA BAIKPULIH DAN NAIK TARAF BILIK DOKTOR DAN LAIN-LAIN RUANG DI ARAS BAWAH PUSAT KESIHATAN UNIVERSITI, UNIVERSITI TEKNOLOGI MALAYSIA, JOHOR BAHRU, JOHOR

BIL		UNIT	KUANTITI	KADAR HARGA (RM)	JUMLAH (RM)
	BAHAGIAN E **KERJA-KERJA ELEKTRIK** **Arahan Kepada Kontraktor**				
I	Harga yang dinyatakan hendaklah merujuk di dalam LUKISAN, JADUAL SPESIFIKASI TEKNIKAL dan SKOP kerja elektrik yang dibekalkan termasuk keadaan keseluruhan di tapak				
II	Kontraktor dikehendaki melawat ke tapak bina bagi memahami dan mengenalpasti halangan - halangan yang ada				
III	Kontraktor dikehendaki mengemukakan Shop drawing bagi pepasangan pendawaian/lengkapan dan sampel/katalog bagi lengkapan yang dibekalkan untuk tujuan pengesahan dari pihak UTM sebelum kerja-kerja dilaksanakan.				
IV	Kerja-kerja pendawaian/pepasangan hendaklah dipantauselia oleh orang kompeten elektrik (minimum PW4-3 fasa & Endorsan Pengujian) Salinan Sijil Kompentensi hendaklah diserahkan kepada Bahagian Elektrik.				
V	Kerja-kerja pendawaian hendaklah dibekal dan dipasang merujuk kepada spesifikasi standard JKR secara pendawaian terbenam/sembunyi dan permukaan mengikut struktur bangunan, kesesuaian ruang, lokasi dan pengesahan pihak UTM termasuk konduit / trunking/ talam/ underfloor ducting jenis galvanized steel (g.s) bagi pendawaian elektrik dan rigid high impact(uPVC) bagi pendawaian ICT dan Audio visual. Kos adalah termasuk kerja-kerja coring, memotong, memecah, membaikpulih, dan MENGECAT pada permukaan dinding/lantai seperti keadaan asal serta lain-lain kerja yang berkaitan.				
VI	Kerja-kerja membuka dan mematikan pendawaian lama perlu dibuka dan dimatikan sehingga ke punca bekalan kuasa atau DB. Kontraktor dikehendaki memeriksa laluan kabel terlebih dahulu supaya tidak menjejaskan litar yang masih digunapakai. Kerja membuka/mematikan peralatan adalah termasuk membaikpulih kesan pada permukaan dinding/lantai.				
	JUMLAH DI BAWA KE BELAKANG				

SKP-BPA

BIL		UNIT	KUANTITI	KADAR HARGA (RM)	JUMLAH (RM)
	JUMLAH DI BAWA DARI HADAPAN				
VII	Lengkapan elektrik yang dinyatakan hendaklah dibekal dan dipasang merujuk kepada spesifikasi minima yang telah dinyatakan di dalam jadual spesifikasi teknikal dan lukisan lengkap berserta aksesori/lengkapan/pendawaian/pemasangan braket yang berkaitan termasuk kerja-kerja pemasangan, pengujian, konfigurasi, pengaturcaraan (bagi Item yang berkaitan), dan pentauliahan.				
VIII	Bagi kerja yang mempunyai item kuantiti sementara, kuantiti sebenar dan sokongan bayaran adalah tertakluk kepada pengukuran semula kuantiti di tapak.				
IX	Rujuk lukisan: UTM.J / SP / E / 12 / 2025 / 01 (SH)				
A	**PINTU MASUK (1)**				
1.0	Kerja membuka, menanggal kelengkapan dan pendawaian lama(END to END) termasuk konduit/trunking yang tidak digunakan sehingga ke peti agihan atau punca bekalan kuasa dan melupuskannya di luar kawasan UTM termasuk kerja membuat kemasan pada permukaan dinding/lantai terhadap kesan daripada kelengkapan yang ditanggalkan. Anggaran kuantiti kelengkapan yang terlibat adalah sepertimana berikut :- i. Mata soket dan lengkapan 13A - 1 Unit ii. Mata lampu - 11 unit iii. Kelengkapan suis 1-5 gang - 6 unit Nota : Lokasi kelengkapan dan pendawaian yang terlibat akan ditunjukkan oleh penyelia di tapak	harga pukal	-		
2.0	Kerja pendawaian mata soket kuasa menggunakan kabel 2x2.5mm2 l/d kabel pelindungan dan suis soket alur keluar 13A iaitu (Kuantiti sementara) :-				
2.1	2 x 13A (2 gang)	Bil.	1		
3.0	Kerja mengalih kedudukan suis sedia ada ke lokasi baru termasuk pendawaian serta membekal dan memasang kelengkapan suis baru	harga pukal	-		
4.0	Kerja-kerja pengujian penebatan (insulation test) bagi kesemua pepasangan pendawaian elektrik	harga pukal	-		
5.0	Membuat penandaan pada pepasangan pendawaian baharu.	harga pukal	-		
	JUMLAH DI BAWA KE BELAKANG				

SKP-BPA

BIL		UNIT	KUANTITI	KADAR HARGA (RM)	JUMLAH (RM)
	JUMLAH DI BAWA DARI HADAPAN				
B	**BILIK RAWATAN BARU (2)**				
1.0	Kerja pendawaian mata soket kuasa menggunakan kabel 2x2.5mm2 l/d kabel pelindungan dan suis soket alur keluar 13A iaitu :-				
1.1	2 x 13A (2 gang)	Bil.	1		
1.2	3 x 13A (3 gang)	Bil.	1		
2.0	Kerja pendawaian mata lampu/ kipas menggunakan kabel 2 x 1.5mm2 l/d kabel perlindungan.	Bil.	4		
	Nota : Item 1.0 hingga 2.0 adalah Kuantiti sementara dan tertakluk kepada pengukuran semula di tapak.				
3.0	Kerja membekal dan memasang lengkapan:				
3.1	Lampu jenis aluminium mirror optic louvres bersaiz 1200mm x 600mm l/d tube LED 4 x 18W, 6000K dan lain-lain aksesori yang diperlukan	Bil.	4		
4.0	Kerja membekal dan memasang lengkapan:				
4.1	Suis 10A 1 gang 1 hala	Bil.	1		
5.0	Pendawaian mata rangkaian ICT dari patch panel ke faceplate (pengguna) menggunakan kabel UTP CAT 6 l/d penyambung RJ 45, faceplate bersudut dan Cat6 RJ45 sehingga 90m.	Bil.	1		
6.0	Pemutus litar arus baki dengan perlindungan arus lebih (RCBO) kadaran arus 20 A hingga dengan kepekaan arus 30 mA.	Bil.	1		
7.0	Kerja-kerja pengujian penebatan (insulation test) bagi kesemua pepasangan pendawaian elektrik	harga pukal	-		
8.0	Membuat penandaan pada pepasangan pendawaian baharu.	harga pukal	-		
	JUMLAH DI BAWA KE BELAKANG				

SKP-BPA

BIL		UNIT	KUANTITI	KADAR HARGA (RM)	JUMLAH (RM)
	JUMLAH DI BAWA DARI HADAPAN				
C	**BILIK RAWATAN SEDIA ADA (3)**				
1.0	Kerja membuka, menanggal kelengkapan dan pendawaian lama(END to END) termasuk konduit/trunking yang tidak digunakan sehingga ke peti agihan atau punca bekalan kuasa dan melupuskannya di luar kawasan UTM termasuk kerja membuat kemasan pada permukaan dinding/lantai terhadap kesan daripada kelengkapan yang ditanggalkan. Anggaran kuantiti kelengkapan yang terlibat adalah sepertimana berikut :- i. Kelengkapan lampu - 15 unit Nota : Lokasi kelengkapan dan pendawaian yang terlibat akan ditunjukkan oleh penyelia di tapak	harga pukal	-		
2.0	Kerja membekal dan memasang lengkapan:				
2.1	Lampu jenis aluminium mirror optic louvres bersaiz 1200mm x 600mm l/d tube LED 4 x 18W, 6000K dan lain-lain aksesori yang diperlukan	Bil.	15		
D	**BILIK RAWATAN SEDIA ADA (4)**				
1.0	Kerja membuka, menanggal kelengkapan dan pendawaian lama(END to END) termasuk konduit/trunking yang tidak digunakan sehingga ke peti agihan atau punca bekalan kuasa dan melupuskannya di luar kawasan UTM termasuk kerja membuat kemasan pada permukaan dinding/lantai terhadap kesan daripada kelengkapan yang ditanggalkan. Anggaran kuantiti kelengkapan yang terlibat adalah sepertimana berikut :- i. Kelengkapan lampu - 11 unit Nota : Lokasi kelengkapan dan pendawaian yang terlibat akan ditunjukkan oleh penyelia di tapak	harga pukal	-		
2.0	Kerja membekal dan memasang lengkapan:				
2.1	Lampu jenis aluminium mirror optic louvres bersaiz 1200mm x 600mm l/d tube LED 4 x 18W, 6000K dan lain-lain aksesori yang diperlukan	Bil.	11		
	JUMLAH DI BAWA KE BELAKANG				

SKR-BPA

BIL		UNIT	KUANTITI	KADAR HARGA (RM)	JUMLAH (RM)
	JUMLAH DI BAWA DARI HADAPAN				
E	**LALUAN KORIDOR (5)**				
1.0	Kerja membuka, menanggal kelengkapan dan pendawaian lama(END to END) termasuk konduit/trunking yang tidak digunakan sehingga ke peti agihan atau punca bekalan kuasa dan melupuskannya di luar kawasan UTM termasuk kerja membuat kemasan pada permukaan dinding/lantai terhadap kesan daripada kelengkapan yang ditanggalkan. Anggaran kuantiti kelengkapan yang terlibat adalah sepertimana berikut :- i. Kelengkapan lampu - 7 unit Nota : Lokasi kelengkapan dan pendawaian yang terlibat akan ditunjukkan oleh penyelia di tapak	harga pukal	-		
2.0	Kerja membekal dan memasang lengkapan:				
2.1	Lampu jenis aluminium mirror optic louvres bersaiz 1200mm x 600mm l/d tube LED 4 x 18W, 6000K dan lain-lain aksesori yang diperlukan	Bil.	7		
3.0	QUEUE MANAGEMENT SYSTEM (QMS)				
3.1	Kerja pendawaian mata soket kuasa menggunakan kabel 2x2.5mm2 l/d kabel pelindungan dan suis soket alur keluar 1x13A	Bil.	3		
3.2	Kerja Pendawaian mata rangkaian ICT dari patch panel ke faceplate (pengguna) menggunakan kabel UTP CAT 6 l/d penyambung RJ 45, faceplate bersudut dan Cat6 RJ45 sehingga 90m	Bil.	3		
3.3	Membekal dan memasang rak bersaiz 9U l/d 4x13A extension Socket l/d pendawaian 1x13A menggunakan kabel 2x2.5mm2 l/d kabel pelindungan dari peti agihan sedia ada	Bil.	1		
4.0	Kerja-kerja pengujian penebatan (insulation test) bagi kesemua pepasangan pendawaian elektrik	harga pukal	-		
5.0	Membuat penandaan pada pepasangan pendawaian baharu.	harga pukal	-		
	JUMLAH DI BAWA KE BELAKANG				

SKP-BPA

BIL		UNIT	KUANTITI	KADAR HARGA (RM)	JUMLAH (RM)
	JUMLAH DI BAWA DARI HADAPAN				
F	**BILIK SAMPEL DARAH (6)**				
1.0	Kerja membuka, menanggal kelengkapan dan pendawaian lama(END to END) termasuk konduit/trunking yang tidak digunakan sehingga ke peti agihan atau punca bekalan kuasa dan melupuskannya di luar kawasan UTM termasuk kerja membuat kemasan pada permukaan dinding/lantai terhadap kesan daripada kelengkapan yang ditanggalkan. Anggaran kuantiti kelengkapan yang terlibat adalah sepertimana berikut :- i. Mata soket dan lengkapan 13A - 4 Unit ii. Mata lampu termasuk kelengkapan lampu - 4 unit iii. Kelengkapan suis 1-5 gang - 2 unit iv. Rangkaian IT CAT 6/5e - 1 point Nota : Lokasi kelengkapan dan pendawaian yang terlibat akan ditunjukkan oleh penyelia di tapak	harga pukal	-		
2.0	Kerja pendawaian mata soket kuasa menggunakan kabel 2x2.5mm2 l/d kabel pelindungan dan suis soket alur keluar 13A iaitu (Kuantiti sementara) :-				
2.1	3 x 13A (3 gang)	Bil.	2		
3.0	Kerja pendawaian mata lampu/ kipas menggunakan kabel 2 x 1.5mm2 l/d kabel perlindungan (Kuantiti sementara).	Bil.	3		
4.0	Kerja membekal dan memasang lengkapan:				
4.1	Lampu jenis aluminium mirror optic louvres bersaiz 1200mm x 600mm l/d tube LED 4 x 18W, 6000K dan lain-lain aksesori yang diperlukan	Bil.	3		
5.0	Kerja membekal dan memasang lengkapan:				
5.1	Suis 10A 1 gang 1 hala	Bil.	1		
6.0	Pendawaian mata rangkaian ICT dari patch panel ke faceplate (pengguna) menggunakan kabel UTP CAT 6 l/d penyambung RJ 45, faceplate bersudut dan Cat6 RJ45 sehingga 90m.	Bil.	1		
7.0	Pemutus litar arus baki dengan perlindungan arus lebih (RCBO) kadaran arus 20 A hingga dengan kepekaan arus 30 mA.	Bil.	2		
8.0	Kerja-kerja pengujian penebatan (insulation test) bagi kesemua pepasangan pendawaian elektrik	harga pukal	-		
9.0	Membuat penandaan pada pepasangan pendawaian baharu.	harga pukal	-		
	JUMLAH DI BAWA KE BELAKANG				

SKP-BPA

BIL		UNIT	KUANTITI	KADAR HARGA (RM)	JUMLAH (RM)
	JUMLAH DI BAWA DARI HADAPAN				
G	**SETOR (7)**				
1.0	Kerja membuka, menanggal kelengkapan dan pendawaian lama(END to END) termasuk konduit/trunking yang tidak digunakan sehingga ke peti agihan atau punca bekalan kuasa dan melupuskannya di luar kawasan UTM termasuk kerja membuat kemasan pada permukaan dinding/lantai terhadap kesan daripada kelengkapan yang ditanggalkan. Anggaran kuantiti kelengkapan yang terlibat adalah sepertimana berikut :- i. Mata lampu termasuk kelengkapan lampu - 6 unit ii. Mata kipas termasuk kelengkapan kipas - 3 unit iii. Kelengkapan suis 1-5 gang - 14 unit Nota : Lokasi kelengkapan dan pendawaian yang terlibat akan ditunjukkan oleh penyelia di tapak	harga pukal	-		
2.0	Kerja pendawaian mata soket kuasa menggunakan kabel 2x2.5mm2 l/d kabel pelindungan dan suis soket alur keluar 13A iaitu (kuantiti sementara) :-				
2.1	2 x 13A (2 gang)	Bil.	2		
3.0	Kerja pendawaian mata lampu/ kipas menggunakan kabel 2 x 1.5mm2 l/d kabel perlindungan (kuantiti sementara).	Bil.	9		
4.0	Kerja membekal dan memasang lengkapan:				
4.1	Bare battern 1200mm l/d mentol LED T8 1x18W	Bil.	6		
5.0	Membekal dan memasang kipas dinding bersaiz 16"	Bil.	3		
6.0	Kerja membekal dan memasang lengkapan:				
6.1	Suis 10A 2 gang 1 hala	Bil.	3		
7.0	Pemutus litar arus baki dengan perlindungan arus lebih (RCBO) kadaran arus 20 A hingga dengan kepekaan arus 30 mA.	Bil.	2		
8.0	Kerja-kerja pengujian penebatan (insulation test) bagi kesemua pepasangan pendawaian elektrik	harga pukal	-		
9.0	Membuat penandaan pada pepasangan pendawaian baharu.	harga pukal	-		
	JUMLAH DIBAWA KE RINGKASAN SEBUT HARGA (RS/1)				

SKP-BPA

KERJA BAIKPULIH DAN NAIK TARAF BILIK DOKTOR DAN LAIN-LAIN RUANG DI ARAS BAWAH PUSAT KESIHATAN UNIVERSITI, UNIVERSITI TEKNOLOGI MALAYSIA, JOHOR BAHRU, JOHOR

BIL	BUTIRAN KERJA	UNIT	KUANTITI	KADAR HARGA (RM)	JUMLAH (RM)
	BAHAGIAN F **KERJA-KERJA MEKANIKAL** Nota: a. Kontraktor hendaklah merujuk lukisan bernombor: - UTM.J/SP/M/12/2025/01(SH) sehingga UTM.J/SP/M/12/2025/08(SH) skop kerja, spesifikasi 'Specification for Building Works 2020 (JKR 208000-0226-20)', spesifikasi 'Specification for Low Voltage Internal Electrical Installation (LS-1)', spesifikasi teknikal, spesifikasi data teknikal dan tapak bina untuk mendapatkan ukuran dan bilangan sebenar. (Ukuran dan kuantiti yang dinyatakan adalah anggaran sahaja). b. Kuantiti sementara adalah bagi item yang dinyatakan sahaja. Bayaran kepada kontraktor berdasarkan kuantiti sebenar di tapak. c. Harga ditawarkan hendaklah termasuk kos *coring*, memotong, memecah dan membaikpulih permukaan dinding dan lantai serta lain-lain kerja berkaitan untuk melengkapkan pepasangan. d. Harga ditawarkan hendaklah termasuk kos penyediaan, pemasangan dan membuka perancah atau kadar sewa jentera pengangkat (sekiranya perlu).				
	JUMLAH DI BAWA KE HADAPAN				

SKP-BPA

BIL	BUTIRAN KERJA	UNIT	KUANTITI	KADAR HARGA (RM)	JUMLAH (RM)
	JUMLAH DI BAWA DARI BELAKANG				
1.0	**KERJA-KERJA SISTEM HAWA DINGIN DAN PENGUDARAAN MEKANIKAL**				
1.1	Kerja-kerja membuka, menyenggara dan memasang semula hawa dingin sedia ada *air-cooled split non-inverter* (R410a) termasuk membekal dan memasang baharu *refrigerant pipe, drain pipe, drain pump, trunking, rubber compound pipe insulation,* pendawaian unit serta lain-lain kerja dan aksesori yang diperlukan untuk melengkapkan pemasangan. Spesifikasi hawa dingin adalah seperti berikut: - a) *Wall mounted type* anggaran kapasiti 9,000 btu/hr	Bil	1		
1.2	Kerja-kerja membekal, memasang dan mengujiterima baharu sistem hawa dingin *air-cooled split non-inverter* (R32) lengkap dengan *controller, starter, refrigerant pipe, drain pipe, trunking, rubber compound pipe insulation,* pendawaian unit serta lain-lain kerja dan aksesori yang diperlukan untuk melengkapkan pemasangan. Spesifikasi hawa dingin adalah seperti berikut: - a) *Wall mounted type* anggaran kapasiti 18,000 btu/hr	Bil	1		
1.2	Kerja-kerja membekal dan memasang pendawaian mata hawa dingin menggunakan kabel PVC 2 x 4mm² dari DB sedia ada ke setiap unit lengkap dengan pengalir bumi, *heater switch, G.S conduit/trunking* serta lain-lain kerja dan aksesori yang diperlukan untuk melengkapkan pemasangan.	Bil	3		
	JUMLAH DI BAWA KE HADAPAN				

SKP-BPA

BIL	BUTIRAN KERJA	UNIT	KUANTITI	KADAR HARGA (RM)	JUMLAH (RM)
	JUMLAH DI BAWA DARI BELAKANG				
1.3	Kerja-kerja membuka dan memasang semula *wired remote* sedia ada termasuk membekal dan memasang baharu *signal cable* lengkap dengan *conduit, bracket* dan lain-lain aksesori yang berkaitan.	Bil	1		
1.4	Kerja-kerja membekal dan memasang mata exhaust fan menggunakan kabel PVC 2 x 2.5mm2 dari DB elektrik ke setiap unit lengkap dengan suis, *plug top / ceiling rose*, pengalir bumi, *G.S conduit, bracket* dan lain-lain aksesori yang berkaitan.	Bil	1		
2.0	**KERJA-KERJA SISTEM PENCEGAH KEBAKARAN**				
2.1	Kerja-kerja membekal dan memasang *heat detector* lengkap dengan sistem pendawaian, *G.S conduit, bracket, adaptor* serta lain-lain kerja dan aksesori yang diperlukan untuk melengkapkan pemasangan.	Bil	1		
2.2	Kerja-kerja membekal dan memasang lengkapan baharu Lampu Tanda Keluar *(Exit Sign)* jenis LED *(surfaced / recessed mounting)* termasuk mata lampu (tanpa suis) secara pendawaian konduit permukaan atau terbenam menggunakan kabel PVC 2 x 1.5mm² I/d kabel perlindungan serta lain-lain kerja dan aksesori yang diperlukan untuk melengkapkan pemasangan.	Bil	1		
	JUMLAH DI BAWA KE HADAPAN				

SKP-BPA

BIL	BUTIRAN KERJA	UNIT	KUANTITI	KADAR HARGA (RM)	JUMLAH (RM)
	JUMLAH DI BAWA DARI BELAKANG				
3.0	**KERJA-KERJA PERPAIPAN BEKALAN AIR DAN SANITARI**				
3.1	Kerja-kerja *coring*, memotong dan memecah permukaan dinding dan lantai yang terlibat untuk laluan perpaipan bekalan air dan sanitari baharu secara terbenam / terdedah dan kerja membaiki semula kemasan sama seperti asal pada permukaan dinding, *slab* dan lantai yang terlibat selepas pemasangan dan penggantian paip dan kelengkapannya serta lain-lain kerja berkaitan.				
	a) Bilik Konsultasi 5 & 7	Harga Pukal	-	-	
	b) Bilik Sampel Darah	Harga Pukal	-	-	
3.2	Kerja-kerja membekal dan memasang perpaipan bekalan air jenis uPVC *class 7* lengkap dengan semua aksesori seperti *coupling, female threaded, male threaded, elbow, soket, tee, connector, support, bracket* dan lain-lain kelengkapan berkaitan serta penyambungan ke bekalan air sedia ada.				
	a) Bilik Konsultasi 5 & 7	Harga Pukal	-	-	
	b) Bilik Sampel Darah	Harga Pukal	-	-	
3.3	Kerja-kerja membekal dan memasang baharu kelengkapan sistem bekalan air serta kerja-kerja berkaitan seperti berikut: -				
	a) *Brass gate valve* 20mm ⦸	Bil	2		
	JUMLAH DI BAWA KE HADAPAN				

SKPBPA

BIL	BUTIRAN KERJA	UNIT	KUANTITI	KADAR HARGA (RM)	JUMLAH (RM)
	JUMLAH DI BAWA DARI BELAKANG				
3.4	Kerja-kerja membekal dan memasang baharu perpaipan sanitari jenis UPVC *above ground / underground brown pipe* lengkap dengan semua aksesori, kelengkapan dan pepasangan seperti *coupling, elbow, soket, tee, connector, end cap, floor gully, s-trap/p-trap, support, bracket* dan lain-lain kelengkapan berkaitan.				
	a) Bilik Konsultasi 5 & 7	Harga Pukal	-	-	
	b) Bilik Sampel Darah	Harga Pukal	-	-	
3.5	Kerja-kerja membina baharu *inspection chamber* berukuran 610mm x 760mm untuk sistem sanitari lengkap dengan penutup, dinding dari batu bata tanah liat dan berlepa, membina alas tapak konkrit bertetulang termasuk kerja-kerja penyambungan perpaipan sanitari yang terlibat. ***Anggaran kedalaman adalah 1m bergantung kepada *beam* bangunan.**	Bil	1		
3.6	Kerja-kerja penyelenggaraan dan pembaikan perpaipan sanitari sedia ada yang tersumbat disebabkan oleh kerja-kerja yang dijalankan serta lain-lain kerja berkaitan.	Harga Pukal	-	-	
4.0	**PENGUJIAN DAN PENTAULIAHAN**				
4.1	Kerja-kerja mengujiterima dan mentauliah sistem perkhidmatan mekanikal yang telah lengkap dipasang termasuk menyediakan senarai inventori dan rekod ujiterima.	Harga Pukal	-	-	
	JUMLAH DIBAWA KE RINGKASAN HARGA SEBUTHARGA (RHS/1)				

SKP-BPA

JADUAL KADAR HARGA

NAMA KERJA : **KERJA BAIKPULIH DAN NAIK TARAF BILIK DOKTOR DAN LAIN-LAIN RUANG DI ARAS BAWAH PUSAT KESIHATAN UNIVERSITI, UNIVERSITI TEKNOLOGI MALAYSIA, JOHOR BAHRU, JOHOR**

NO. SEBUT HARGA : **SH/2025-35/A-2/SP/TNCHEP**

NOTA :

1. Jadual Kadar Harga ini akan menjadi asas untuk tujuan menilai Arahan Perubahan Kerja.
2. Pihak UTM berhak menyelaraskan mana-mana harga yang ditawarkan didalam Jadual Kadar Harga ini supaya munasabah.
3. Jika Penyebutharga gagal mengisi Jadual Kadar Harga ini, pihak UTM berhak meletakkan kadar harga yang munasabah.

BIL.	BUTIRAN	UNIT	KADAR HARGA (RM)
1.0	Kerja membekal dan mengecat 1 layer wall sealer dan 2 layer emulsion paint	M2	
2.0	Kerja membina 114mm thk brickwall	M2	
3.0	Kerja membekal dan memasang *gypsum board partition*	M2	
4.0	Kerja membekal dan memasang *water proofing*	M2	
5.0	Kerja membekal dan memasang 1350mm x 2100mm *double leaves glass door*	M2	
6.0	Kerja membekal dan memasang 900mm x 2100mm *single leaf timber door*	M2	
7.0	Kerja membekal dan memasang 1800mm x 2100mm *double leaves timber door*	M2	
8.0	Kerja membekal dan memasang 1350mm x 2100mm *double leaves timber solid door*	M2	
9.0	Kerja mengecat semula pintu sedia ada	M2	
10.0	Kerja membekal dan memasang *tinted glass*	M2	
11.0	Kerja membina *cement render*	M2	
12.0	Kerja membekal dan memasang 300mm x 300mm *homogenous porcelain tiles*	M2	

SKP-BPA

BIL.	BUTIRAN	UNIT	KADAR HARGA (RM)
13.0	Kerja membina BRC A6	M2	
14.0	Kerja membekal dan memasang 4mm thk cemboard ceiling	M2	
15.0	Kerja membekal dan memasang Glazed ceramic wash hand basin	Bil	
16.0	Kerja membekal dan memasang 600mm x 300mm *polished porcelain wall tiles*	M2	
17.0	Kerja membekal dan memasang 0.47mm *thk coated (TCT) metal deck roofing*	M2	

SKP-BPA

Tarikh: _____

_____

Tandatangan Dan Cop Penyebut Harga

KERJA BAIKPULIH DAN NAIK TARAF BILIK DOKTOR DAN LAIN-LAIN RUANG DI ARAS BAWAH PUSAT KESIHATAN UNIVERSITI, UNIVERSITI TEKNOLOGI MALAYSIA, JOHOR BAHRU, JOHOR

BORANG PERLANTIKAN SUB KONTRAKTOR BAGI KERJA-KERJA PEMASANGAN ELEKTRIKAL

Berikut adalah Kontraktor Kecil yang akan dilantik oleh pihak kami bagi kerja-kerja pemasangan elektrikal tertakluk kepada kelulusan pihak tuan.

BIL	KETERANGAN	CATATAN
1	Maklumat mengenai Sub Kontraktor bagi kerja-kerja Pemasangan elektrikal (a) Nama dan Alamat Syarikat (b) Nama Kakitangan Teknikal - Kelulusan - Pengalaman Bekerja (c) Nama Kakitangan Teknikal - Kelulusan - Pengalaman Bekerja	
2	Pendaftaran Dengan LPIPM/CIDB (a) Gred (b) Kategori dan Pengkhususan (sila sertakan salinan Pendaftaran Dengan LPIPM/CIDB)	

SKP-BPA

Tandatangan Sub Kontraktor : _____

No. K/ P : _____

Nama dan Cop Syarikat : _____

_____

_____

Tarikh : _____

KERJA BAIKPULIH DAN NAIK TARAF BILIK DOKTOR DAN LAIN-LAIN RUANG DI ARAS BAWAH PUSAT KESIHATAN UNIVERSITI, UNIVERSITI TEKNOLOGI MALAYSIA, JOHOR BAHRU, JOHOR

BORANG PERLANTIKAN SUB KONTRAKTOR BAGI KERJA-KERJA PEMASANGAN MEKANIKAL

Berikut adalah Kontraktor Kecil yang akan dilantik oleh pihak kami bagi kerja-kerja pemasangan mekanikal tertakluk kepada kelulusan pihak tuan.

BIL	KETERANGAN	CATATAN
1	Maklumat mengenai Sub Kontraktor bagi kerja-kerja Pemasangan Mekanikal (a) Nama dan Alamat Syarikat (b) Nama Kakitangan Teknikal - Kelulusan - Pengalaman Berkerja (c) Nama Kakitangan Teknikal - Kelulusan - Pengalaman Berkerja	
2	Pendaftaran Dengan LPIPM/CIDB (a) Gred (b) Kategori dan Pengkhususan (sila sertakan salinan Pendaftaran Dengan LPIPM/CIDB)	

SKP-BPA

Tandatangan Sub Kontraktor : _____

No. K/ P : _____

Nama dan Cop Syarikat : _____

_____

_____

Tarikh : _____

UNIVERSITI TEKNOLOGI MALAYSIA

1.0 LATAR BELAKANG PENYEBUT HARGA

Bahagian A

1. Nama : .....
2. Alamat : .....
   .....
   .....
3. No. Telefon: ..... No. Fax : .....
4. **Pendaftaran dengan Lembaga Pembangunan Industri Pembinaan Malaysia (CIDB)**
   No. Pendaftaran: .....
   Tempoh Sahlaku : Dari ..... Hingga .....
   Gred : ..... Kategori : .....
   Pengkhususan : .....
   .....
5. Jika berdaftar Taraf Bumiputera, nyatakan :
   Tempoh Sahlaku : Dari ..... Hingga .....
6. Bagi Syarikat Sdn. Bhd. / Perkongsian nyatakan:
   i) Modal dibenarkan : RM.....
   ii) Modal dibayar : RM.....
7. Ahli-ahli Syarikat:
   i) Ahli-ahli Lembaga Pengarah / Perkongsian

Nama	Jawatan	Saham/Modal Dipegang

   ii) Ahli-ahli Pengurusan/ Kepala-kepala / Pekerja-pekerja

Nama	Jawatan	Kelulusan/Pengalaman/ Pengkhususan

SKP-BPA

Bahagian B

1. Senarai Kerja-kerja Yang **TELAH** disiapkan dalam tempoh **tiga (3) tahun** kebelakangan.

Bil	Nama Projek	Agensi yang Mengawasi Projek	Harga (RM)	Tempoh	Tarikh Mula	Tarikh Siap Sebenar
		Agensi: Alamat : Nama Pegawai : No. Tel/Faks:				

2. Senarai Kerja-kerja Yang **SEDANG** dilaksanakan

Bil	Nama Projek	Agensi yang Mengawasi Projek	Harga (RM)	Tempoh	Tarikh Mula	Tarikh Siap Sebenar
		Agensi: Alamat : Nama Pegawai : No. Tel/Faks:				

SKP-BPA

Catatan :-

Sila kembarkan lampiran sekiranya jadual di atas tidak mencukupi. Penyebut harga digalakkan memberi maklumat-maklumat lain selain di atas dan atau kembaran yang berkaitan bagi menerangkan pengalaman mereka.

Maklumat tersebut di atas disahkan.

Tandatangan Dan Cop Penyebut Harga : .....

BORANG A - SURAT PENGAKUAN KEBENARAN MAKLUMAT DAN KESAHIHAN DOKUMEN YANG DIKEMUKAKAN OLEH PENYEBUT HARGA

Nama Kontraktor : .....

Alamat : .....

.....

.....

Kepada:

Pengarah
Seksyen Kontrak Dan Perolehan
Bahagian Pengurusan Aset
Jabatan Timbalan Naib Canselor (Pembangunan)
UTM Johor Bahru
(u/p : Sr Asliza Binti Bakar)

Tuan,

MAKLUMAT LATAR BELAKANG DAN KEWANGAN PENYEBUT HARGA

1. Kami telah membaca dengan teliti semua arahan-arahan yang terkandung dalam Arahan Kepada Penyebut Harga termasuk arahan yang menghendakkan kami mengemukakan maklumat-maklumat dan dokumen-dokumen mengenai perkara diatas bersama-sama dokumen sebut harga kami semasa mengemukakan sebut harga ini untuk membolehkan UTM menilai keupayaan kami untuk melaksanakan kerja sebut harga ini semasa penilaian sebut harga.

2. Kami faham dan mengambil maklum bahawa penilaian sebut harga ini akan mengambil kira dan mementingkan keupayaan kami melaksanakan kerja sebut harga ini. Justeru itu sebut harga kami akan hanya dipertimbang untuk diperakukan kepada Jawatankuasa Sebut Harga Universiti untuk disetujuterima sekiranya kami didapati berkeupayaan untuk melaksanakan projek ini, mengikut penilaian UTM berasaskan maklumat-maklumat dan dokumen-dokumen yang kami kemukakan.

3. Kami juga mengambil maklum bahawa kami dikehendaki mengemukakan semua maklumat dan dokumen-dokumen yang diminta bersama-sama sebut harga kami sebelum sebut harga ditutup dan maklumat-maklumat atau dokumen-dokumen yang dikemukakan kemudian daripada itu tidak akan diterima untuk diambil kira dalam penilaian keupayaan kami.

4. Kami mengaku bahawa maklumat-maklumat dan data-data yang kami berikan bersama-sama ini di Borang **B, C, CA, D, DA, E** dan dokumen-dokumen yang kami sertakan bersamanya setahu kami adalah semuanya benar dan sah pada semua segi dan kami telah mengambil maklum dan sedar akan tindakan yang boleh diambil oleh UTM terhadap kami dan/atau sebut harga kami, sekiranya mana-mana maklumat, data-data dan dokumen yang kami berikan itu didapati tidak benar atau palsu.

5. Kami juga mengambil maklum dan sedar bahawa sebut harga kami akan ditolak dan tidak akan dipertimbangkan sekiranya maklumat-maklumat yang kami berikan tidak mencukupi atau sekiranya kami gagal untuk memberikan bersama-sama ini mana-mana maklumat dan/atau menyertakan mana-mana dokumen penting yang sangat diperlukan untuk membolehkan UTM menilai keupayaan kami, terutamanya dokumen-dokumen berhubung dengan kedudukan kewangan dan prestasi kerja semasa kami seperti berikut :

   (1) Penyata Bulanan Bank

   (2) Laporan Bank/Institusi Kewangan Mengenai Kemudahan Kredit

   (3) Deposit Tetap (sekiranya ada)

   (4) Laporan Prestasi Kerja Semasa

SKP-BPA

BORANG A - SURAT PENGAKUAN KEBENARAN MAKLUMAT DAN KESAHIHAN DOKUMEN YANG DIKEMUKAKAN OLEH PENYEBUT HARGA

6. Kami dengan ini memberi kuasa kepada mana-mana pegawai Kerajaan, Jurutera Projek, Juruaudit, Pegawai Bank dan mana-mana pihak yang berkenaan untuk memberikan maklumat-maklumat yang dianggap perlu dan diminta oleh pihak UTM untuk mengesahkan maklumat-maklumat yang kami berikan diperenggan 4 dan 5 atau untuk mendapatkan maklumat tambahan. Kami dengan ini juga memberi kebenaran kepada pihak UTM untuk merujuk apa-apa maklumat yang kami kemukakan kemana-mana pihak termasuk Lembaga Hasil Dalam Negeri. Walaubagaimanapun, kami tetap bertanggungjawab di atas maklumat-maklumat dan dokumen-dokumen yang kami berikan Bersama-sama ini.

7. Kami juga dengan ini mengakui dan mengesahkan bahawa pihak kami tidak ada membuat sebarang pakatan atau apa-apa bentuk amalan sepadu dengan mana-mana penyebut harga lain bagi mempengaruhi kemunasabahan harga sebut harga dan apa-apa tindakan yang boleh menjejaskan atau yang mempunyai kesan menghalang, menyekat atau mengganggu persaingan yang sihat bagi membolehkan sebut harga kami atau penyebut harga yang lain di pertimbangkan. Kami akur pihak UTM boleh menolak tawaran kami sekiranya pihak UTM mengesyaki sebarang pakatan harga dan pihak kami juga boleh diambil tindakan dibawah Akta Persaingan 2010 (Akta 712).

8. Kami maklum bahawa sekiranya pihak yang dihubungi tidak memberi pengesahan tempoh yang ditetapkan akan menyebabkan sebut harga kami tidak dipertimbangkan untuk disetuju terima.

Yang Benar,

_____ Tarikh : _____

(Tandatangan Penyebut Harga)

Nama Penuh : _____

No. Kad Pengenalan : _____

Atas Sifat : _____
yang diberi kuasa dengan sempurnanya untuk
menandatangani sebut harga ini untuk dan bagi pihak :

_____

(Meteri atau Cap Penyebut Harga)

_____ Tarikh : _____

(Tandatangan Saksi)

Nama Penuh : _____

No. Kad Pengenalan : _____

Pekerjaan : _____

Alamat : _____

_____

_____

SKP-BPA

UNIVERSITI TEKNOLOGI MALAYSIA

BORANG B - MAKLUMAT AM DAN LATAR BELAKANG PENYEBUT HARGA

1. Nama : .....

2. Alamat : .....

.....

.....

3. No. Telefon: ..... No. Fax : .....

4. **Pendaftaran dengan (CIDB)/(MOF)**

No. Pendaftaran: .....

Tempoh Sahlaku : Dari ..... Hingga .....

Gred : ..... Kategori : .....

Pengkhususan : .....

.....

5. Jika berdaftar Taraf Bumiputera, nyatakan :

Tempoh Sahlaku : Dari ..... Hingga .....

6. Bagi Syarikat Sdn. Bhd. / Perkongsian nyatakan:

i) Modal dibenarkan : RM.....

ii) Modal dibayar : RM.....

7. Ahli-ahli Syarikat

Nama	Jawatan	Saham Modal Dipegang

SKP-BPA

(i) Ahli - ahli Lembaga Pengarah

Nama	Jawatan	Saham Modal Dipegang

(ii) Ahli- ahli Pengurusan

Nama	Jawatan	Kelulusan Akademik/ Iktisas

SKP-BPA

BORANG C - DATA-DATA KEWANGAN (Diisi oleh Kontraktor)

A. Penyata Bulanan Akaun Bank

Bil	Nama dan Alamat Bank (Di mana akaun dibuka)	Nombor Akaun	Maklumat Pegawai Bank untuk Dihubungi Bagi Tujuan Pengesahan	
			Nama	No. Tel Pejabat
Bank 1				
Bank 2				
Bank 3				

Sertakan salinan Penyata Bulanan Akaun Bank bagi tiga (3) bulan terakhir sebelum bulan tutup sebut harga yang disahkan oleh pegawai yang diberi kuasa oleh bank berkenaan. Salinan Penyata Bulanan Akaun Bank yang tidak disahkan oleh pegawai yang diberi kuasa oleh bank berkenaan tidak akan diambilkira.

B. Penyata Deposit Tetap (jika berkaitan)

Bil	Nama dan Alamat Bank (Di mana akaun dibuka)	Nombor Akaun	Maklumat Pegawai Bank untuk Dihubungi Bagi Tujuan Pengesahan	
			Nama	No. Tel Pejabat
Bank 1				
Bank 2				
Bank 3				

Sertakan salinan Penyata Deposit Tetap yang disahkan oleh pegawai yang diberi kuasa oleh bank berkenaan. Salinan Penyata Deposit Tetap yang tidak disahkan oleh pegawai yang diberi kuasa oleh bank berkenaan tidak akan diambilkira.

NOTA UMUM

Sekiranya terdapat lebih daripada tiga (3) bank/institusi kewangan, sertakan maklumat tersebut dalam lampiran tambahan.

SKP-BPA

SULIT

BORANG CA - LAPORAN BANK / INSTITUSI KEWANGAN MENGENAI KEMUDAHAN KREDIT
(Diisi oleh Pihak Bank/Institusi Kewangan)

Borang ini hendaklah dilengkapkan oleh pihak Bank/Institusi Kewangan dan dikembalikan kepada Bahagian yang mengurus sebut harga. Sekiranya laporan disediakan dalam bentuk lain, kandungan laporan tersebut wajib menepati maklumat yang dikehendaki seperti dalam Borang CA. Sekiranya tidak, laporan tersebut akan ditolak.

Kepada :

Pengarah
Seksyen Kontrak Dan Perolehan
Bahagian Pengurusan Aset
Jabatan Timbalan Naib Canselor (Pembangunan)
UTM Johor Bahru
(u/p : Sr Asliza Binti Bakar)

Nama Syarikat : _____

Projek : _____

_____

Kemudahan Kredit sedia ada yang boleh digunakan untuk perlaksanaan Projek.
(Sekiranya penyebut harga mempunyai Kemudahan Kredit dengan Bank/Institusi Kewangan)

Bentuk Kemudahan Kredit	Nama Produk Kewangan (sekiranya ada)	Baki Yang Boleh Digunakan
(i) Overdraf		RM
(ii) Overdraf Bercagar		RM
(iii) Talian Kredit		RM
	Jumlah	RM

_____
(Tandatangan Untuk Dan Bagi Pihak Bank/Institusi Kewangan)

Nama Pegawai : _____

Jawatan : _____

No. Tel Pejabat : _____

Tarikh : _____

Cap Bank /
Institusi Kewangan

SKR-BPA

BORANG D – SENARAI KERJA/KONTRAK SEMASA PENYEBUT HARGA
(Senarai semua kerja di dalam tangan/sedang berjalan dan belum siap termasuk kontrak yang baru diawadkan+)

Bil	Nama Kontrak/Projek+	Nilai Kontrak	Nilai Penyebut Harga* Bertanggung Jawab	Tempoh Kontrak **	Tarikh Milik Tapak	Tarikh Siap		Kemajuan Kerja+		Nama Dan Alamat Penguasa/ Jurutera Projek		Nama Alamat Majikan
						Kontrak	Sebenar	Ikut Jadual (%)	Sebenar Dicapai (%)	Nama	No. Telefon Pejabat	

SKP-BPA

\+ Salinan Perakuan/Pengesahan Siap Kerja bagi setiap kerja yang disenaraikan hendaklah disertakan
* Hanya perlu diisi sekiranya penyebut harga melaksanakan kerja sebagai ahli syarikat gabungan
** Tempoh Kontrak hendaklah termasuk lanjutan masa yang diluluskan.

BORANG DA - LAPORAN PRESTASI KERJA SEMASA PENYEBUT HARGA

a) Borang ini hendaklah dilengkapkan oleh Pegawai Penguasa/Wakil Pegawai Penguasa/Pegwai Professional yang menyelia projek dan diserahkan kepada kontraktor untuk disertakan bersama – sama sebut harganya.

b) Kegagalan mengisi borang ini dengan lengkap akan menyebabkan sebut harga ini ditolak.

Kepada: Pengarah
Seksyen Kontrak Dan Perolehan
Bahagian Pengurusan Aset
Jabatan Timbalan Naib Canselor (Pembangunan)
UTM Johor Bahru
(u.p: Sr Asliza Binti Bakar)

Nama Kontraktor : .....
Nama Projek yang dilaksanakan : .....
.....
No. Inden / Kontrak : .....

Harga Kontrak (termasuk anggaran nilai kerja perubahan) : RM .....
Wang Kos Prima Dan Peruntukan Sementara : RM .....
Nilai Kerja Pembinaan : RM .....

Tarikh Milik Tapak : ..... Tempoh : .....minggu
Tarikh Penyiapan Asal : .....
Lanjutan Masa Yang Telah Diluluskan : .....hari
Lanjutan Masa Seterusnya yang difikirkan/dijangka layak : ..... hari diperakukan
Atas sebab – sebab : (i) .....
(ii) .....

Kemajuan Kerja (berdasarkan nilaian kerja yang telah dilaksanakan)

Pencapaian sebenar ..... %	Mengikut Jadual ..... %
Jumlah kelewatan (jika berkaitan) Tarikh kerja dijangka akan dapat disiapkan	: ..... hari : .....
Nilai Bahagian Kerjayang Telah Siap	: RM .....
Nilai Bahagian Kerjayang Belum Siap	: RM .....
Adakah Kontraktor dalam proses penamatan di mana Notis untuk Tujuan Penamatan telah dikeluarkan kepada Kontraktor ?	: .....

Ulasan mengenai prestasi kontraktor: .....
.....

(Nyatakan apa-apa kepujian dan/atau kelemahan kontraktor dan juga apa-apa tindakan/perakuan yang diambil/dipertimbangkan berhubung dengan prestasi kontraktor melaksanakan kontrak)

Tandatangan Pegawai Penguasa/Wakil Pegawai Penguasa/Pegawai Profesional:

Nama : .....

Jawatan : ..... Tarikh : .....

SKP-BPA

BORANG E – REKOD PENGALAMAN KERJA PENYEBUT HARGA
(Senarai semua kerja yang disiapkan dalam 5 tahun lepas+)

Bil	Nama	Nilai Kontrak (RM)	Nilai Penyebut Harga* Bertanggung Jawab	Tempoh Kontrak **	Tarikh Milik Tapak	Tarikh Siap		Nama dan Alamat Penguasa/Jurutera Perunding		Nama Alamat Majikan
						Kontrak	Sebenar	Nama	No. Telefon Pejabat	

SKP-BPA

\+ Salinan Surat Setuju Terima dan Salinan Perakuan Siap Kerja/Perakuan Muktamad bagi setiap kerja yang disenaraikan hendaklah disertakan.
* Hanya perlu diisi sekiranya penyebut harga melaksanakan kerja sebagai ahli syarikat gabungan
** Tempoh Kontrak hendaklah termasuk lanjutan masa yang diluluskan.

SULIT

BORANG CA - LAPORAN BANK / INSTITUSI KEWANGAN MENGENAI KEDUDUKAN KEWANGAN PENYEBUT HARGA

(Borang ini hendaklah dilengkapkan oleh pihak bank atau institusi kewangan lain dan diserahkan kepada pentender dalam satu sampul berlakri untuk disertakan bersama-sama sebut harganya sekiranya penyebut harga mempunyai kemudahan kredit dengan Bank/Institusi Kewangan yang berkenaan)

Kepada: Pengarah Seksyen Kontrak dan Perolehan
Bahagian Pengerusan Aset
Jabatan Timbalan Naib Canselor (Pembangunan)
UTM, Johor Bahru, Johor
(u.p: Sr Asliza binti Bakar)

Nama Penyebut Harga: _____

Projek:

(A) Kemudahan Kredit yang boleh digunakan untuk perlaksanaan Projek:
Kemudahan Kredit yang telah dilulus dan kemudahan kredit tambahan minimum yang layak diperolehi oleh penyebut harga adalah seperti berikut:

Bentuk Kemudahan Kredit	Baki drp yang telah diluluskan	Tambahan Minima Yang Akan Diluluskan *	Jumlah
(i) Overdraf	RM	RM	RM
(ii) Overdraf bercagar	RM	RM	RM
(iii) Talian Kredit	RM	RM	RM
(iv) Pinjaman Tetap yang akan/ layak diperolehi untuk projek	RM	RM	RM
Jumlah	RM	RM	RM

(* Jika Projek: diawardkan kepada penyebut harga)

(B) Ulasan-ulasan mengenai kedudukan kewangan dan akaun penyebut harga:

Tandatangan untuk dan bagi pihak bank: _____

Nama Bank : _____
Materi Bank : _____

Nama Pegawai : _____
Jawatan : _____
Tarikh : _____

SKP-BPA

BORANG FA - LAPORAN JURUTERA PROJEK/ PENYELIA PROJEK ATAS PRESTASI KERJA SEMASA PENYEBUT HARGA

(Borang ini hendaklah dilengkapkan oleh Jurutera Projek/Penyelia Projek atau Pembantu Kanannya yang mengawasi projek dan diserahkan kepada Kontraktor dalam satu sampul berlakri untuk disertakan bersama-sama sebut harganya)

Kepada : Pengarah Seksyen Kontrak dan Perolehan
Bahagian Pengerusan Aset
Jabatan Timbalan Naib Canselor (Pembangunan)
UTM, Johor Bahru, Johor
(u.p: Sr Asliza binti Bakar)

Nama Penyebut Harga: _____

Projek: _____

_____

No. Inden: _____

Harga Inden (termasuk anggaran nilai kerja perubahan) : RM
Wang Kos Prima dan Peruntukan Sementara : RM
Nilai Kerja Pembina : RM

Tarikh Milik Tapak : Tempoh Kontrak : minggu
Tarikh Penyiapan Asal :

Lanjutan Masa Yang Telah Diluluskan : hari

Lanjutan Masa Seterusnya;
Yang difikir/ dijangka layak diperakukan : hari

Atas Sebab-sebab : (i)
(ii)

Kemajuan Kerja (berdasarkan nilaian kerja yang telah dilaksanakan);
Pencapaian sebenar : % Mengikut Jadual : %
Tarikh Kerja dijangka akan dapat disiapkan :

Nilai Bahagian Kerja Yang Telah Siap : RM
Nilai Baki Kerja Yang Belum Siap : RM

Ulasan - ulasan mengenai Prestasi Kontraktor;
(Nyatakan apa-apa kepujian dan/ atau kelemahan kontraktor dan juga apa-apa tindakan/ perakuan yang diambil/ dipertimbang berhubung dengan prestasi Kontraktor melaksanakan Kontrak)

Tandatangan Pegawai Inden/
Penyelia Projek /Jurutera Projek/ Wakilnya *: _____

Nama : _____

Jawatan & Cop : _____

No. Telefon : _____

Tarikh : _____

* *Sila potong yang tidak berkenaan*

SKP-BPA

Jabatan Timbalan Naib
Canselor (Pembangunan)

SEKSYEN KONTRAK DAN PEROLEHAN

Ruj. UTM.
Tarikh :

.....

.....

.....

.....

(sila lengkapkan nama dan alamat syarikat)

Tuan,

KERJA BAIKPULIH DAN NAIK TARAF BILIK DOKTOR DAN LAIN-LAIN RUANG DI ARAS BAWAH PUSAT KESIHATAN UNIVERSITI, UNIVERSITI TEKNOLOGI MALAYSIA, JOHOR BAHRU, JOHOR

NO. SEBUT HARGA : SH/2025-35/A-2/SP/TNCHEP

- Pemberitahuan Sebut Harga Tidak Berjaya

Merujuk penyertaan syarikat tuan untuk sebut harga di atas, dukacita dimaklumkan bahawa sebut harga tuan adalah tidak berjaya.

Pejabat mengucapkan terima kasih di atas penyertaan syarikat tuan dalam sebut harga tersebut dan berharap syarikat tuan akan dapat menyertai lain-lain sebut harga yang dikeluarkan oleh pejabat ini pada masa akan datang.

Sekian dimaklumkan. Terima kasih.

"MALAYSIA MADANI"

"BERKHIDMAT UNTUK NEGARA"

Saya yang menjalankan amanah,

.....
NORHERNANI BINTI MD NOR
Ketua Unit Perolehan dan Perlesenan
b.p : Pengarah Seksyen Kontrak Dan Perolehan

SKP-BPA

LUKISAN SEBUTHARGA

UTM
UNIVERSITI TEKNOLOGI MALAYSIA

KERJA BAIKPULIH DAN NAIK TARAF BILIK DOKTOR DAN LAIN-LAIN RUANG DI ARAS BAWAH PUSAT KESIHATAN UNIVERSITI, UNIVERSITI TEKNOLOGI MALAYSIA, JOHOR BAHRU, JOHOR

SKP-BPA

23/5/202

LUKISAN SENIBINA

SKPBPA

LUKISAN SEBUTHARGA

SYMBOL	DESCRIPTION
WALL LEGEND	
P1	INTERNAL WALL Existing internal plastered surfaces to be repaired and repainted with 1 layer wall sealer and 2 layers emulsion paint
P2	EXTERNAL WALL Existing external plastered surfaces to be repaired and repainted with 1 layer wall sealer and 2 layers weatherproof paint
P3	BRICK WALL New 114mm thk. brickwall and exmet at every 4th course with 18mm thk. plaster on bothsides.
P4	BRICK WALL Existing wall tiles finish to be demolished and existing brickwall to be repaired (plaster) and repainted with 1 layer wall sealer and 2 layer emulsion paint.
P5	INTERNAL WALL Existing internal wall to be repaired and to be applied with 2 layers cementitious water proofing up to ceiling level, plastered and to be finished with 1 layer wall sealer and 2 layers emulsion paint.
P6	GYPSUM BOARD PARTITION New gypsum board partition up to ceiling level and to be fisnished with 1 layer wall sealer and 2 layers emulsion paint on bothsides.
DOOR LEGEND	
D1	DOUBLE LEAVES GLASS DOOR New 1350mm x 2100mm double leaves glass door with 100mm aluminium frame all around and c/w aluminium door jamb, 5mm thk. clear float glass, s/steel door handle, door closer, 3 nos hinges (minimum), lockset, ironmongery, design frosted sticker & lettering and new rc lintol above.
D2	SINGLE LEAF DOOR Existing 900mm x 2100mm single leaf timber door to be prepared and repainted with 1 layer undercoat and 2 layer gloss paint on bothsides to arch's approval
D3	DOUBLE LEAVES DOOR Existing 1800mm x 2100mm double leaves timber door to be prepared and repainted with 1 layer undercoat and 2 layer gloss paint on bothsides to arch's approval
D4	DOUBLE LEAVES TIMBER DOOR New 1350mm x 2100mm double leaves timber solid door with pattern groove line to be varnish on bothsides c/w 1350mm x 600mm fixed glass above, metal door jamb to be painted with gloss paint finish, s/steel bar door handle, door closer, 8 nos hinges (minimum), lockset, flush bolt, ironmongery.
D5	SINGLE LEAF FIRE RATED DOOR Existing single leaf fire rated, door jamb, hinges and other accessories to be installed at new location.
D6	SINGLE LEAF GLASS DOOR New 900 x 2100mm single leaf glass door with 100mm aluminium frame all around and c/w aluminium door jamb, 5mm thk. clear float glass, s/steel door handle, door closer, 3 nos hinges (minimum), lockset, ironmongery, design frosted sticker & lettering.

WINDOW LEGEND	
W1	WINDOW & GRILL New 1800mm (w) x 1750mm (h) x 6mm thk. tinted glass (black) casement window, top hung glass window, aluminium frame,stainless steel friction stays and aluminium handle c/w r.c lintol, m.s window grill with powder coated matt finish to manuf's detail
W2	WINDOW & GRILL 1800mm (w) x 1750mm (h) Existing window glass to be cleaned and installed with new tinted sticker internally to manuf's detail. Existing M.S. window grill to be prepared (scrap & sanding existing paint finish) and repainted with 1 layer anti-rust and 2 layer gloss paint to arch's approval.
W3	WINDOW & GRILL 3600mm (w) x 1750mm (h) Existing window glass to be cleaned and installed with new tinted sticker internally to manuf's detail. Existing M.S. window grill to be prepared (scrap & sanding existing paint finish) and repainted with 1 layer anti-rust and 2 layer gloss paint to arch's approval.
FLOOR LEGEND	
F1	FLOOR TILES Existing floor finish (cement render) and cement screed to be removed and replaced with 300mm x 300mm homogenous porcelain tiles c/w cement screed, rendering and relevelling.
F2	FLOORING New 110mm thk. conc. floor slab with 25 grade mix. c/w BRC A6 reinforcement to engr's detail. New 300mm x 600mm homogenous porcelain tiles c/w cement screed, rendering and relevelling.
F3	FLOORING New 100mm thk. conc. apron to be finish with cement render to engr's details
CEILING LEGEND	
C1	SUSPENDED GYPSUM CEILING New 600mm x 600mm x 9mm thk. gypsum board suspended ceiling c/w aluminium frame, hanger wire and steel band hanger to manuf's detail
C2	CEMBOARD CEILING New 4mm thk. cemboard ceiling c/w hard wood ceiling beading (gred 2) to match existing, 1 layer undercoat and 2 layer emulsion paint finish.
C3	SUSPENDED GYPSUM CEILING New 1200mm x 600mm x 9mm thk. gypsum board suspended ceiling c/w aluminium frame, hanger wire and steel band hanger to manuf's detail

FITTING LEGEND	
WB	WALL MOUNTED CLINICAL WASH HAND BASIN New glazed ceramic wash hand basin c/w brass chrome tap, pvc bottle trap, braided flexible hose & mini ball valve. - New 600mm x 300mm polished porcelain wall tiles, height 1500mm.
ROOFING LEGEND	
RF1	New 110mm thk. rc roof slab c/w new 200mm (dept) x 200mm (width) x 1.0mm thk. aluminium gutter, adjustable lock bracket end cap, sleeve outlet rwdp, bolt and nut joining gutter to engr's detail.
RF4	New 17800mm(L) x 6000mm(W) x 0.47mm thk. coated (TCT) metal deck roofing europrofile type to engr's detail.
BUILT-IN CABINET LEGEND	
B1	New cabinet to UTM's approval : i. 12mm thk. solid surface table top c/w 100mm height backsplash and non-drip standard edging all around. ii. 3mm thk. alumn. composite panel c/w alumn. frame all around, alumn composite shelves, internal dividers and drawers. iii. 3mm thk. acrylic panel door and drawer (front) c/w alumn. frame all around, hydraulic hinges and alumn. door handle. iv. Glazed ceramic wash hand basin c/w brass chrome tap, pvc bottle trap braided flexible hose & mini ball valve. v. 600mm x 300mm polished porcelain wall tiles vi. Ironmongeries and accessories to manufr's detail.

SKPD-BPA

UTM UNIVERSITI TEKNOLOGI MALAYSIA

TAJUK KERJA

KERJA BAIKPULIH DAN NAIK TARAF BILIK DOKTOR DAN LAIN-LAIN RUANG DI ARAS BAWAH PUSAT KESIHATAN UNIVERSITI, UNIVERSITI TEKNOLOGI MALAYSIA, JOHOR BAHRU, JOHOR

PENGESAHAN

Ts. AIZAT FAHMI BIN AHMAD	TS. SHALAN BIN TALIB	PM. Sr DR. TAJUL ARIFFIN BIN MUSA
KETUA UNIT PENGURUSAN REKABENTUK	PENGARAH SEKSYEN PEMBANGUNAN	PENGERUSI BAHAGIAN PENGURUSAN ASET
TARIKH : 11/6/25	TARIKH : 16/6/25	TARIKH : 18/6/2025

DILUKIS:	HAFIZ	TAJUK
DISEMAK:	SHARON	- JADUAL KEMASAN
SKALA:	AS SHOWN	
TARIKH:	APRIL 2025	NO. LUKISAN: UTMJ / SP / S / 12 / 2025 / 01 (SH)

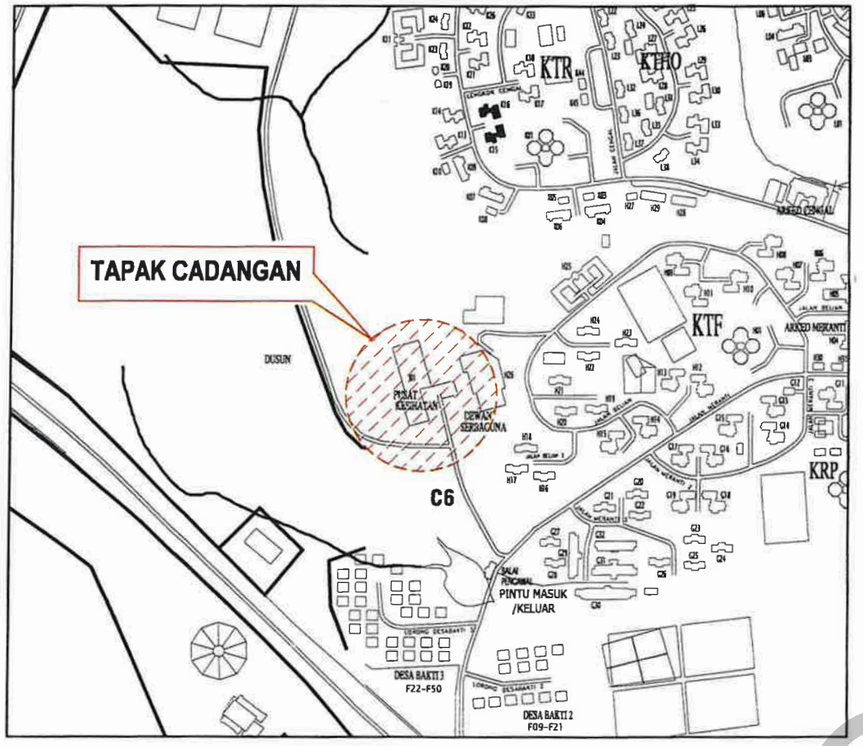

PELAN KUNCI
N.T.S

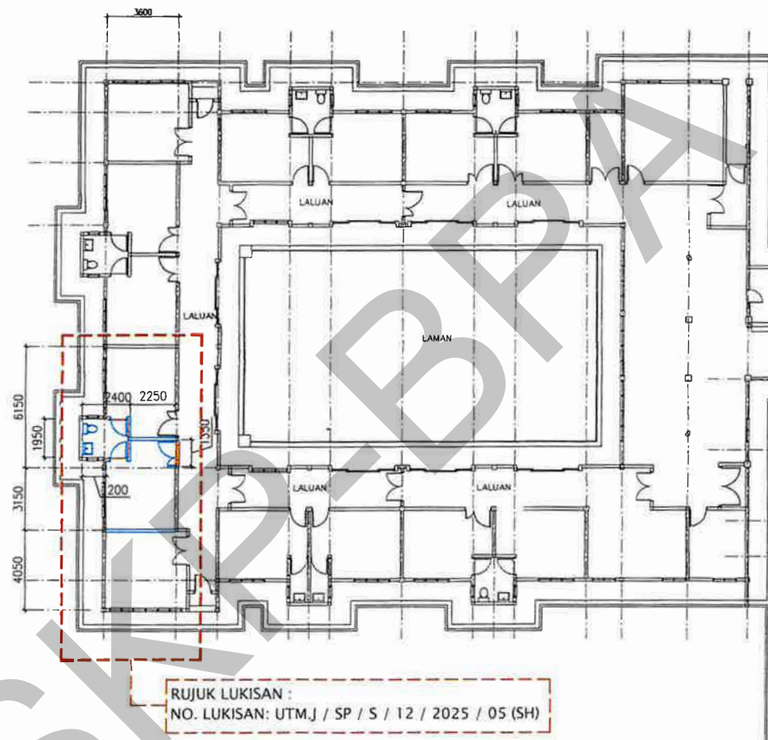

PELAN LOKASI
N.T.S

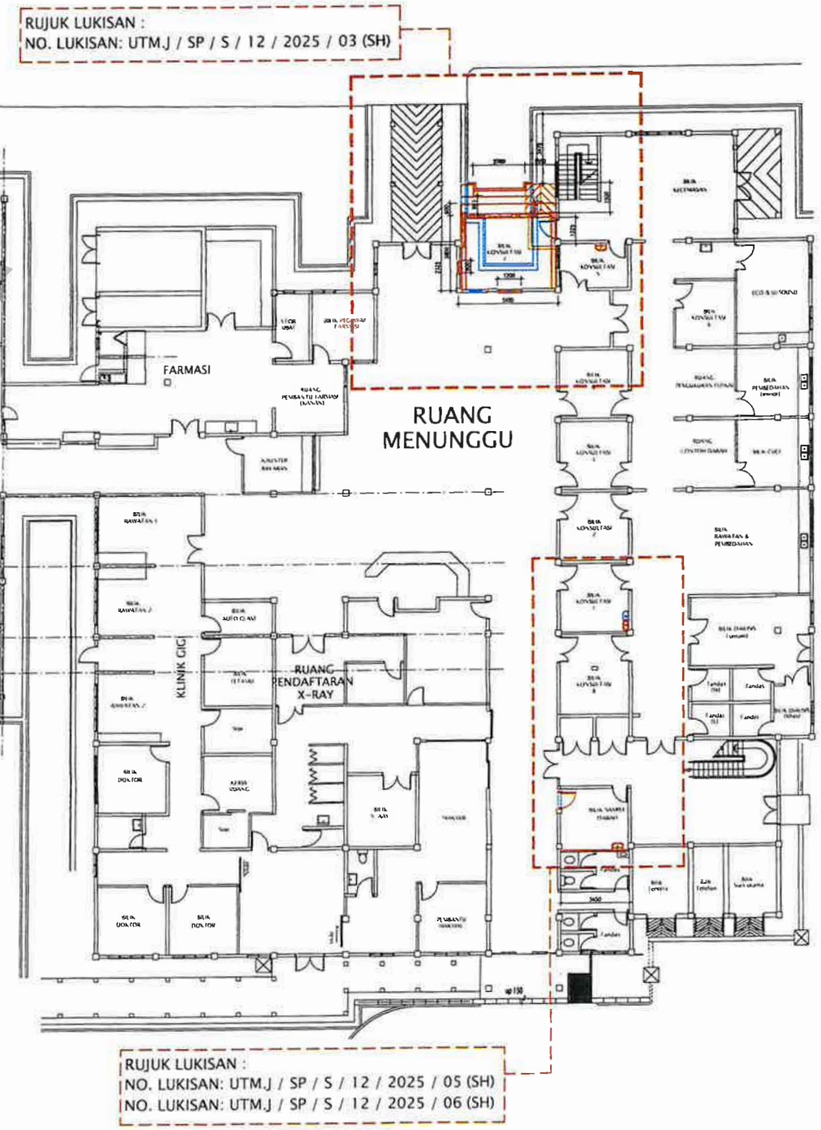

SKB-BPA

UTM UNIVERSITI TEKNOLOGI MALAYSIA	TAJUK KERJA KERJA BAIKPULIH DAN NAIK TARAF BILIK DOKTOR DAN LAIN-LAIN RUANG DI ARAS BAWAH PUSAT KESIHATAN UNIVERSITI, UNIVERSITI TEKNOLOGI MALAYSIA, JOHOR BAHRU, JOHOR	PENGESAHAN			DILUKIS: HAFIZ	TAJUK
		Ts. AIZAT FAHMI BIN AHMAD KETUA UNIT PENGURUSAN REKABENTUK	TS. SHALAN BIN TAJUB PENGARAH SEKSYEN PEMBANGUNAN	PM. Sr DR. TAJUL ARIFFIN BIN MUSA PENGERUSI BAHAGIAN PENGURUSAN ASET	DISEMAK: AZIZAN	-PELAN KUNCI -PELAN LOKASI
		TARIKH : 11/6/25	TARIKH : 06/6/25	TARIKH : 18/6/2025	SKALA: AS SHOWN	
					TARIKH: APRIL 2025	NO. LUKISAN: UTM.J / SP / S / 12 / 2025 / 02 (SH)

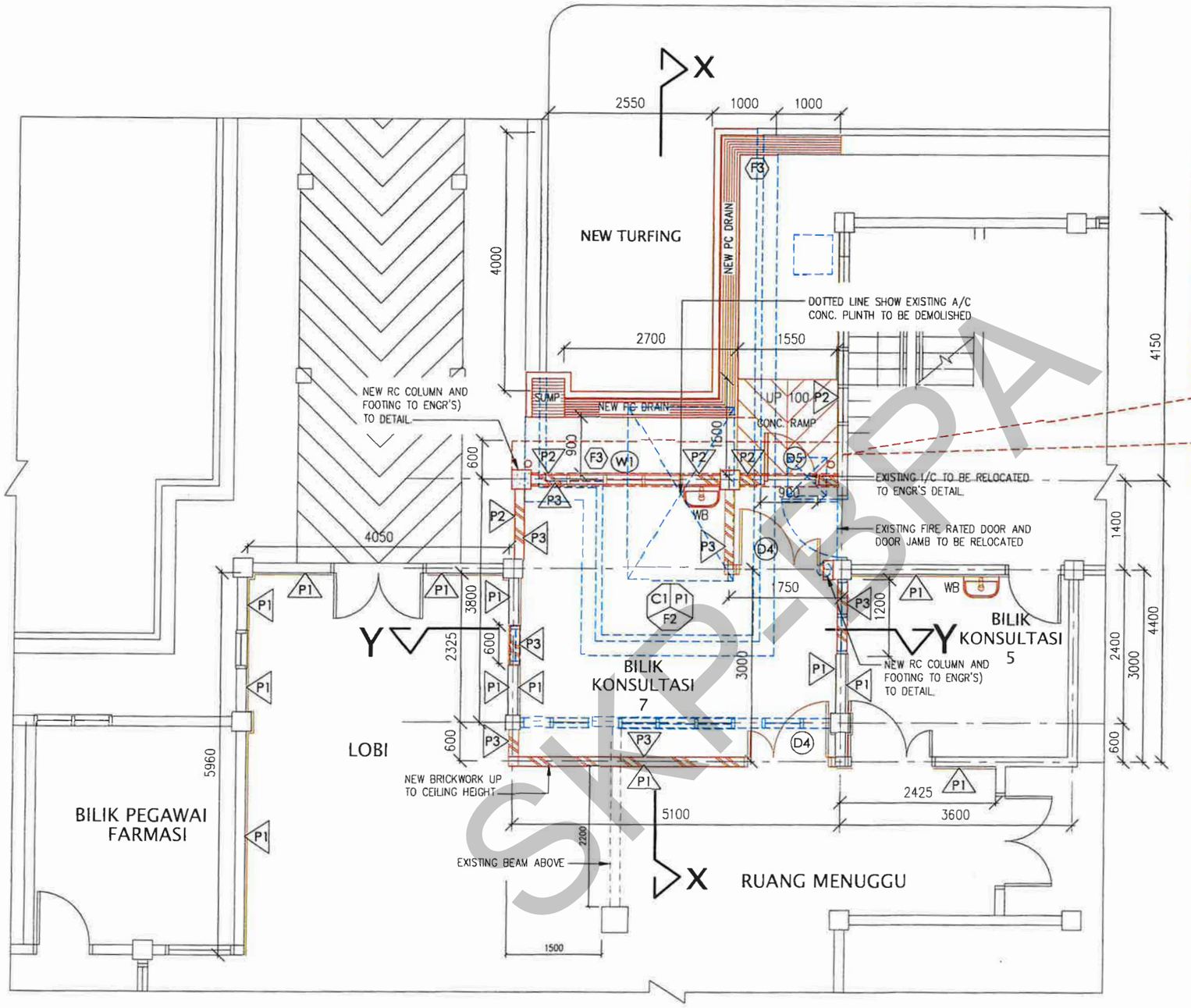

PELAN LANTAI

1 : 75

SKPB-BPA

PETUNJUK

KERJA BARU | KERJA ROBOH

UTM UNIVERSITI TEKNOLOGI MALAYSIA	TAJUK KERJA: KERJA BAIKPULIH DAN NAIK TARAF BILIK DOKTOR DAN LAIN-LAIN RUANG DI ARAS BAWAH PUSAT KESIHATAN UNIVERSITI, UNIVERSITI TEKNOLOGI MALAYSIA, JOHOR BAHRU, JOHOR	PENGESAHAN			DILUKIS: HAFIZ	TAJUK
		Ts. AIZAT FAHMI BIN AHMAD, KETUA UNIT PENGURUSAN REKABENTUK	TS. SHALAN BIN TALIB, PENGARAH SEKSYEN PEMBANGUNAN	PM. Sr DR. TAJUL ARIFIN BIN MUSA, PENGERUSI BAHAGIAN PENGURUSAN ASET	DISEMAK: SHARON	**BILIK KONSULTASI - 7** **- PELAN LANTAI**
		TARIKH: 11/6/25	TARIKH: 16/6/25	TARIKH: 18/6/2025	SKALA: AS SHOWN	
					TARIKH: APRIL 2025	NO. LUKISAN: UTM.J / SP / S / 12 / 2025 / 03 (SH)

EXISTING ROOF

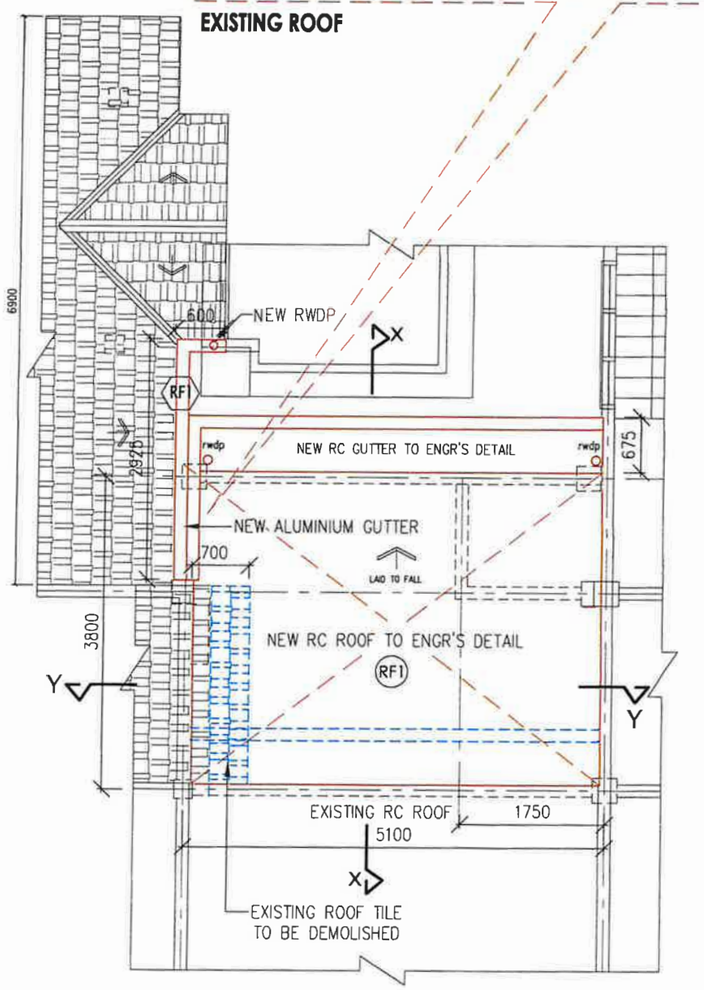

PELAN BUMBUNG
1:75

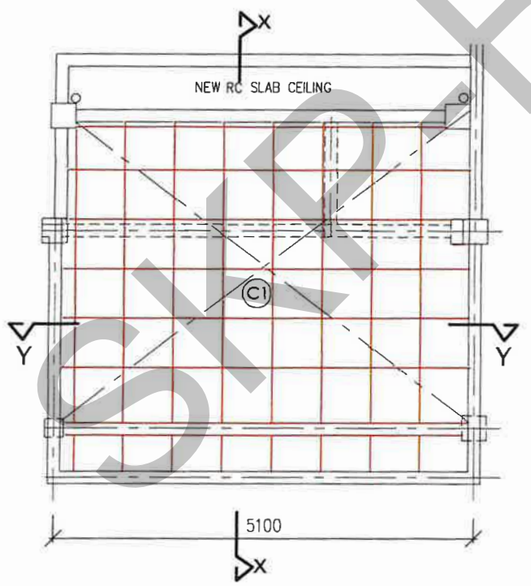

PELAN SILING
1:75

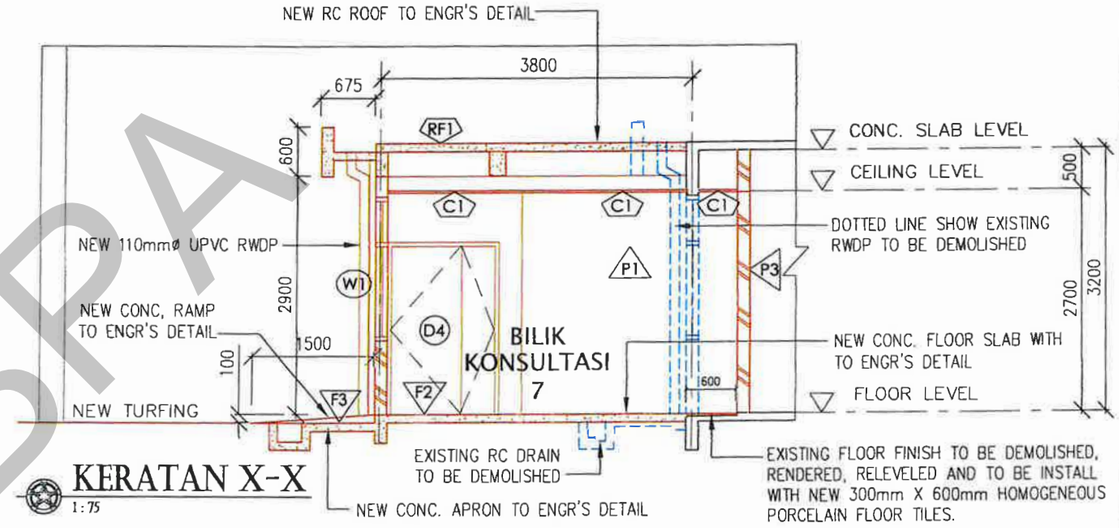

KERATAN X-X
1:75

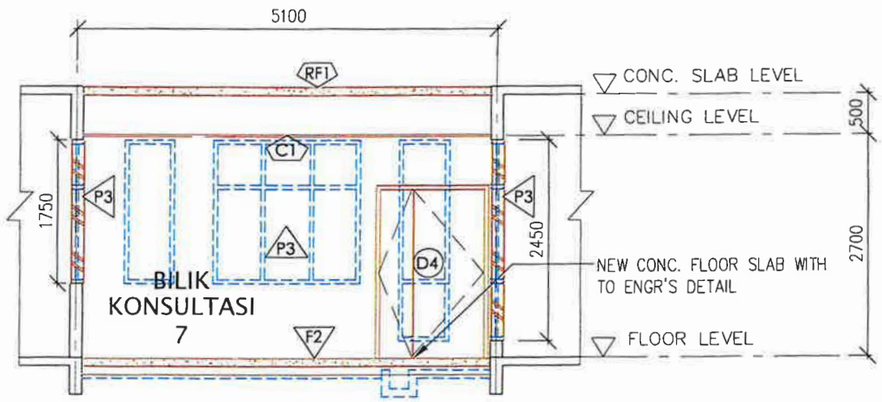

KERATAN Y-Y
1:75

PETUNJUK
KERJA BARU KERJA ROBOH

SKPBPA

UTM UNIVERSITI TEKNOLOGI MALAYSIA	TAJUK KERJA KERJA BAIKPULIH DAN NAIK TARAF BILIK DOKTOR DAN LAIN-LAIN RUANG DI ARAS BAWAH PUSAT KESIHATAN UNIVERSITI, UNIVERSITI TEKNOLOGI MALAYSIA, JOHOR BAHRU, JOHOR	PENGESAHAN Ts. AIZAT FAHMI BIN AHMAD KETUA UNIT PENGURUSAN REKABENTUK TARIKH : 11/6/25	TS. SHALAN BIN TAJIB PENGARAH SEKSYEN PEMBANGUNAN TARIKH : 16/6/25	PM. Sr DR. TAJUL ARIFFIN BIN MUSA PENGERUSI BAHAGIAN PENGURUSAN ASET TARIKH : 18/6/2025	DILUKIS: HAFIZ DISEMAK: SHARON SKALA: AS SHOWN TARIKH: APRIL 2025	TAJUK **BILIK KONSULTASI - 7** **- PELAN BUMBUNG** **- PELAN SILING** **- KERATAN X-X & Y-Y** NO. LUKISAN: UTM.J / SP / S / 12 / 2025 / 04 (SH)

LUKISAN SEBUTHARGA

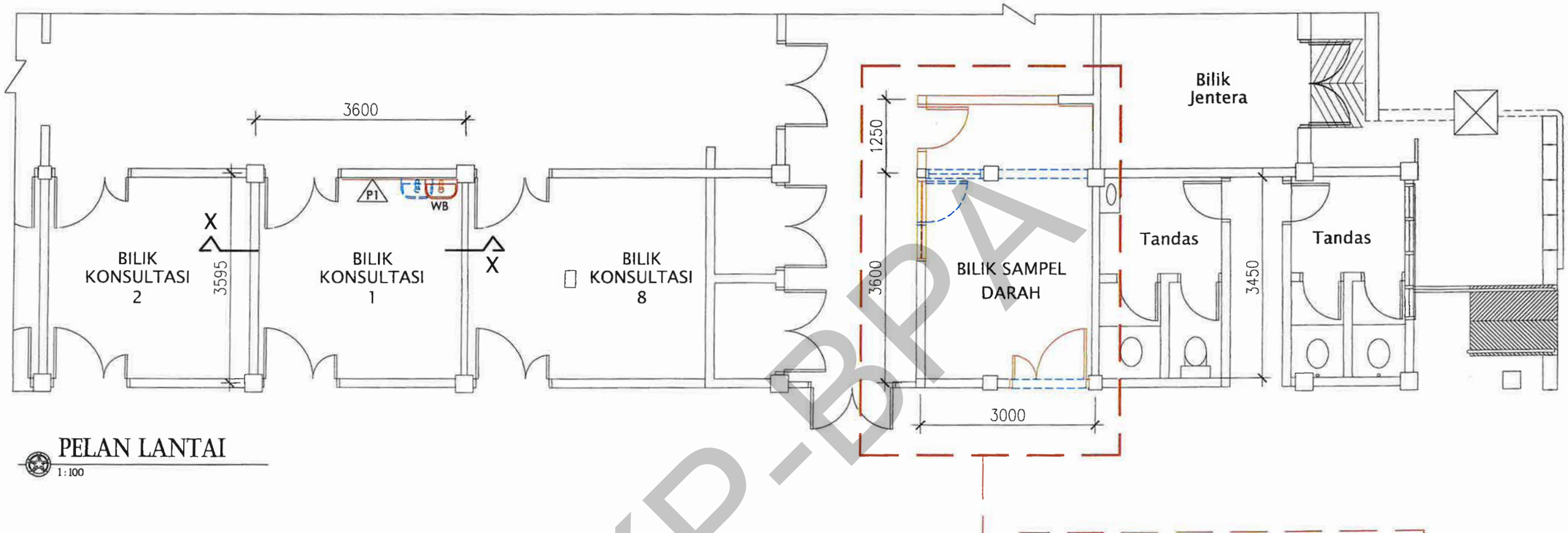

PELAN LANTAI
1 : 100

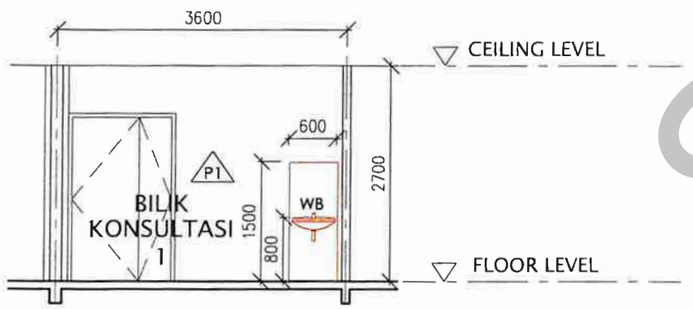

KERATAN X-X
1 : 100

SKPP-BPA

PETUNJUK
KERJA BARU KERJA ROBOH

UTM UNIVERSITI TEKNOLOGI MALAYSIA	TAJUK KERJA KERJA BAIKPULIH DAN NAIK TARAF BILIK DOKTOR DAN LAIN-LAIN RUANG DI ARAS BAWAH PUSAT KESIHATAN UNIVERSITI, UNIVERSITI TEKNOLOGI MALAYSIA, JOHOR BAHRU, JOHOR	PENGESAHAN Ts. AIZAT FAHMI BIN AHMAD KETUA UNIT PENGURUSAN REKABENTUK TARIKH : 11/6/25	TS. SHALAN BIN TALIB PENGARAH SEKSYEN PEMBANGUNAN TARIKH : 06/6/25	PM. Sr DR. TAJUL ARIFFIN BIN MUSA PENGERUSI BAHAGIAN PENGURUSAN ASET TARIKH : 18/6/2025	DILUKIS: HAFIZ DISEMAK: SHARON SKALA: AS SHOWN TARIKH: APRIL 2025	TAJUK **BILIK KONSULTASI - 1** **- KERATAN X-X** NO. LUKISAN: UTM.J / SP / S / 12 / 2025 / 05 (SH)

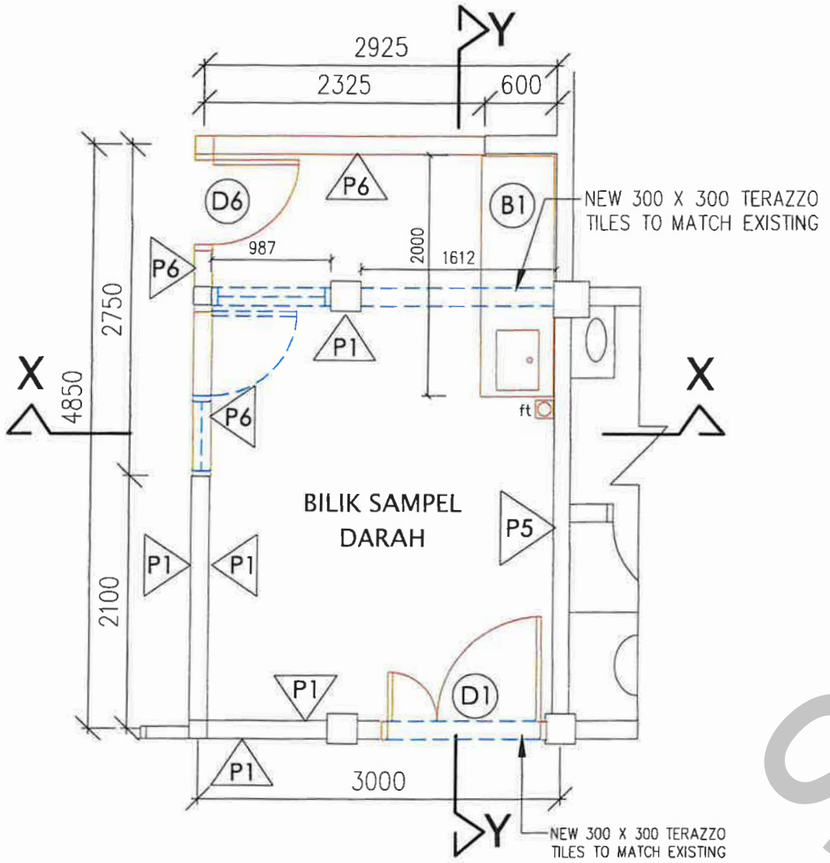

PELAN LANTAI
1:50

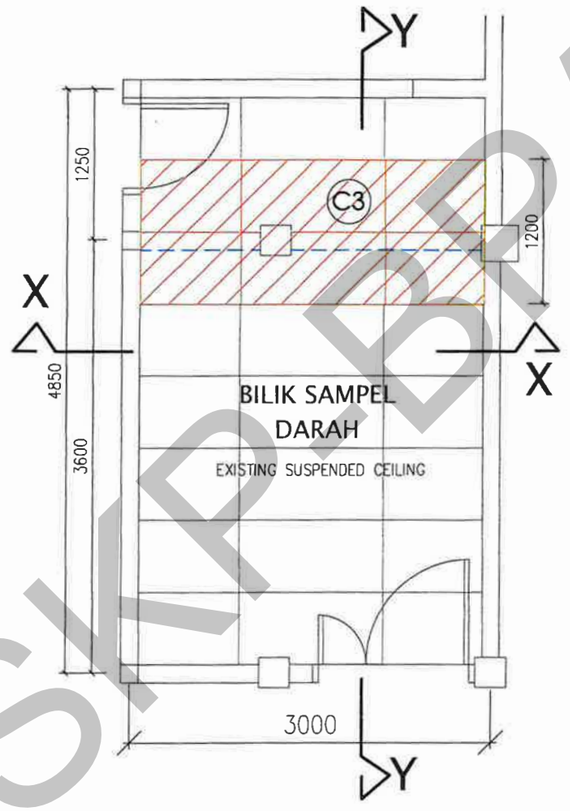

PELAN SILING
1:50

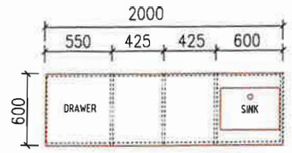

PELAN KABINET
1:50

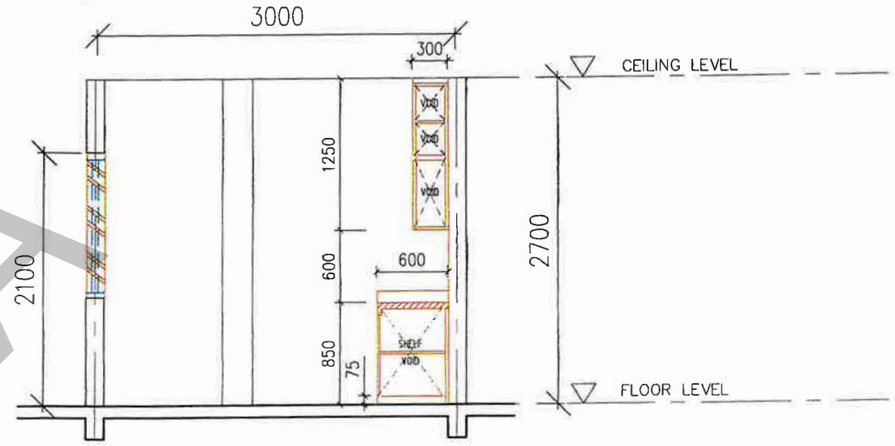

KERATAN X-X
1:50

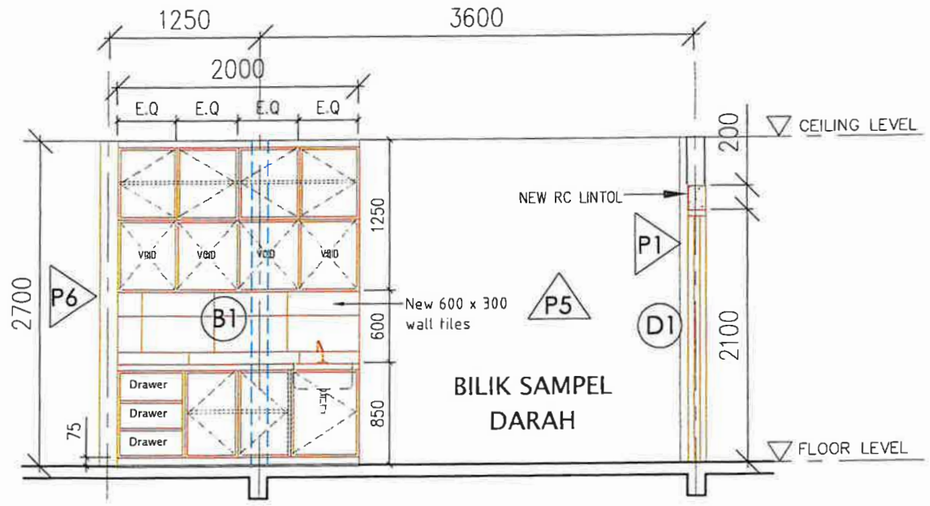

KERATAN Y-Y
1:50

PETUNJUK
KERJA BARU
KERJA ROBOH

SKP-BPA

UTM UNIVERSITI TEKNOLOGI MALAYSIA	TAJUK KERJA KERJA BAIKPULIH DAN NAIK TARAF BILIK DOKTOR DAN LAIN-LAIN RUANG DI ARAS BAWAH PUSAT KESIHATAN UNIVERSITI, UNIVERSITI TEKNOLOGI MALAYSIA, JOHOR BAHRU, JOHOR	PENGESAHAN Ts. AIZAT FAHMI BIN AHMAD KETUA UNIT PENGURUSAN REKABENTUK TARIKH : 11/6/25	TS. SHALAN BIN TALIB PENGARAH SEKSYEN PEMBANGUNAN TARIKH : 06/6/25	PM. Sr DR. TAJUL ARIFFIN BIN MUSA PENGERUSI BAHAGIAN PENGURUSAN ASET TARIKH : 18/6/2025	DILUKIS: HAFIZ DISEMAK: SHARON SKALA: AS SHOWN TARIKH: APRIL 2025	TAJUK **BILIK SAMPEL DARAH** - PELAN LANTAI - PELAN SILING - KERATAN X-X & Y-Y - PELAN KABINET NO. LUKISAN: UTM.J / SP / S / 12 / 2025 / 06 (SH)

LUKISAN SEBUTHARGA

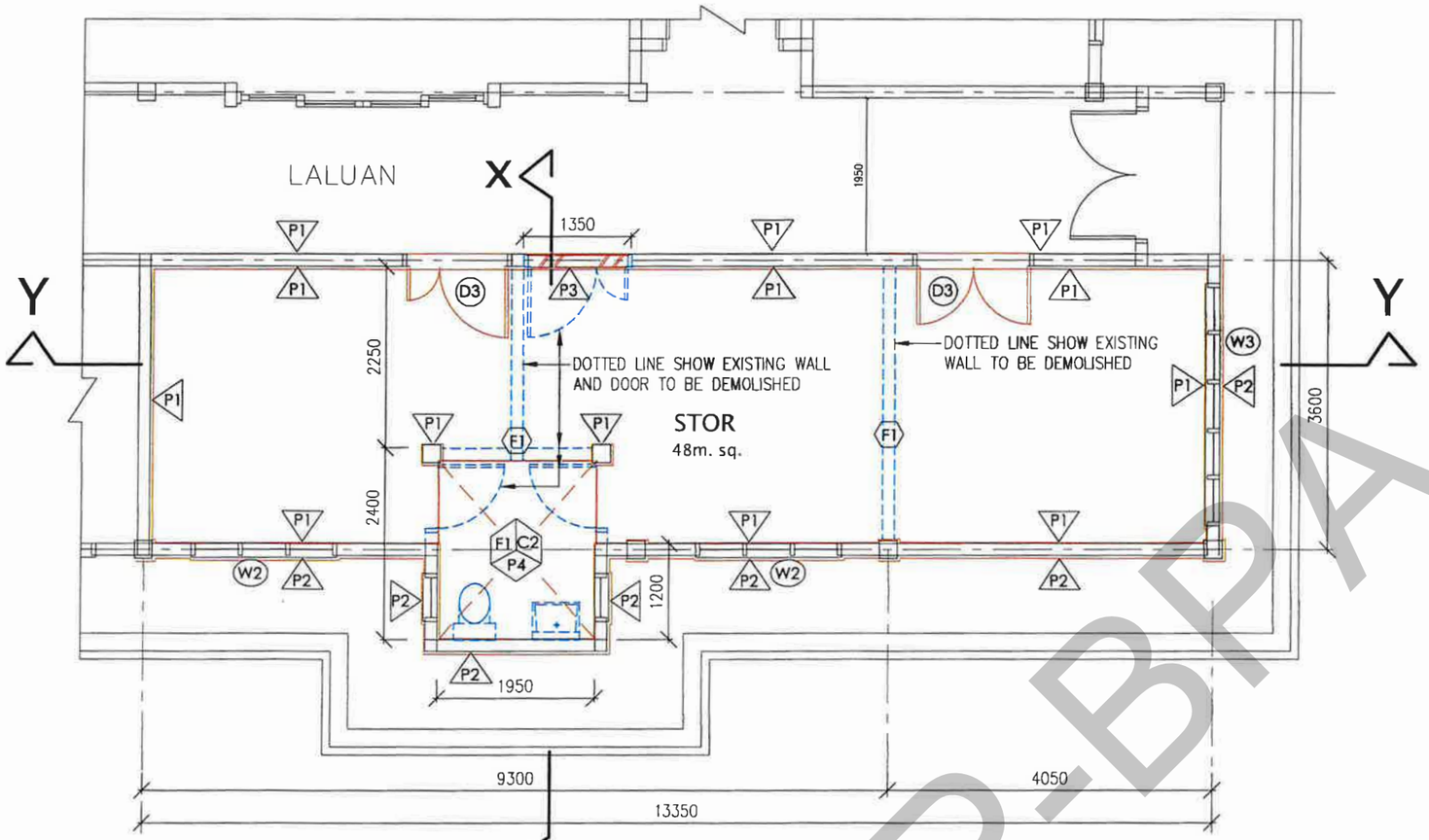

PELAN LANTAI
1 : 100

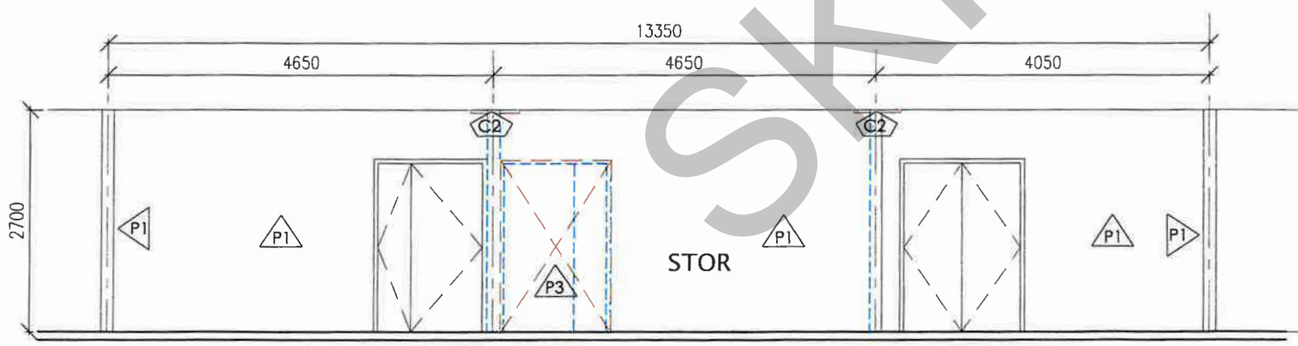

KERATAN Y-Y
1 : 100

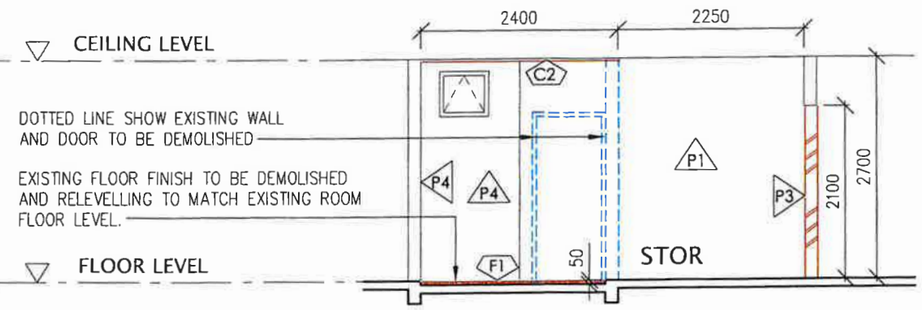

KERATAN X-X
1 : 100

PETUNJUK
KERJA BARU
KERJA ROBOH

SKPD-BPA

UTM UNIVERSITI TEKNOLOGI MALAYSIA	TAJUK KERJA KERJA BAIKPULIH DAN NAIK TARAF BILIK DOKTOR DAN LAIN-LAIN RUANG DI ARAS BAWAH PUSAT KESIHATAN UNIVERSITI, UNIVERSITI TEKNOLOGI MALAYSIA, JOHOR BAHRU, JOHOR	PENGESAHAN Ts. AIZAT FAHMI BIN AHMAD KETUA UNIT PENGURUSAN REKABENTUK TARIKH : 11/6/25	TS. SHALAN BIN TALIB PENGARAH SEKSYEN PEMBANGUNAN TARIKH : 06/06/25	PM. Sr DR. TAJUL ARIFFIN BIN MUSA PENGERUSI BAHAGIAN PENGURUSAN ASET TARIKH : 18/6/2025	DILUKIS:	HAFIZ
					DISEMAK:	SHARON
					SKALA:	AS SHOWN
					TARIKH:	APRIL 2025

TAJUK
STOR
- PELAN LANTAI
- KERATAN X-X
- KERATAN Y-Y

NO. LUKISAN: UTM.J / SP / S / 12 / 2025 / 07 (SH)

LUKISAN SEBUTHARGA

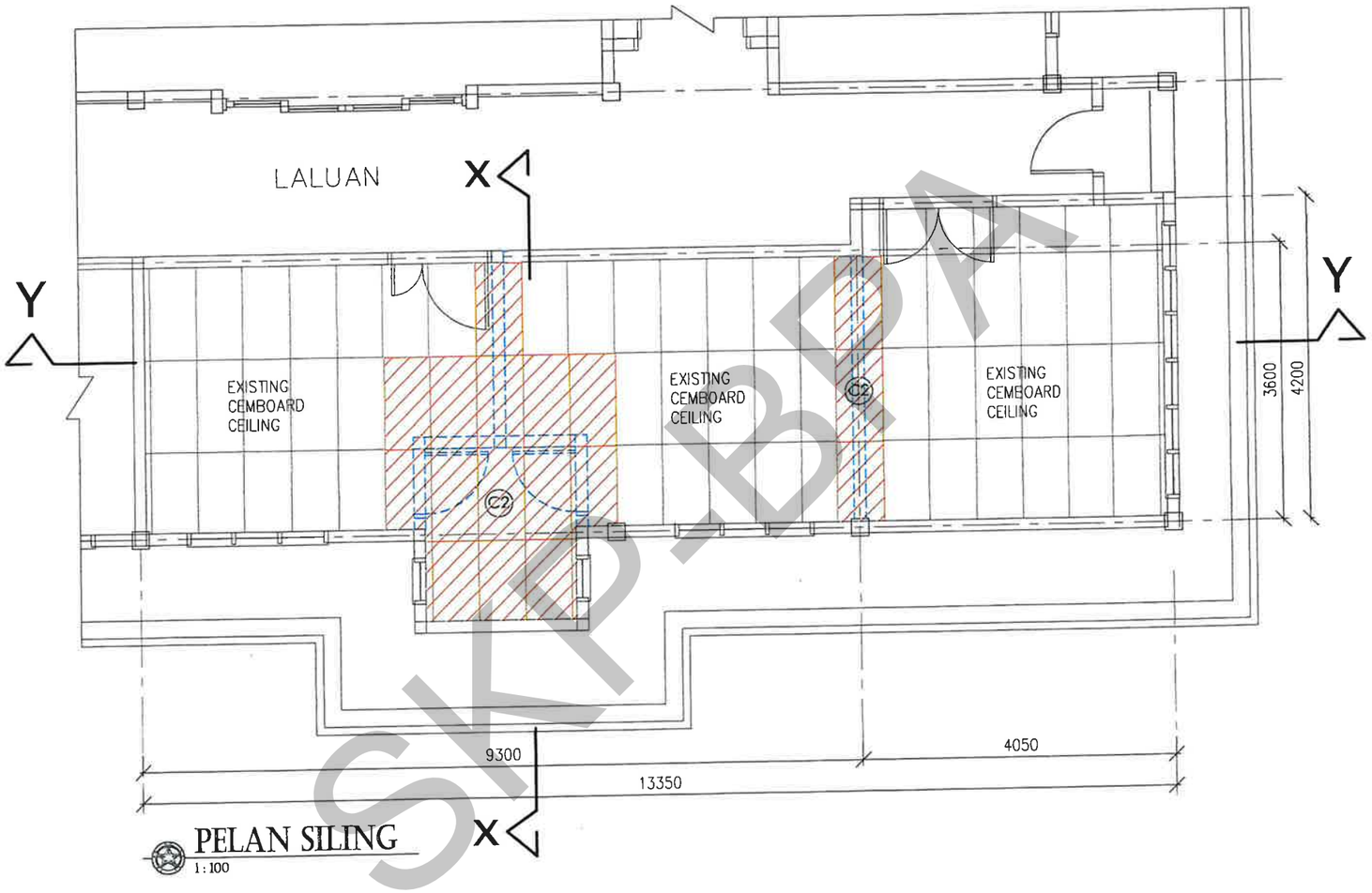

PELAN SILING
1 : 100

SKP-BPA

PETUNJUK
KERJA BARU KERJA ROBOH

UTM UNIVERSITI TEKNOLOGI MALAYSIA	TAJUK KERJA KERJA BAIKPULIH DAN NAIK TARAF BILIK DOKTOR DAN LAIN-LAIN RUANG DI ARAS BAWAH PUSAT KESIHATAN UNIVERSITI, UNIVERSITI TEKNOLOGI MALAYSIA, JOHOR BAHRU, JOHOR	PENGESAHAN Ts. AIZAT FAHMI BIN AHMAD KETUA UNIT PENGURUSAN REKABENTUK TARIKH : 11/6/25	TS. SHALAN BIN TALIB PENGARAH SEKSYEN PEMBANGUNAN TARIKH : 16/6/25	PM. Sr DR. TAJULARIFFIN BIN MUSA PENGERUSI BAHAGIAN PENGURUSAN ASET TARIKH : 18/6/2025	DILUKIS: HAFIZ DISEMAK: SHARON SKALA: AS SHOWN TARIKH: APRIL 2025	TAJUK **STOR** **- PELAN SILING** NO. LUKISAN: UTM.J / SP / S / 12 / 2025 / 08 (SH)

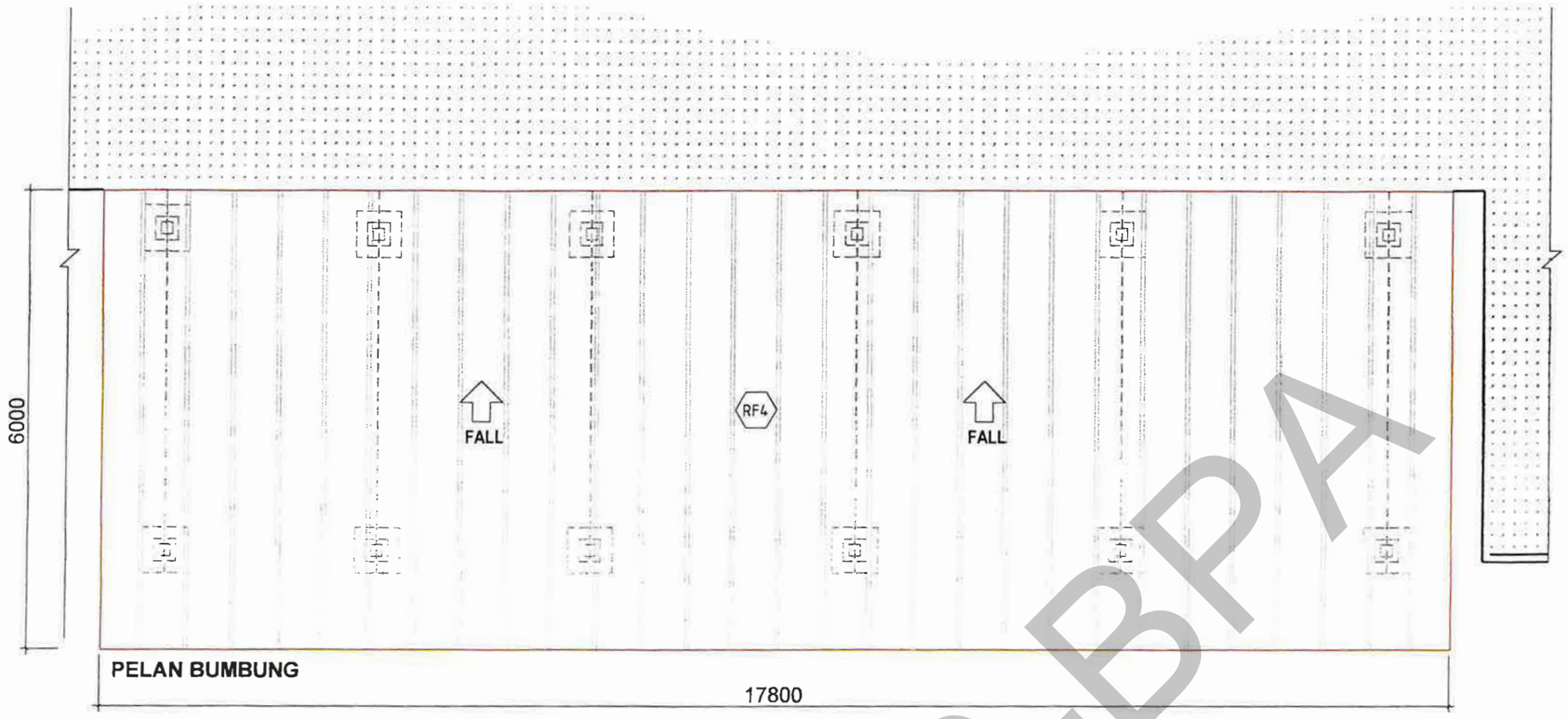

PELAN BUMBUNG

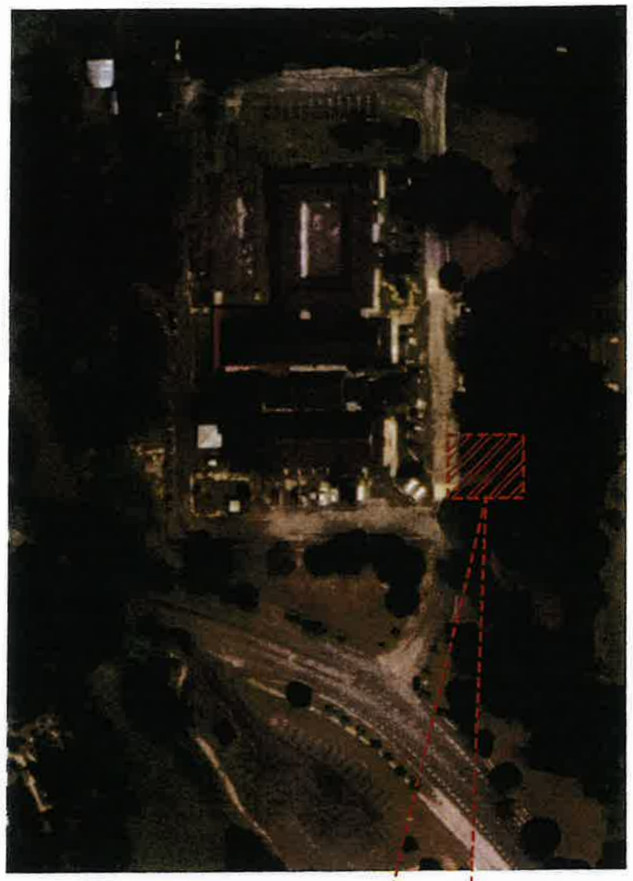

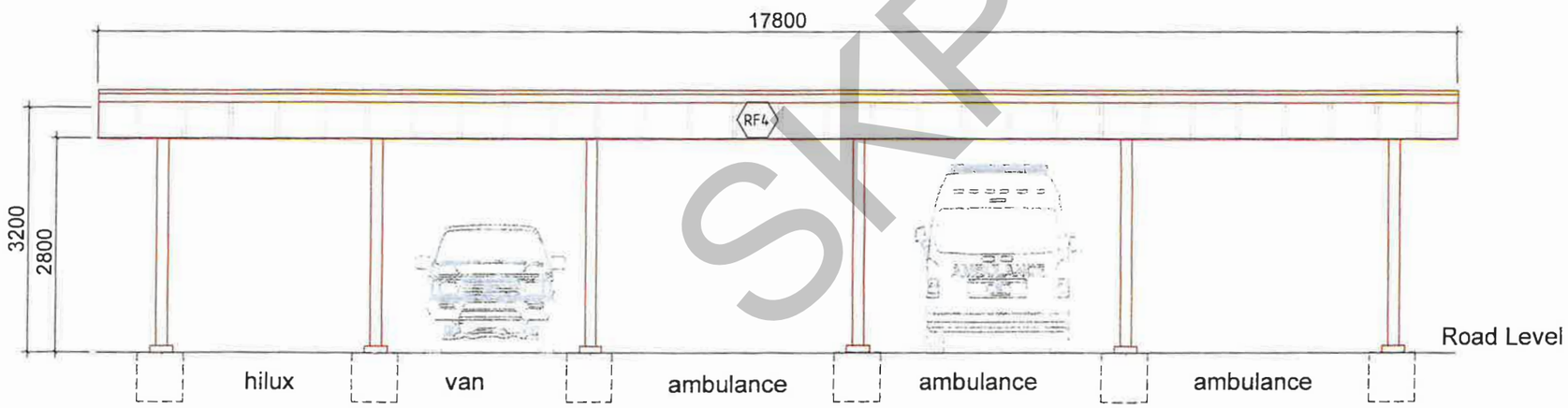

PANDANGAN HADAPAN

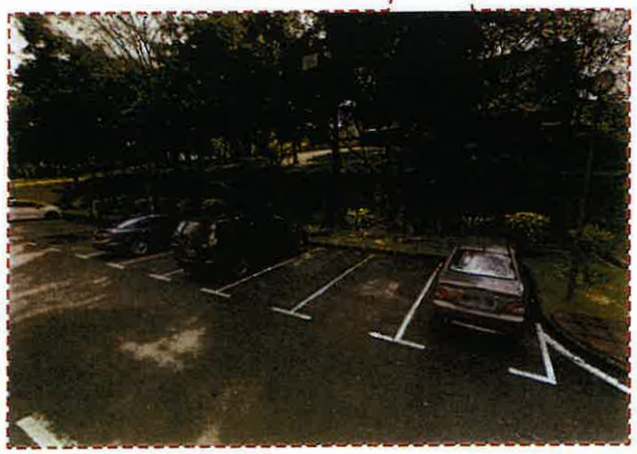

GAMBAR TAPAK SEDIA ADA

Notes :
All structure work refer drawing :

SKPP-BPA

UTM UNIVERSITI TEKNOLOGI MALAYSIA	TAJUK KERJA KERJA BAIKPULIH DAN NAIK TARAF BILIK DOKTOR DAN LAIN-LAIN RUANG DI ARAS BAWAH PUSAT KESIHATAN UNIVERSITI, UNIVERSITI TEKNOLOGI MALAYSIA, JOHOR BAHRU, JOHOR	PENGESAHAN Ts. AIZAT FAHMI BIN AHMAD KETUA UNIT PENGURUSAN PEMBENTUK TARIKH : 11/6/25	TS. SHALAN BIN TALIB PENGARAH SEKSYEN PEMBANGUNAN TARIKH : 16/6/25	PM. Sr DR. TAJUL ARIFFIN BIN MUSA PENGERUSI BAHAGIAN PENGURUSAN ASET TARIKH : 18/6/2025	DILUKIS: DISEMAK: SKALA: TARIKH:	NAZRUL/HAFIZ SHARON 1 : 75 APRIL 2025	TAJUK **PARKING BERBUMBUNG** - PELAN BUMBUNG - PANDANGAN HADAPAN - GAMBAR TAPAK SEDIA ADA NO. LUKISAN: UTM.J / SP / S / 12 / 2025 / 09 (SH)

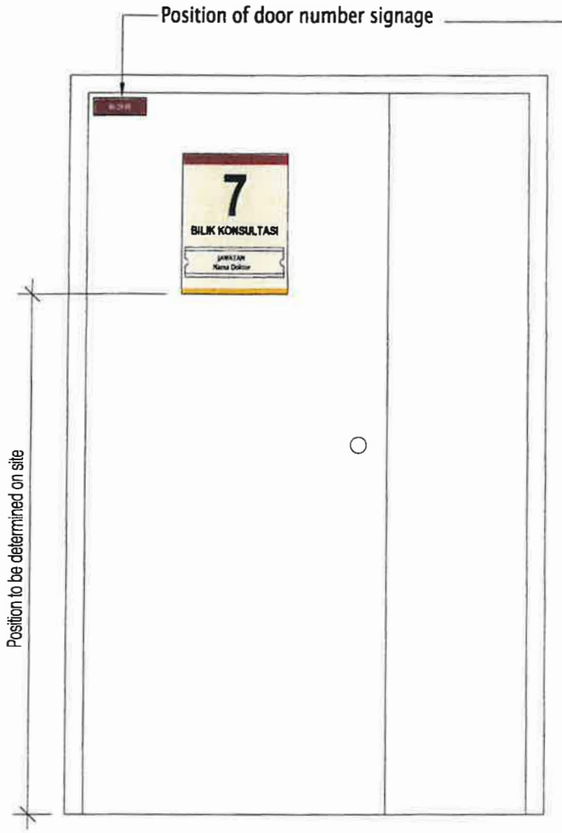

Double leaves timber door

Position of Signage

NTS

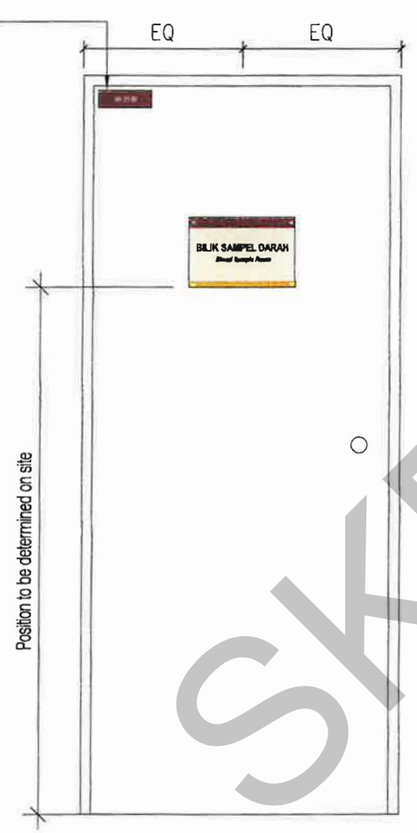

Single leaf timber door

Position of Signage

NTS

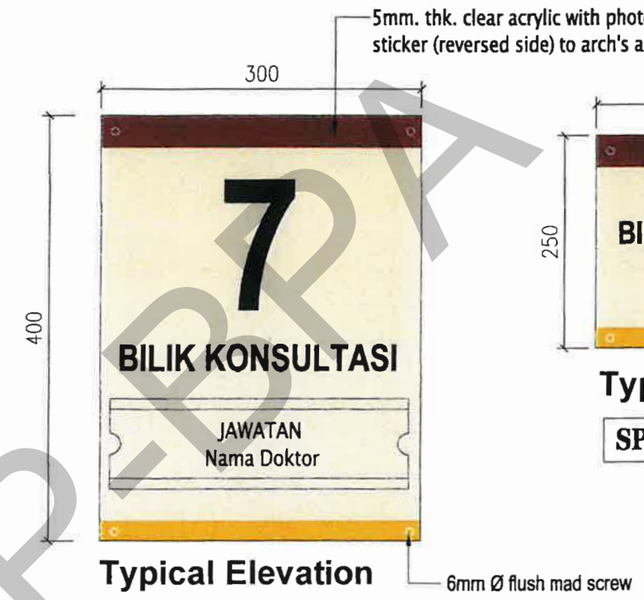

Typical Elevation

SP 01

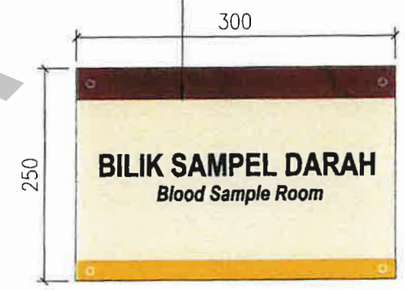

Typical Elevation

SP 02

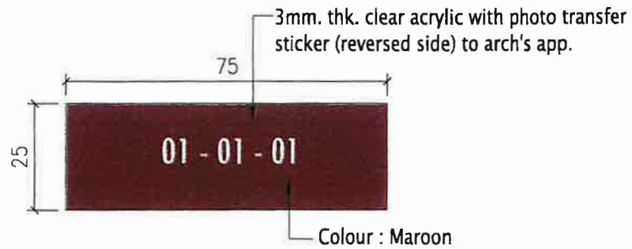

Typical Elevation

SP 03

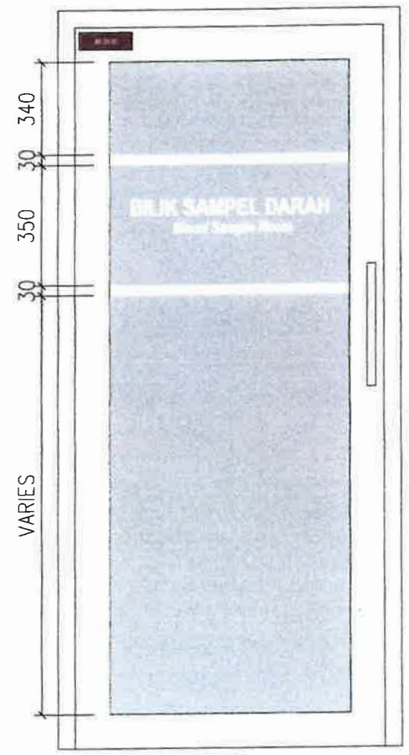

Glass Door

Position of Signage

NTS

PETUNJUK

KERJA BARU | KERJA ROBOH

UTM UNIVERSITI TEKNOLOGI MALAYSIA	TAJUK KERJA KERJA BAIKPULIH DAN NAIK TARAF BILIK DOKTOR DAN LAIN-LAIN RUANG DI ARAS BAWAH PUSAT KESIHATAN UNIVERSITI, UNIVERSITI TEKNOLOGI MALAYSIA, JOHOR BAHRU, JOHOR	PENGESAHAN			DILUKIS:	HAFIZ	TAJUK
		Ts. AIZAT FAHMI BIN AHMAD KETUA UNIT PENGURUSAN REKABENTUK	TS. SHALAN BIN TALIB PENGARAH SEKSYEN PEMBANGUNAN	PM. Sr DR. TAJUL ARIFFIN BIN MUSA PENGERUSI BAHAGIAN PENGURUSAN ASET	DISEMAK:	SHARON	**SIGNAGE**
		TARIKH : 4/6/25	TARIKH : 16/6/25	TARIKH : 18/6/2025	SKALA:	AS SHOWN	
					TARIKH:	APRIL 2025	NO. LUKISAN: UTM.J / SP / S / 12 / 2025 / 10 (SH)

SKPP-BPA

LUKISAN PERABOT

SKPBPA

Gambar untuk rujukan sahaja

TYPE	DESCRIPTION
FA5	MEJA STAF
LOCATION	BILIK KONSULTASI 7 DAN 8
DIMENSION	1600mm (L) + 1800mm (L) X 740mm (w) x 760mm (H)
SPESIFICATION	• L shaped table. • 37mm thk. plywood table top with melamine finished c/w edging. • 50mm x 50mm metal table leg with powder coated finished to manuf's detail. • 2 nos. metal perforated modesty panel. • Colour to UTM or Arch's approval.

Gambar untuk rujukan sahaja

TYPE	DESCRIPTION
FA3	MEJA STAF
LOCATION	BILIK SAMPEL DARAH
DIMENSION	1200mm (L) X 600mm (w) x 760mm (H)
SPESIFICATION	• 37mm thk. plywood table top melamine finished c/w edging. • 50mm x 50mm metal table leg with powder coated finished to manuf's detail. • Colour to UTM or Arch's approval. • Metal perforated modesty panel.

Gambar untuk rujukan sahaja

TYPE	DESCRIPTION
FC27	SLIDING DOOR SIDE CABINET
LOCATION	BILIK KONSULTASI 7 DAN 8
DIMENSION	750mm (L) X 450mm (w) x 750mm (H)
SPESIFICATION	• 25mm thk. press board table top with melamine laminated finished c/w edging. • 18mm thk. chipbord body & panel to be melamine laminated finished. • Colour to UTM or Arch's approval.

Gambar untuk rujukan sahaja

TYPE	DESCRIPTION
FC5	ALMARI LACI BERODA
LOCATION	BILIK KONSULTASI 7 DAN 8
DIMENSION	425mm (L) X 490mm (W) x 540mm (H)
SPESIFICATION	• 25mm thk. pressboard table top with melamine finished c/w edging. • 18mm thk. chipboard body & panel to be melamine laminated finished. • 3 nos. drawer with 1 no. lockset. • Durable mobile castor. • Colour to UTM or Arch's approval.

Gambar untuk rujukan sahaja

TYPE	DESCRIPTION
FC22	HEAVY DUTY RACK
LOCATION	STOR
DIMENSION	1600mm (L) X 600mm (W) x 2100mm (H)
SPESIFICATION	• Boltless racking c/w centre support short beam • 9mm thk. plywood • Epoxy powdered coated finished to UTM's approval • 4 shelves level

Gambar untuk rujukan sahaja

TYPE	DESCRIPTION
FB6	KERUSI PEGAWAI - HIGH BACK
LOCATION	BILIK KONSULTASI 7 & 8
DIMENSION	630mm (L) x 620mm (W) x 1180-1240mm (H)
SPESIFICATION	i) High back office chair. ii) Seat: Moulded foam covered with fabric. iii) Back rest : Nylon mesh iv) Polypropylene armrest v) Height adjustment with lever & spring tilt mechanism vi) Polypropylene chair base with smooth and durable castor vii) Gas lift with polypropylene dust cover viii) Colour to UTM's approval

Gambar untuk rujukan sahaja

TYPE	DESCRIPTION
FB7	KERUSI STAF - MEDIUM BACK
LOCATION	BILIK SAMPLE DARAH
DIMENSION	620mm (L) x 640mm (W) x 970-1030mm (H)
SPESIFICATION	i) Medium back office chair. ii) Seat: Moulded foam covered with fabric. iii) Back rest : Nylon mesh iv) Polypropylene armrest v) Height adjustment with lever & spring tilt mechanism vi) Polypropylene chair base with smooth and durable castor vii) Gas lift with polypropylene dust cover viii) Colour to UTM's approval

Gambar untuk rujukan sahaja

TYPE	DESCRIPTION
FB38	KERUSI PESAKIT
LOCATION	BILIK KONSULTASI 7 & 8 BILIK SAMPLE DARAH
DIMENSION	450mm (W) x 500mm (D) x 850mm (H)
SPESIFICATION	i) Settee with P.U finishing ii) Metal frame and legs to manuf's detail iii) Colour to UTM's approval

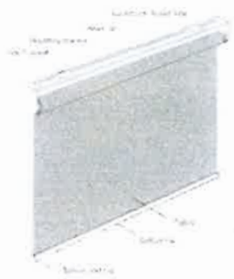

Gambar untuk rujukan sahaja

TYPE	DESCRIPTION
FF1	ROLLER BLIND
LOCATION	BILIK KONSULTASI 7
DIMENSION	1800mm (L) x 1800mm (H)
SPESIFICATION	**FABRIC:-** • Sunscreen type. • Weight 410grams/M². • Composition 27% polyester 73% P.V.C. • Colour to Arch's approval. • **ACCESSORIES:-** • Roller blind box. • Polyester fibre cord with acetal roller balls operating link chain. • Bottom rail. • Standard roller blind brackets, screws,wall plug and others accessories if necessary. • ws, wall plug and others accessories if necessary.

Gambar untuk rujukan sahaja

TYPE	DESCRIPTION
FF2	HOSPITAL CURTAIN
LOCATION	BILIK KONSULTASI 7
DIMENSION	2300mm + 1100mm (L) X 2400mm (H)
SPESIFICATION	• Heavy duty curve track-track curtain railing c/w 2400mm (H) hospital curtain, support & accessories to UTM's approval.

SKPBPA

UTM UNIVERSITI TEKNOLOGI MALAYSIA	TAJUK KERJA KERJA BAIKPULIH DAN NAIK TARAF BILIK DOKTOR DAN LAIN-LAIN RUANG DI ARAS BAWAH PUSAT KESIHATAN UNIVERSITI, UNIVERSITI TEKNOLOGI MALAYSIA, JOHOR BAHRU, JOHOR	PENGESAHAN Ts. AIZAT FAHMI BIN AHMAD KETUA UNIT PENGURUSAN REKABENTUK TARIKH :	TS. SHALAN BIN TALIB PENGARAH SEKSYEN PEMBANGUNAN TARIKH : 16/6/25	PM. SR DR. TAJUL MOHAN BIN MUSA PENGERUSI BAHAGIAN PENGURUSAN ASET TARIKH : 18/6/2025	DILUKIS: HAFIZ DISEMAK: SHARON SKALA: AS SHOWN TARIKH: APRIL 2025	TAJUK **JADUAL PERABOT** NO. LUKISAN: UTM.J / SP / S / 12 / 2025 / 11 (SH)

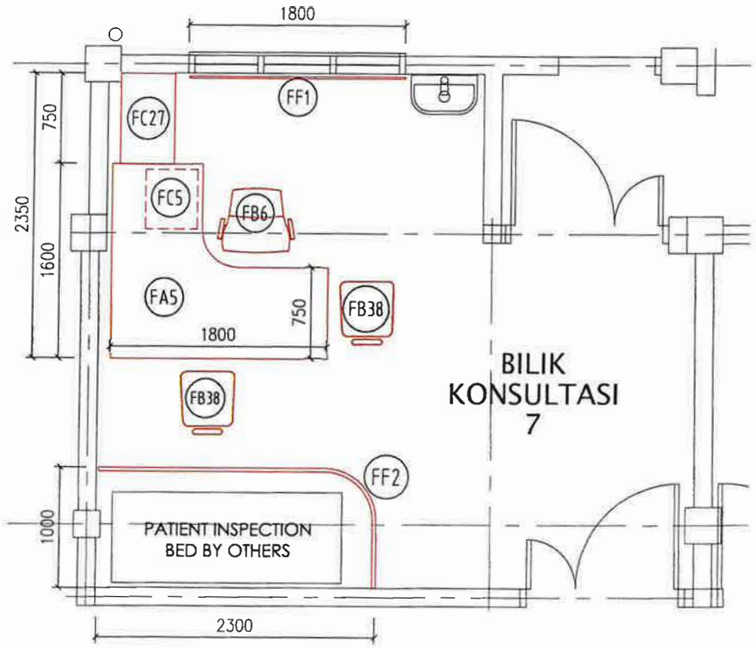

BILIK KONSULTASI - 7
1 : 50

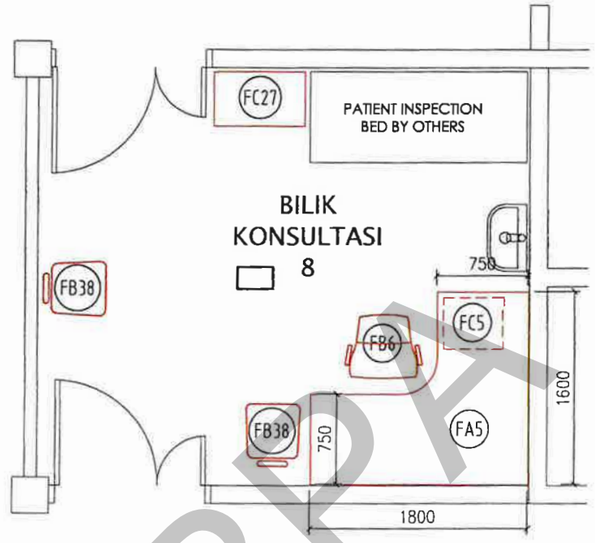

BILIK KONSULTASI - 8
1 : 50

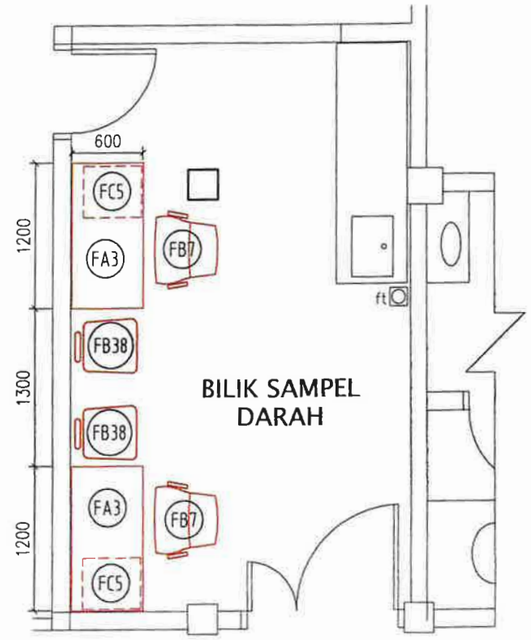

BILIK SAMPEL DARAH
1 : 50

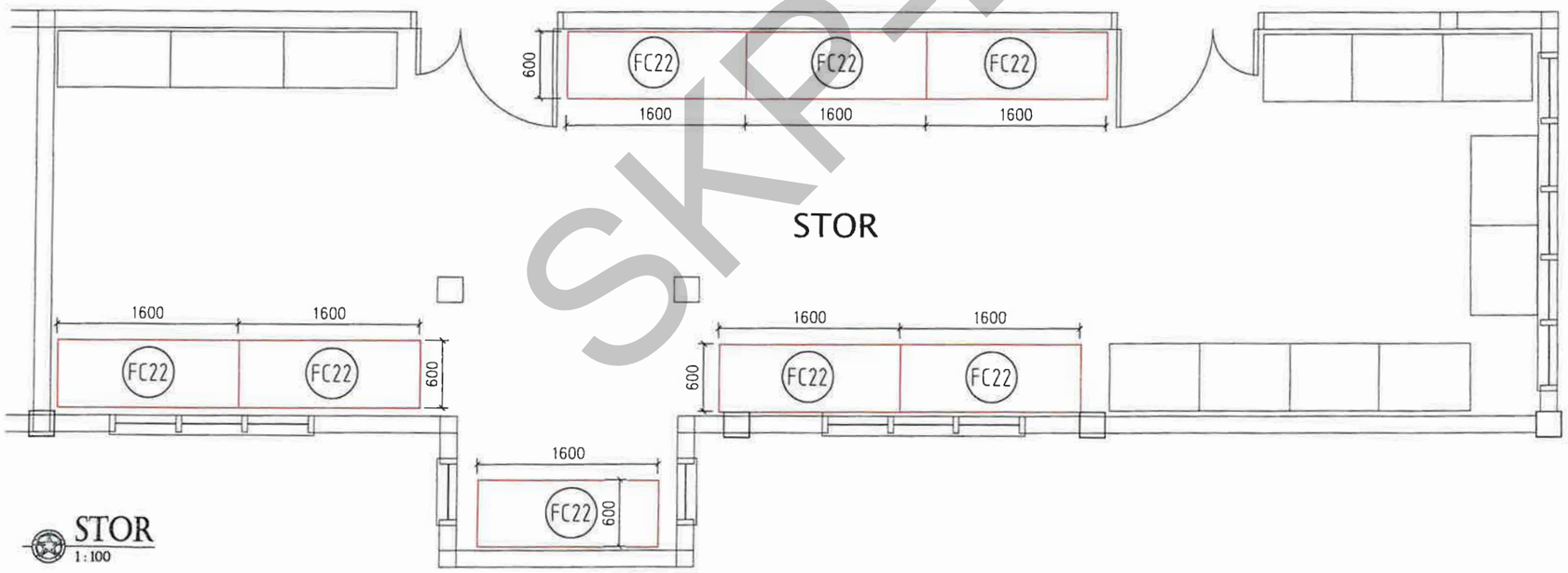

STOR
1 : 100

SKP-BPA

PETUNJUK
KERJA BARU
KERJA ROBOH

UTM UNIVERSITI TEKNOLOGI MALAYSIA	TAJUK KERJA	PENGESAHAN			DILUKIS: HAFIZ	TAJUK
	KERJA BAIKPULIH DAN NAIK TARAF BILIK DOKTOR DAN LAIN-LAIN RUANG DI ARAS BAWAH PUSAT KESIHATAN UNIVERSITI, UNIVERSITI TEKNOLOGI MALAYSIA, JOHOR BAHRU, JOHOR	Ts. AIZAT FAHMI BIN AHMAD KETUA UNIT PENGURUSAN REKABENTUK	TS. SHALAN BIN TALIB PENGARAH SEKSYEN PEMBANGUNAN	PM. Sr DR. TAJUL ARIFFIN BIN MUSA PENGERUSI BAHAGIAN PENGURUSAN ASET	DISEMAK: SHARON	**LAYOUT PERABOT** **- BILIK KONSULTASI - 7** **- BILIK KONSULTASI - 8** **- BILIK SAMPLE DARAH** **- STOR**
		TARIKH : 11/6/25	TARIKH : 18/6/25	TARIKH : 18/6/2025	SKALA: AS SHOWN	
					TARIKH: APRIL 2025	NO. LUKISAN: UTM.J / SP / S / 12 / 2025 / 12 (SH)

LUKISAN AWAM

SKPB-BPA

LUKISAN SEBUTHARGA

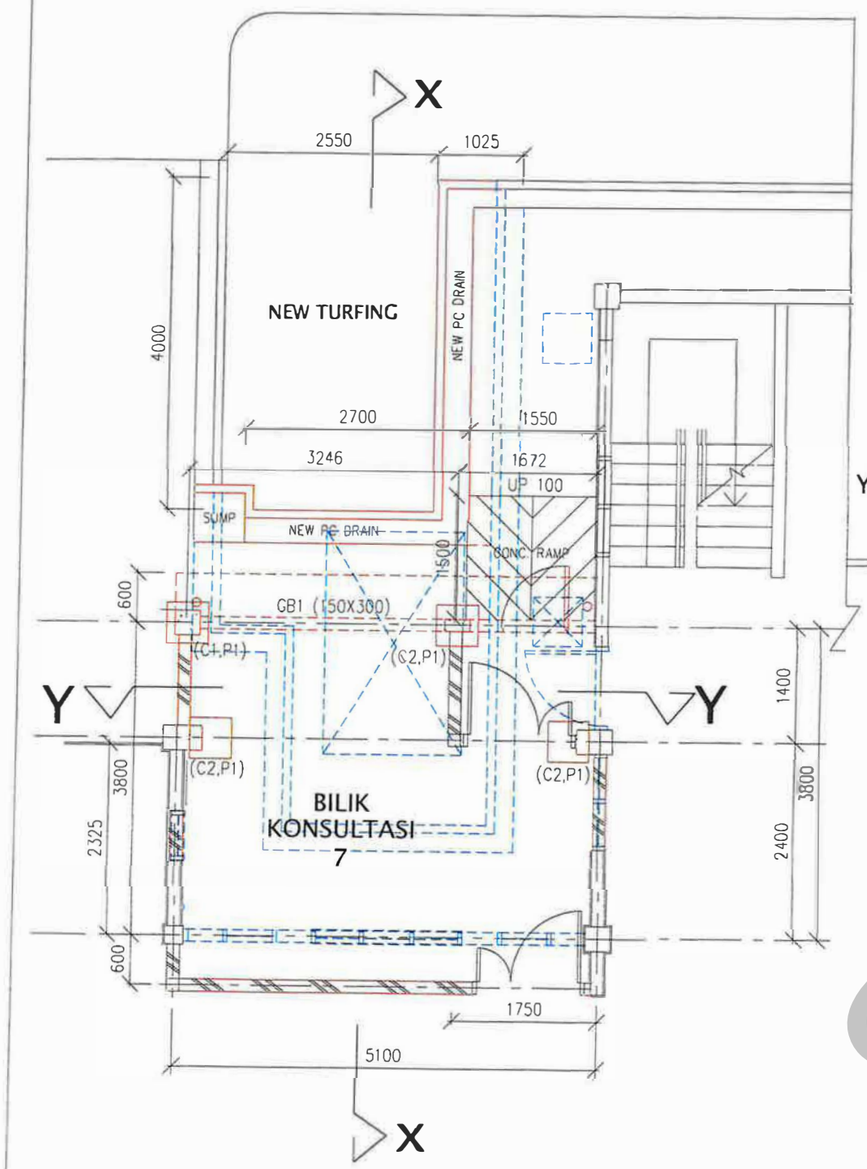

PELAN LANTAI
1 : 75

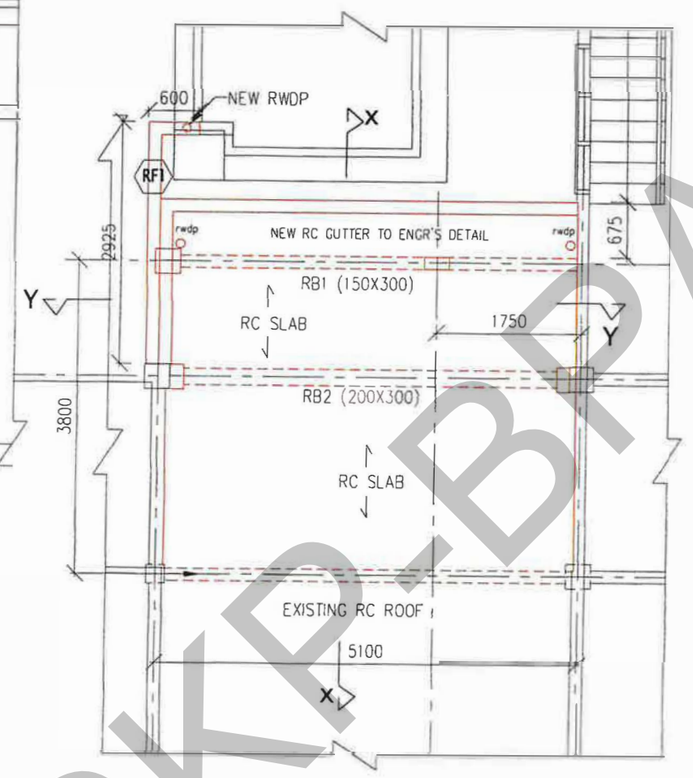

PELAN BUMBUNG
1 : 75

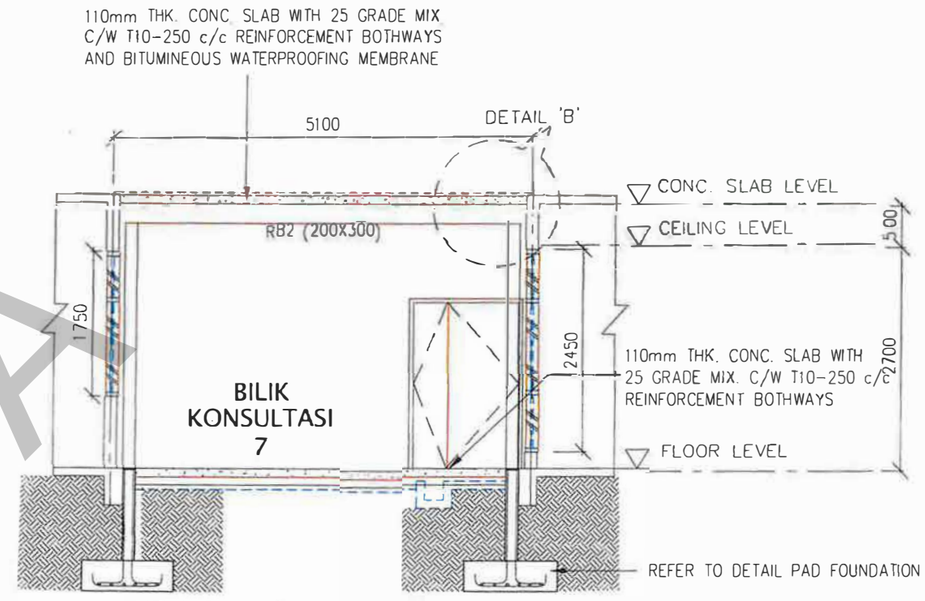

KERATAN Y-Y
1 : 75

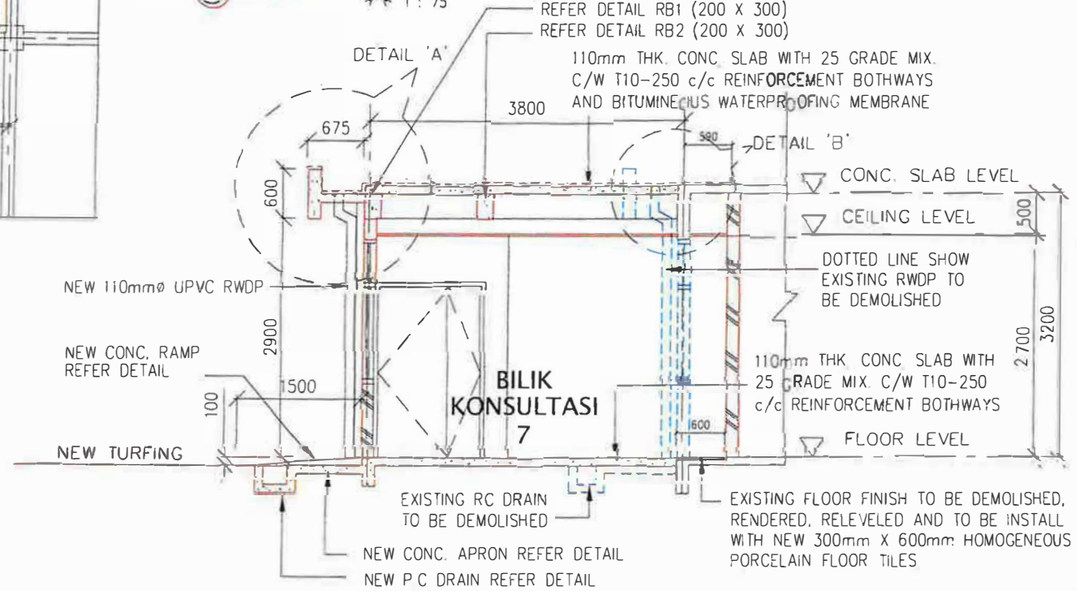

KERATAN X-X
1 : 75

PETUNJUK
KERJA BARU | KERJA ROBOH

SKP-BPA

UTM UNIVERSITI TEKNOLOGI MALAYSIA	TAJUK KERJA KERJA BAIKPULIH DAN NAIK TARAF BILIK DOKTOR DAN LAIN-LAIN RUANG DI ARAS BAWAH PUSAT KESIHATAN UNIVERSITI, UNIVERSITI TEKNOLOGI MALAYSIA, JOHOR BAHRU, JOHOR	PENGESAHAN MURHISHAM BIN MUKHAZIR KETUA UNIT PERANCANGAN PEMBANGUNAN TARIKH: 4-6-2025	TS. SHALAN BIN TALIB PENGARAH SEKSYEN PEMBANGUNAN TARIKH: 06/6/25	PM. Sr DR. TAJUL ARIFFIN BIN MUSA PENGERUSI BAHAGIAN PENGURUSAN ASET TARIKH: 18/6/2025	DILUKIS:	TASNIM	TAJUK **BILIK RAWATAN BARU** - **PELAN LANTAI** - **PELAN BUMBUNG** - **KERATAN Y - Y** - **KERATAN X - X**
					DISEMAK:	MURHISHAM	
					SKALA:	AS SHOWN	
					TARIKH	APRIL 2025	NO. LUKISAN: UTM J / SP / A / 12 / 2025 / 01 (SH)

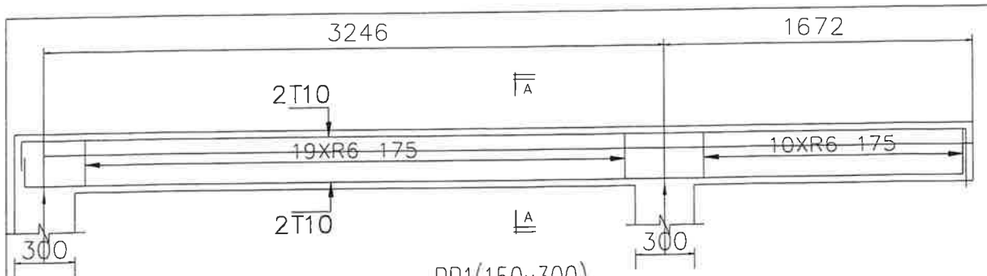

RB1(150x300)

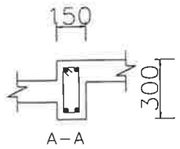

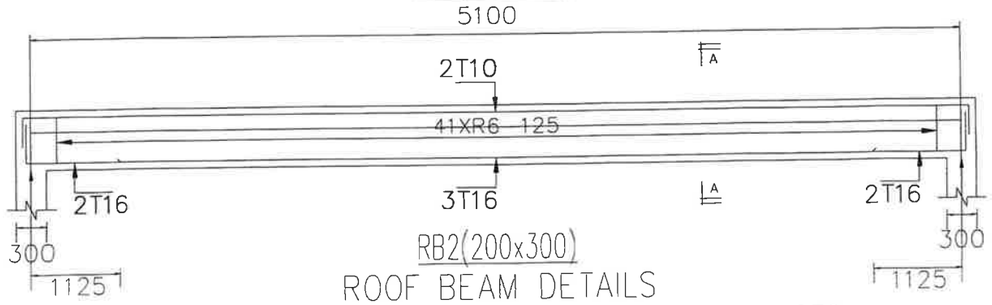

RB2(200x300)

ROOF BEAM DETAILS

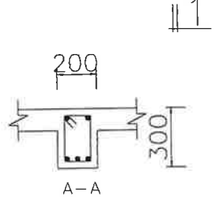

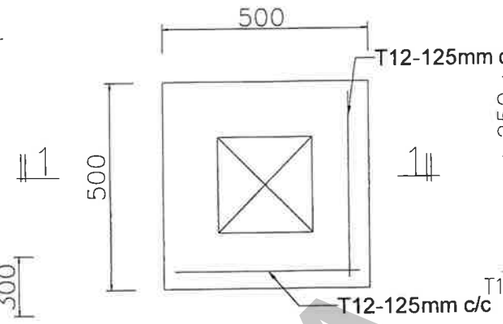

PAD FOUNDATION DETAIL

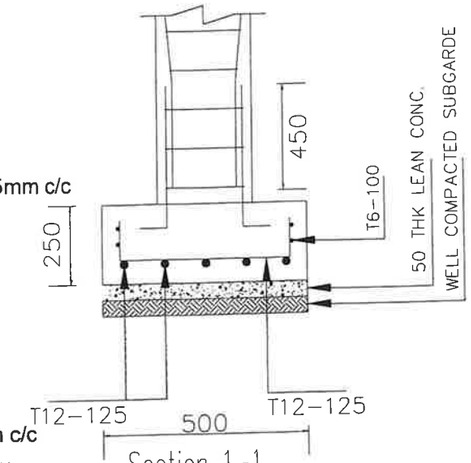

Section 1-1
Pad Footing Type P1
Minimum stump height : 750mm

GENERAL NOTES :
A) CONTRACTOR SHOULD PROPOSED SHOP DRAWING ENDORSED BY PROFFESIONAL ENGINEER TO UTM's APPROVAL
B) CONCRETE GRADE TO BE USED 25 Mpa
C) MINIMUM COVER : 25mm

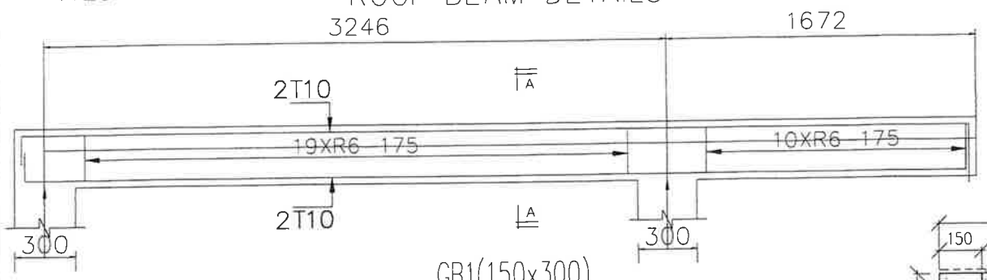

GB1(150x300)

GROUND BEAM DETAILS

FLOOR \ COLUMN MARK		C1	C2
STUMP TO ROOF BEAM			
	MAIN BAR	4T12	4T12
	OUTER TIES	R10-125	R10-125
	INNER TIES	NIL.	NIL.
	COLUMN SIZE	300 X 300	150 X 300

COLUMN REINFORCEMENT DETAILS

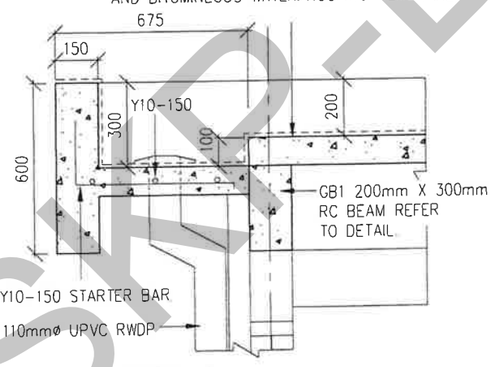

DETAIL A
NTS

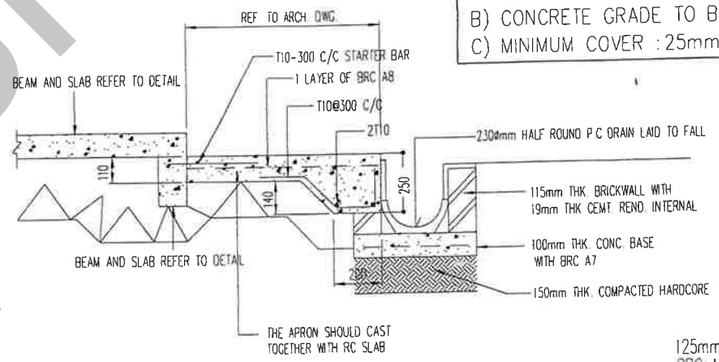

APRON DETAIL
NTS

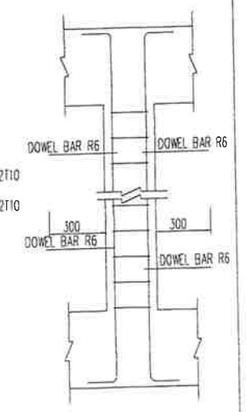

R.C. STIFFENER
NTS

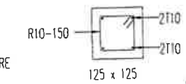

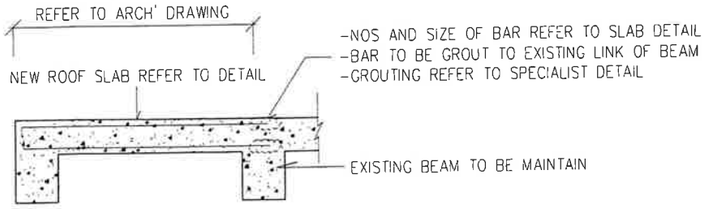

DETAIL B
NTS

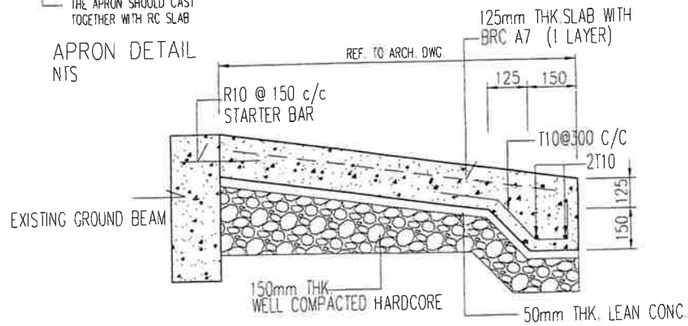

RAMP DETAIL
NTS

MISCELLANEOUS DETAILS
NTS

PETUNJUK
KERJA BARU
KERJA ROBOH

SKP-DBPA

UTM UNIVERSITI TEKNOLOGI MALAYSIA

TAJUK KERJA
KERJA BAIKPULIH DAN NAIK TARAF BILIK DOKTOR DAN LAIN-LAIN RUANG DI ARAS BAWAH PUSAT KESIHATAN UNIVERSITI, UNIVERSITI TEKNOLOGI MALAYSIA, JOHOR BAHRU, JOHOR

PENGESAHAN

MURHISHAM BIN MUKHAZIR	TS. SHALAN BIN TAMB	PM. Sr DR. TAJUL ARIFFIN BIN MUSA
KETUA UNIT PERANCANGAN PEMBANGUNAN	PENGARAH SEKSYEN PEMBANGUNAN	PENGERUSI BAHAGIAN PENGURUSAN ASET
TARIKH : 4.6.2025	TARIKH : 16/6/25	TARIKH : 18/6/2025

DILUKIS:	TASNIM	TAJUK
DISEMAK:	MURHISHAM	BILIK RAWATAN BARU - GROUND & ROOF BEAM DETAILS - PAD FOUNDATION DETAILS - COLUMN REINFORCEMENT SCHEDULE - MISXELLANEOUS DETAILS
SKALA:	AS SHOWN	
TARIKH:	APRIL 2025	NO. LUKISAN: UTM.J / SP / A / 12 / 2025 / 02 (SH)

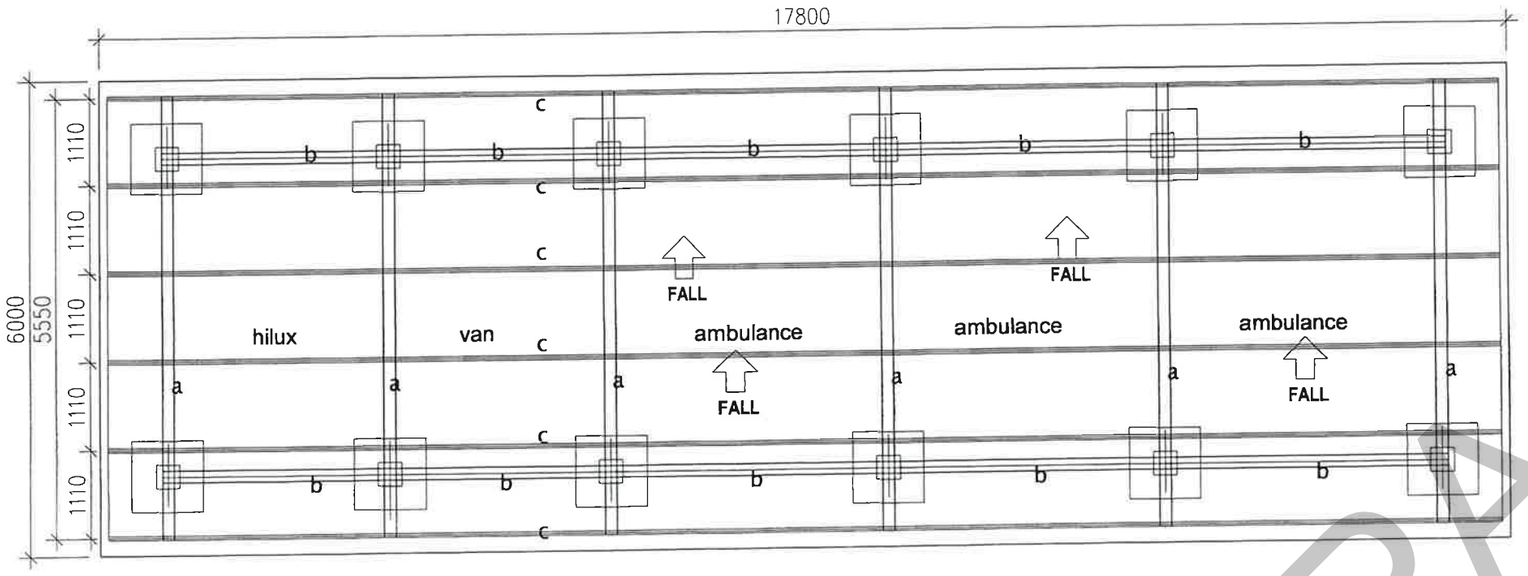

ROOF LAYOUT

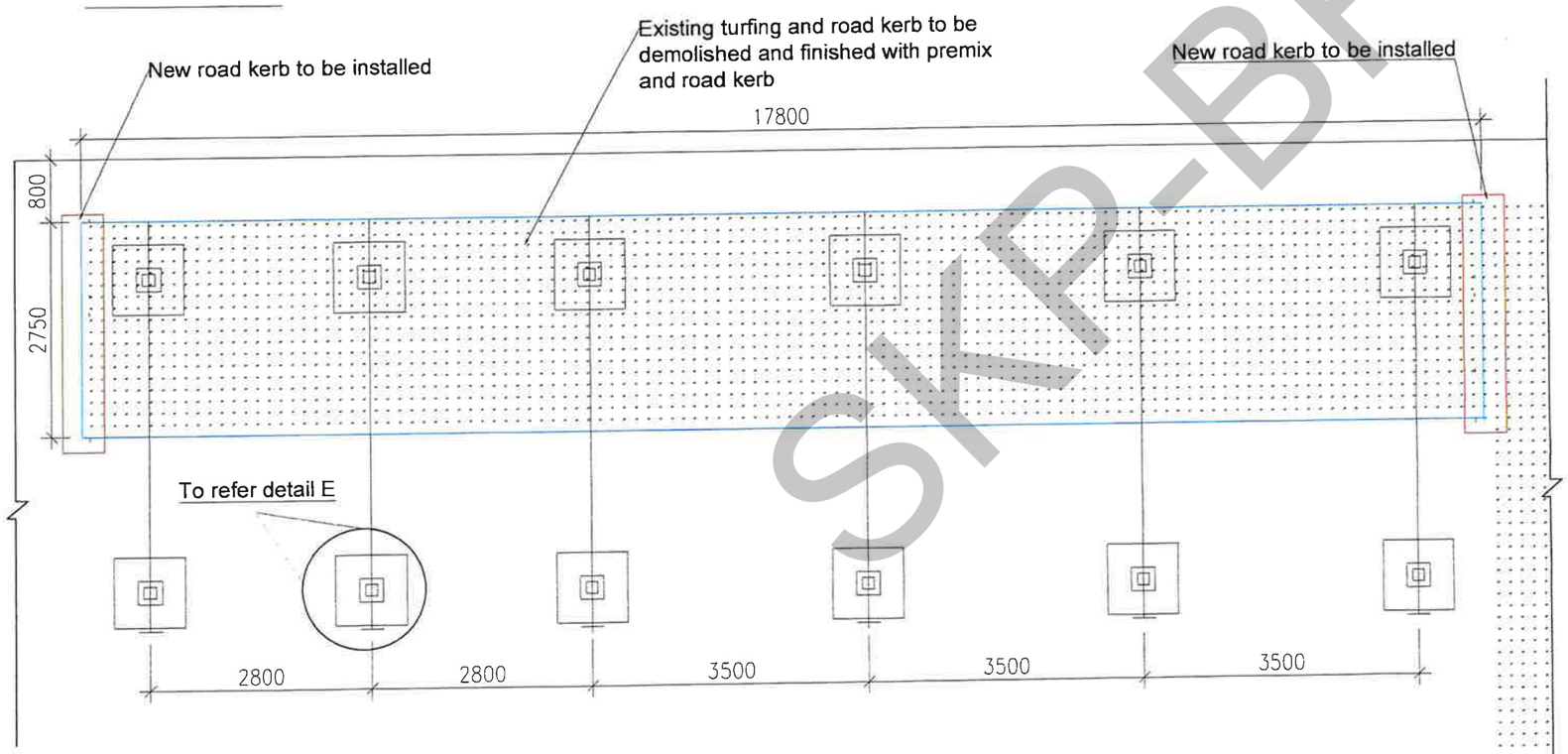

FOOTING LAYOUT

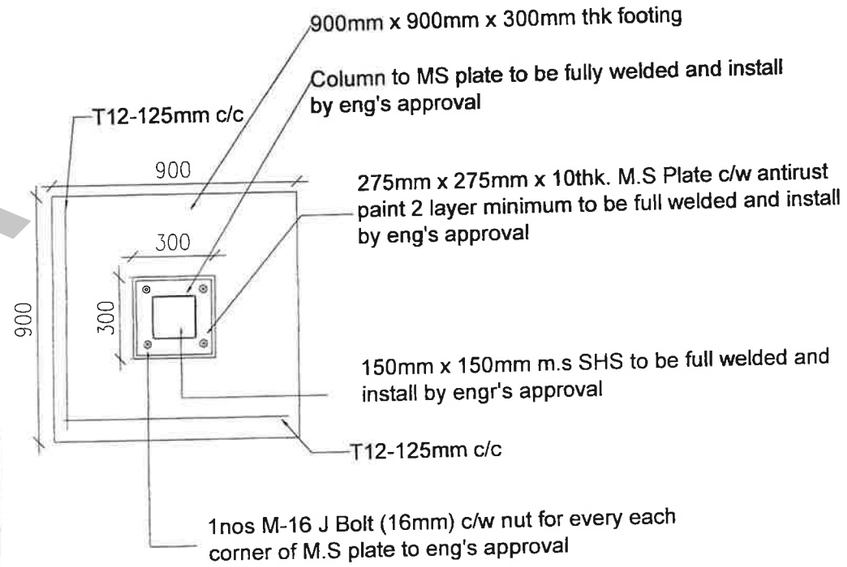

DETAIL E

SCALE : N.T.S

a. 150mm x 100mm x 4mm thk. RHS
b. 150mm x 100mm x 4mm thk. RHS
c. 102mm x 51mm x 1.6mm thk high tensile galvanised purlins at 1110mm c/c
d. 150mm x 150mm x 4.5mm thk. mild steel square hollow section (SHS) c/w ground bracket paint finish and anti-rust

PETUNJUK
KERJA BARU — KERJA ROBOH

SKP-BPA

UTM UNIVERSITI TEKNOLOGI MALAYSIA	TAJUK KERJA KERJA BAIKPULIH DAN NAIK TARAF BILIK DOKTOR DAN LAIN-LAIN RUANG DI ARAS BAWAH PUSAT KESIHATAN UNIVERSITI, UNIVERSITI TEKNOLOGI MALAYSIA, JOHOR BAHRU, JOHOR	PENGESAHAN MURHISHAM BIN MOKHAZIR KETUA UNIT PERANCANGAN PEMBANGUNAN TARIKH : 18.6.2025	TS. SHALAN BIN TALIB PENGARAH SEKSYEN PEMBANGUNAN TARIKH : 18/6/25	PM. Sr DR. TAJUL RIFFIN BIN MUSA PENGERUSI BAHAGIAN PENGURUSAN ASET TARIKH : 18/6/2025	DILUKIS: DIRA/TASNIM DISEMAK: MURHISHAM SKALA: AS SHOWN TARIKH: APRIL 2025	TAJUK PARKING BERBUMBUNG - ROOF LAYOUT - FOOTING LAYOUT - DETAIL E NO. LUKISAN: UTMJ / SP / A / 12 / 2025 / 03 (SH)

LUKISAN SEBUTHARGA

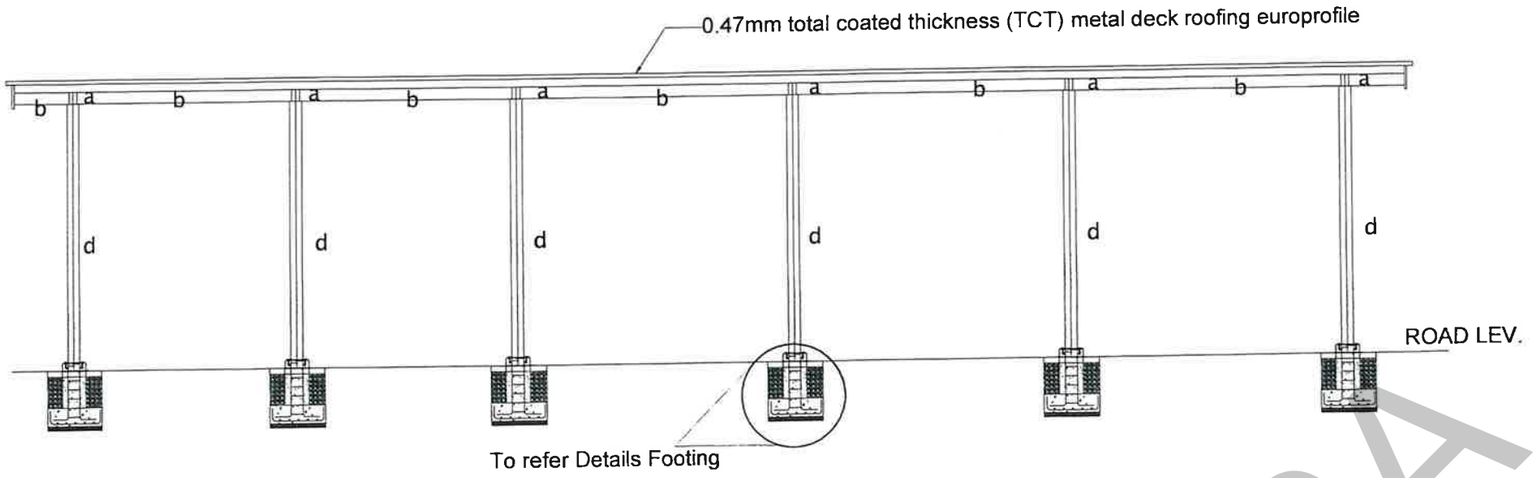

FRONT ELEVATION

SCALE : N.T.S

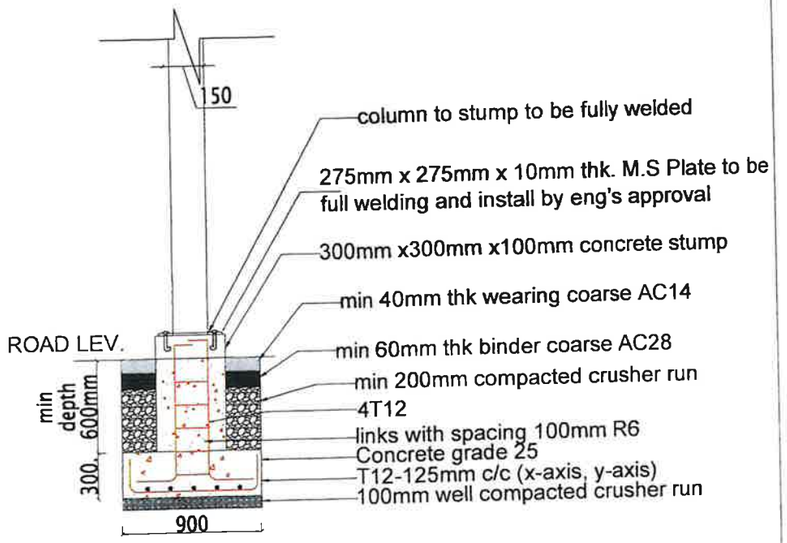

DETAIL FOOTING

SCALE : N.T.S

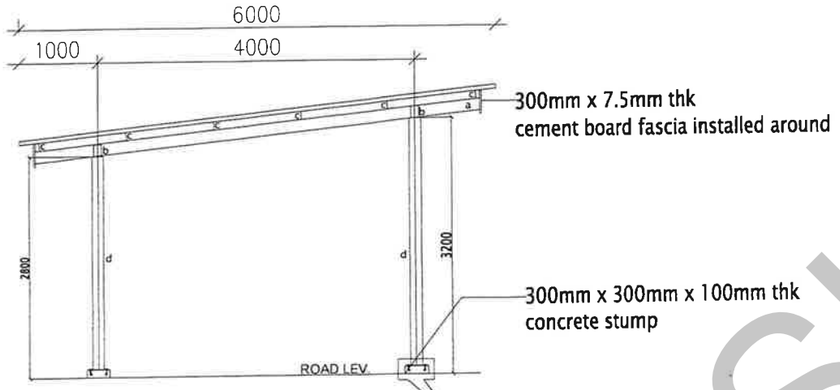

SIDE ELEVATION

SCALE : N.T.S

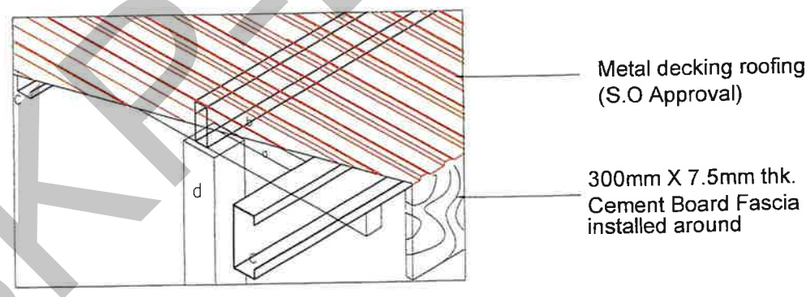

ISOMETRIC VIEW

SCALE : N.T.S

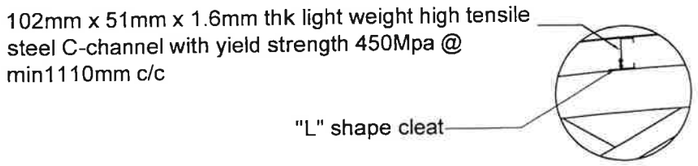

DETAIL A

a. 150mm x 100mm x 4mm thk. RHS
b. 150mm x 100mm x 4mm thk. RHS
c. 102mm x 51mm x 1.6mm thk high tensile galvanised purlins at 1110mm c/c
d. 150mm x 150mm x 4.5mm thk. mild steel square hollow section (SHS) c/w ground bracket paint finish and anti-rust

PETUNJUK
KERJA BARU KERJA ROBOH

SKPBPA

UTM UNIVERSITI TEKNOLOGI MALAYSIA	TAJUK KERJA KERJA BAIKPULIH DAN NAIK TARAF BILIK DOKTOR DAN LAIN-LAIN RUANG DI ARAS BAWAH PUSAT KESIHATAN UNIVERSITI, UNIVERSITI TEKNOLOGI MALAYSIA, JOHOR BAHRU, JOHOR	PENGESAHAN MURHISHAM BIN MUKHAZIR KETUA UNIT PERANCANGAN PEMBANGUNAN TARIKH : 4.6.2025	TS. SHALAN BIN TALIB PENGARAH SEKSYEN PEMBANGUNAN TARIKH : 16/6/25	PM. Sr DR. TAJUL ARIFFIN BIN MUSA PENGERUSI BAHAGIAN PENGURUSAN ASET TARIKH : 18/6/2025	DILUKIS: DIRA/TASNIM DISEMAK: MURHISHAM SKALA: AS SHOWN TARIKH: APRIL 2025	TAJUK PARKING BERBUMBUNG - FRONT ELEVATION - SIDE ELEVATION - ISOMETRIC VIEW - DETAIL FOOTING - DETAIL A NO. LUKISAN: UTMJ / SP / A / 12 / 2025 / 04 (SH)

LUKISAN MEKANIKAL

SKPB-BPA

LUKISAN SEBUTHARGA

PUSAT KESIHATAN UNIVERSITI

BILIK KONSULTASI - 7
ARAS 1

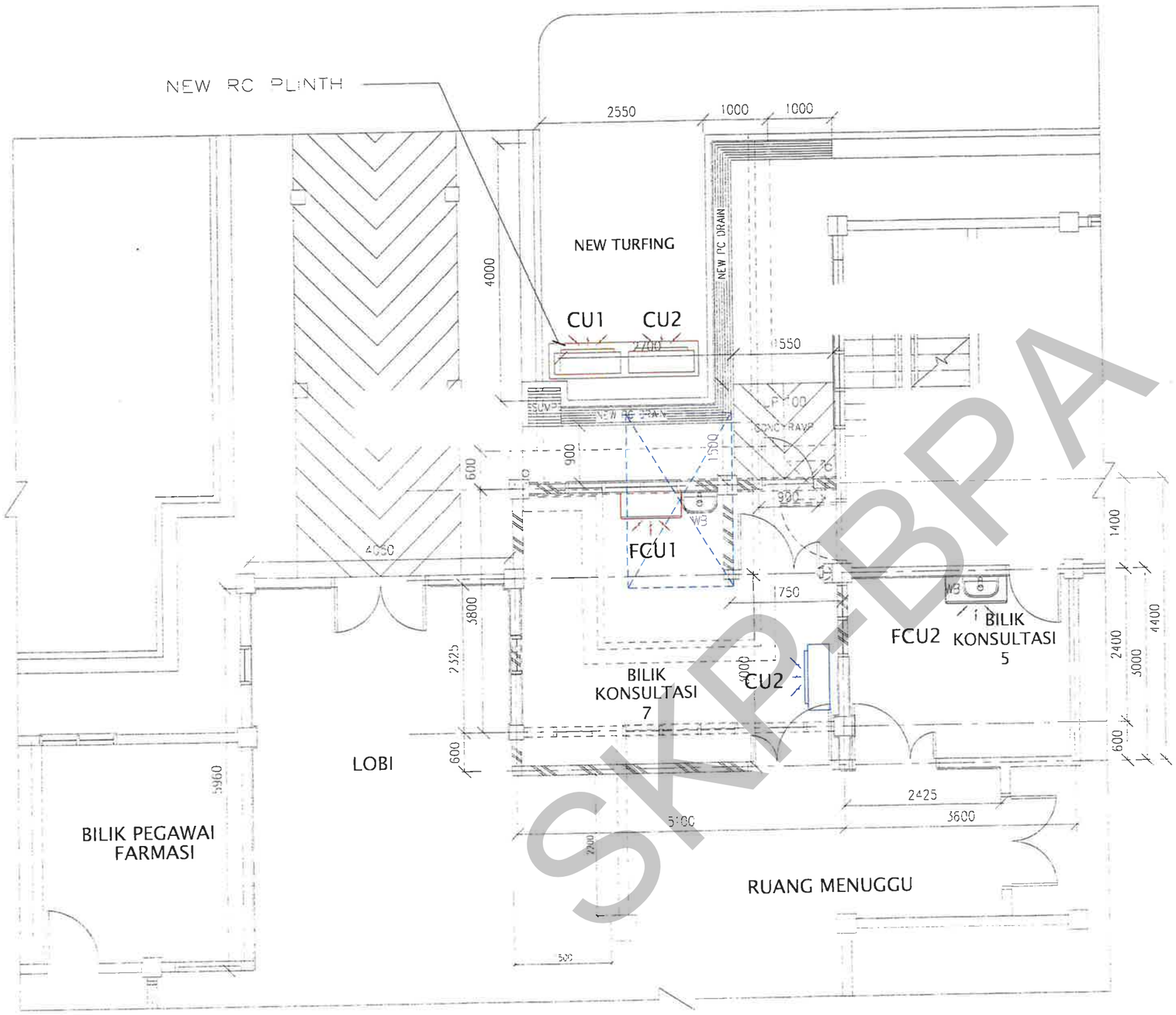

PELAN LANTAI
1 : 75

LEGEND :

SYMBOL	DESCRIPTION
	AC DB
	Fan Coil Unit Wall Mounted
CU	Outdoor Unit

AIR-CONDITION SCHEDULE OF EQUIPMENT (R32)

NO	LOCATION	INDOOR	OUTDOOR	CAPACITY	TYPE
1	BILIK KONSULTASI 7	FCU1	CU1	18,000 BTU/HR	WALL MOUNTED

AIR-CONDITION SCHEDULE OF EQUIPMENT (R410a)

NO	LOCATION	INDOOR	OUTDOOR	CAPACITY	TYPE
1	BILIK KONSULTASI 6	FCU2	CU2	9,000 BTU/HR	WALL MOUNTED (EXISTING)

LUKISAN INI HANYA SEBAGAI PANDUAN SAHAJA, KEDUDUKAN SISTEM MEKANIKAL AKAN BERPANDUKAN KEADAAN DI TAPAK

PETUNJUK
KERJA BARU KERJA ROBOH

UTM UNIVERSITI TEKNOLOGI MALAYSIA

TAJUK KERJA
KERJA BAIKPULIH DAN NAIK TARAF BILIK DOKTOR DAN LAIN-LAIN RUANG DI ARAS BAWAH PUSAT KESIHATAN UNIVERSITI, UNIVERSITI TEKNOLOGI MALAYSIA, JOHOR BAHRU, JOHOR

PENGESAHAN

MUHAMAD ARIF BIN ABDUL AZIZ
JURUTERA MEKANIKAL
TARIKH 9/6/25

TS. SHALAN BIN TASIR
PENGARAH SEKSYEN PEMBANGUNAN
TARIKH 16/6/25

PM. Sr DR. TAJUL ARIFFIN BIN MUSA
PENGERUSI BAHAGIAN PENGURUSAN ASET
TARIKH 18/6/2025

DILUKIS:	HAZRUL	TAJUK
DISEMAK:	ARIF	**BILIK KONSULTASI - 7**
SKALA:	AS SHOWN	**- PELAN SUSUNATUR SISTEM HAWA DINGIN**
TARIKH	APRIL 2025	NO. LUKISAN: UTM.J / SP / M / 12 / 2025 / 01 (SH)

SKPD-BPA

LUKISAN SEBUTHARGA

PUSAT KESIHATAN UNIVERSITI

BILIK KONSULTASI - 7
ARAS 1

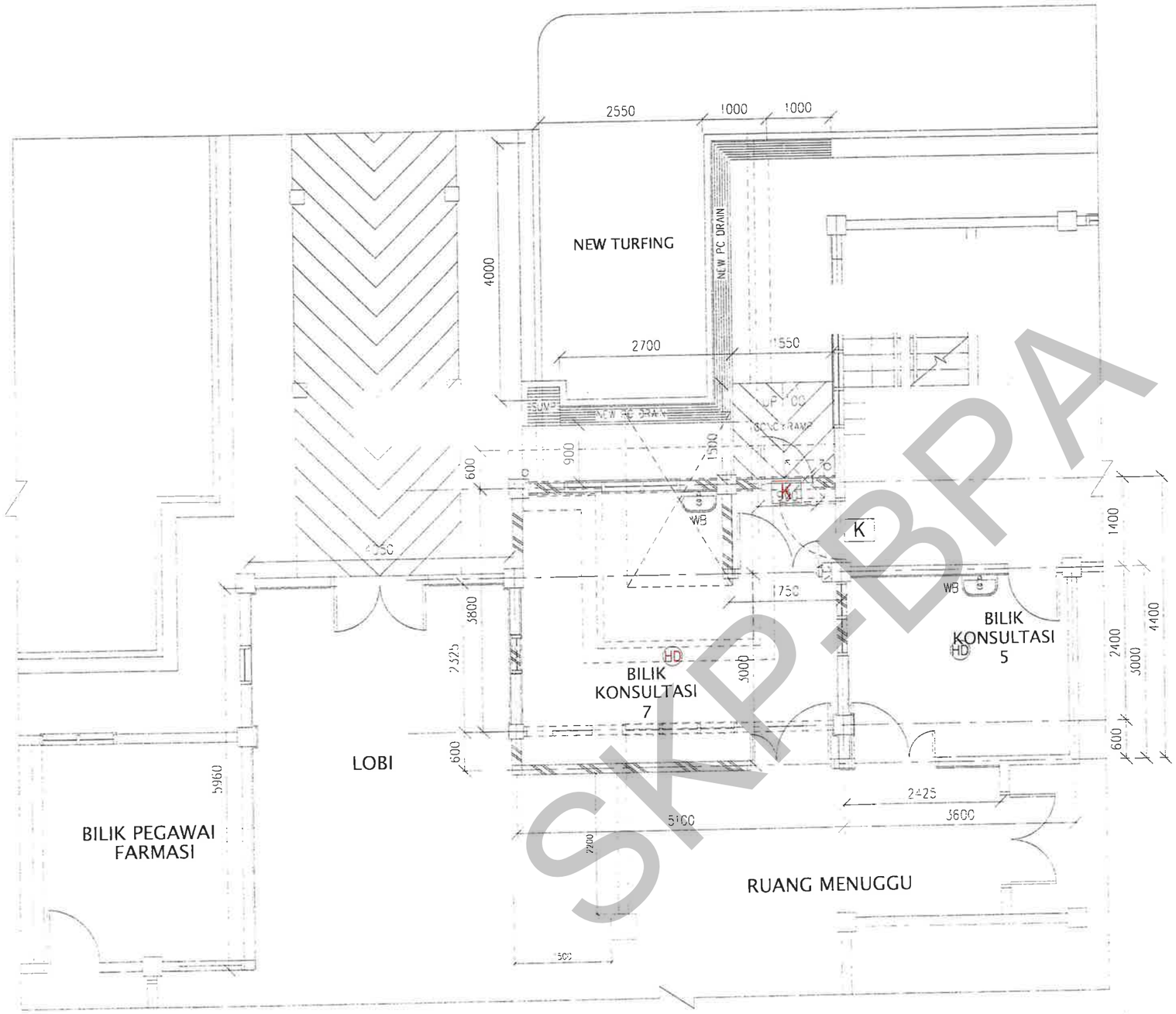

PELAN LANTAI
1 : 75

LEGEND

SIMBOL	DESCRIPTION
HD	HEAT DETECTOR
K	'KELUAR' SIGN C/W 3 HRS. BATTERY BACKUP

LUKISAN INI HANYA SEBAGAI PANDUAN SAHAJA, KEDUDUKAN SISTEM MEKANIKAL AKAN BERPANDUKAN KEADAAN DI TAPAK

PETUNJUK
KERJA BARU | KERJA ROBOH

UTM UNIVERSITI TEKNOLOGI MALAYSIA

TAJUK KERJA
KERJA BAIKPULIH DAN NAIK TARAF BILIK DOKTOR DAN LAIN-LAIN RUANG DI ARAS BAWAH PUSAT KESIHATAN UNIVERSITI, UNIVERSITI TEKNOLOGI MALAYSIA, JOHOR BAHRU, JOHOR

PENGESAHAN

MUHAMAD ARIF BIN ABDUL AZIZ
JURUTERA MEKANIKAL
TARIKH 9/6/25

TS. SHALAN BIN TALIB
PENGARAH SEKSYEN PEMBANGUNAN
TARIKH 16/6/25

PM. Sr DR. TAJUL ARIFFIN BIN MUSA
PENGERUSI BAHAGIAN PENGURUSAN ASET
TARIKH 18/6/2025

DILUKIS:	HAZRUL
DISEMAK	ARIF
SKALA:	AS SHOWN
TARIKH	APRIL 2025

TAJUK
BILIK KONSULTASI - 7
- PELAN SUSUNATUR SISTEM PENCEGAH KEBAKARAN

NO. LUKISAN: UTM.J / SP / M / 12 / 2025 / 02 (SH)

SKPD-BPA

LUKISAN SEBUTHARGA

PUSAT KESIHATAN UNIVERSITI

BILIK KONSULTASI - 7
ARAS 1

LEGENDS

SYMBOL	DESCRIPTION
B	BASIN
	GATE VALVE / STOP COCK
	uPVC '7' SUPPLY PIPE

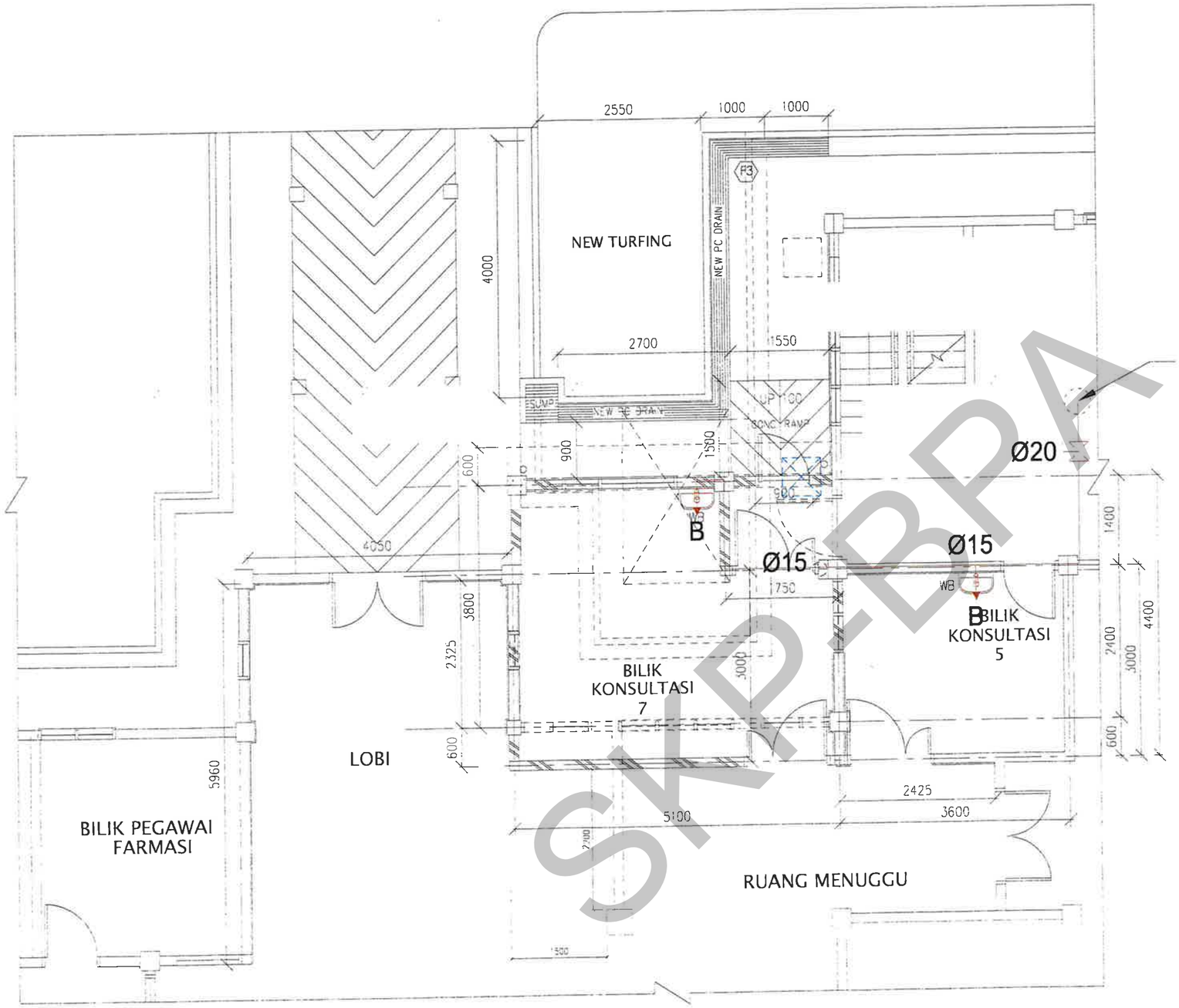

PELAN LANTAI
1 : 75

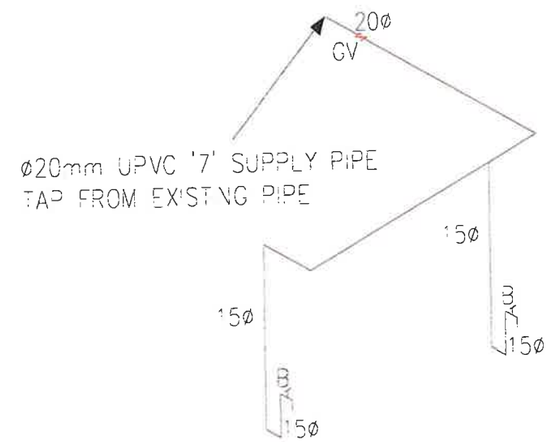

LUKISAN SKEMATIK
SKALA : N.T.S

LUKISAN INI HANYA SEBAGAI PANDUAN SAHAJA, KEDUDUKAN SISTEM MEKANIKAL AKAN BERPANDUKAN KEADAAN DI TAPAK

PETUNJUK
KERJA BARU | KERJA ROBOH

SKPD-BPA

UTM UNIVERSITI TEKNOLOGI MALAYSIA

TAJUK KERJA
KERJA BAIKPULIH DAN NAIK TARAF BILIK DOKTOR DAN LAIN-LAIN RUANG DI ARAS BAWAH PUSAT KESIHATAN UNIVERSITI, UNIVERSITI TEKNOLOGI MALAYSIA, JOHOR BAHRU, JOHOR

PENGESAHAN

MUHAMAD ARIF BIN ABDUL AZIZ
JURUTERA MEKANIKAL
TARIKH 9/6/25

TS. SHALAN BIN TALIB
PENGARAH SEKSYEN PEMBANGUNAN
TARIKH 16/6/25

PM. Sr DR. TAJUL ARIFFIN BIN MUSA
PENGERUSI BAHAGIAN PENGURUSAN ASET
TARIKH : 18/6/2025

DILUKIS:	HAZRUL
DISEMAK:	ARIF
SKALA:	AS SHOWN
TARIKH:	APRIL 2025

TAJUK
BILIK KONSULTASI - 7
- PELAN SUSUNATUR PERPAIPAN BEKALAN AIR

NO. LUKISAN: UTMJ / SP / M / 12 / 2025 / 03 (SH)

LUKISAN SEBUTHARGA

PUSAT KESIHATAN UNIVERSITI

BILIK KONSULTASI - 7
ARAS 1

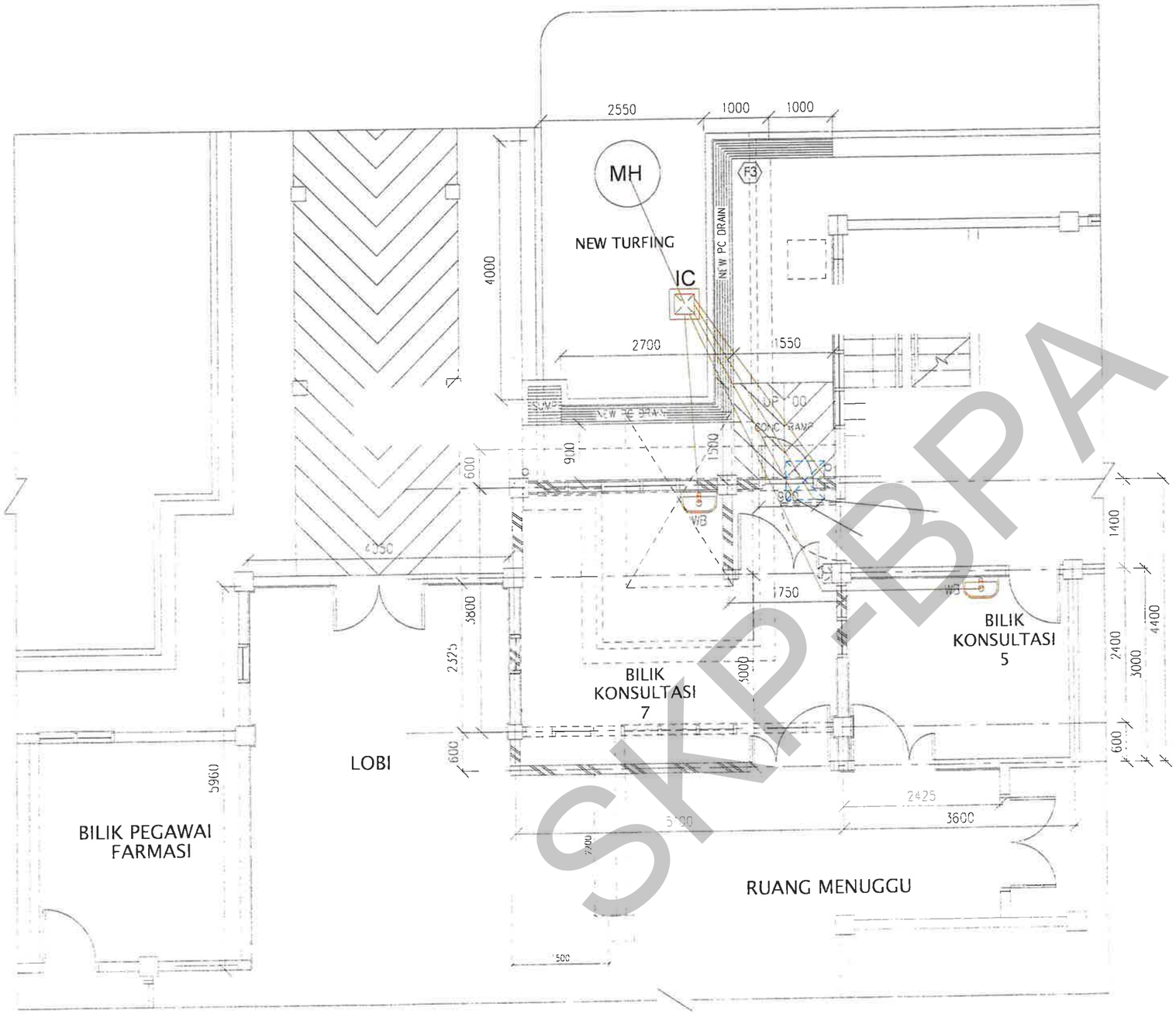

PELAN LANTAI
1:75

LEGENDS

SYMBOL	DESCRIPTION
MH	MANHOLE
IC	INSPECTION CHAMBER
B	BASIN
	UPVC PIPE

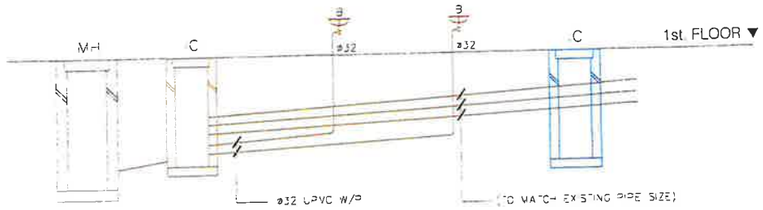

LUKISAN DIAGRAMMATIK
SKALA N.T.S

LUKISAN INI HANYA SEBAGAI PANDUAN SAHAJA, KEDUDUKAN SISTEM MEKANIKAL AKAN BERPANDUKAN KEADAAN DI TAPAK

PETUNJUK
KERJA BARU
KERJA ROBOH

SKP-BPA

UTM UNIVERSITI TEKNOLOGI MALAYSIA

TAJUK KERJA
KERJA BAIKPULIH DAN NAIK TARAF BILIK DOKTOR DAN LAIN-LAIN RUANG DI ARAS BAWAH PUSAT KESIHATAN UNIVERSITI, UNIVERSITI TEKNOLOGI MALAYSIA, JOHOR BAHRU, JOHOR

PENGESAHAN

MUHAMAD ARIF BIN ABDUL AZIZ
JURUTERA MEKANIKAL
TARIKH 9/6/25

TS. SHALAN BIN TAUB
PENGARAH SEKSYEN PEMBANGUNAN
TARIKH 16/6/25

PM. Sr DR. TAJUL ARIFFIN BIN MUSA
PENGERUSI BAHAGIAN PENGURUSAN ASET
TARIKH 18/6/2025

DILUKIS:	HAZRUL
DISEMAK:	ARIF
SKALA:	AS SHOWN
TARIKH	APRIL 2025

TAJUK
BILIK KONSULTASI - 7
- PELAN SUSUNATUR PERPAIPAN SANITARI

NO. LUKISAN: UTM.J / SP / M / 12 / 2025 / 04 (SH)

LUKISAN SEBUTHARGA

PUSAT KESIHATAN UNIVERSITI

BILIK SAMPEL DARAH
ARAS 1

LEGENDS

SYMBOL	DESCRIPTION
B	BASIN
	GATE VALVE / STOP COCK
	uPVC '7' SUPPLY PIPE

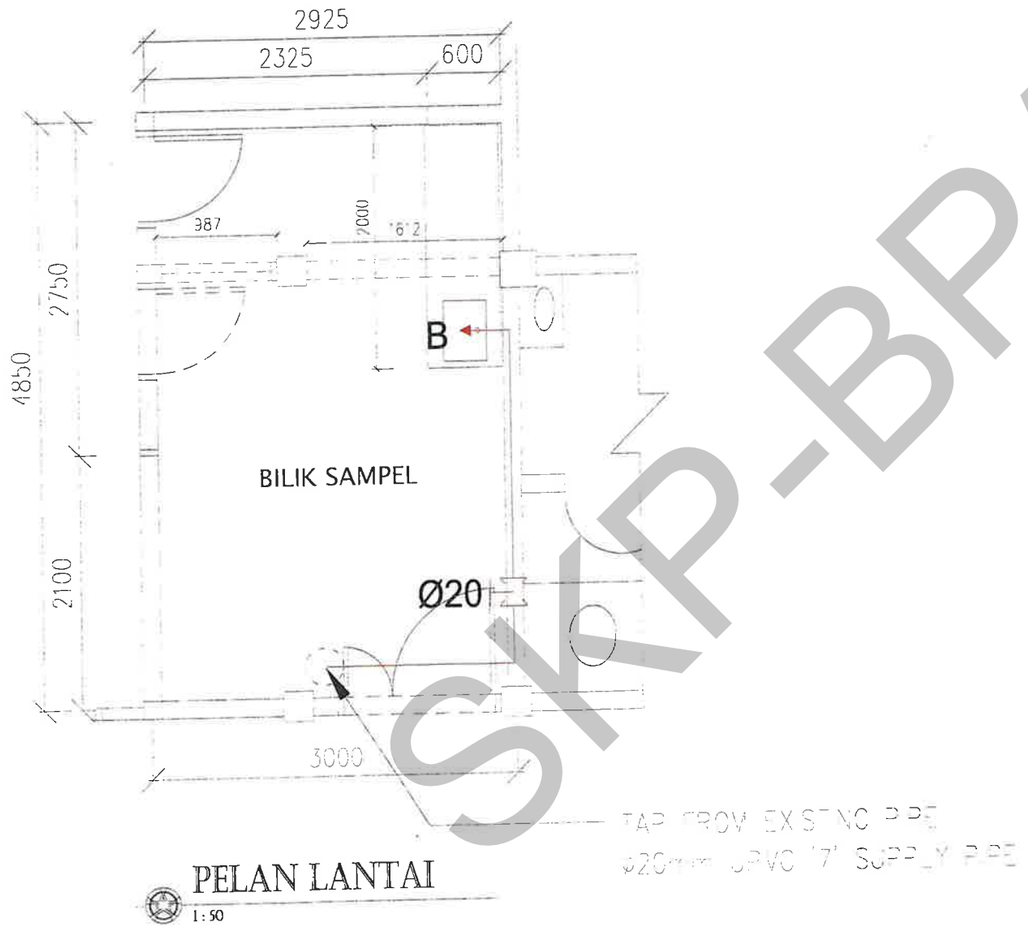

PELAN LANTAI
1 : 50

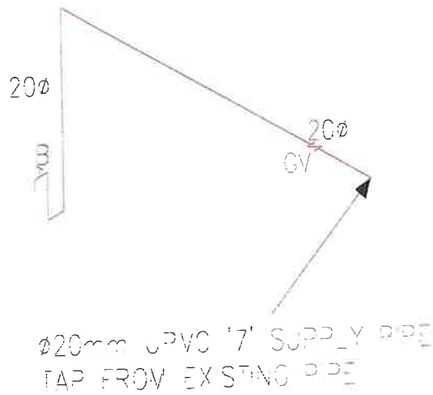

LUKISAN SKEMATIK
SKALA : N.T.S

LUKISAN INI HANYA SEBAGAI PANDUAN SAHAJA, KEDUDUKAN SISTEM MEKANIKAL AKAN BERPANDUKAN KEADAAN DI TAPAK

PETUNJUK
KERJA BARU | KERJA ROBOH

SKPB-BPA

UTM UNIVERSITI TEKNOLOGI MALAYSIA

TAJUK KERJA
KERJA BAIKPULIH DAN NAIK TARAF BILIK DOKTOR DAN LAIN-LAIN RUANG DI ARAS BAWAH PUSAT KESIHATAN UNIVERSITI, UNIVERSITI TEKNOLOGI MALAYSIA, JOHOR BAHRU, JOHOR

PENGESAHAN

MUHAMAD ARIF BIN ABDUL AZIZ
JURUTERA MEKANIKAL
TARIKH 9/6/25

TS. SHALAN BIN TALIB
PENGARAH SEKSYEN PEMBANGUNAN
TARIKH 16/6/25

PM. Sr DR. TAJUL ARIFFIN BIN MUSA
PENGERUSI BAHAGIAN PENGURUSAN ASET
TARIKH 18/6/2025

DILUKIS:	HAZRUL	TAJUK
DISEMAK:	ARIF	**BILIK SAMPLE DARAH**
SKALA:	AS SHOWN	**- PELAN SUSUNATUR PERPAIPAN BEKALAN AIR**
TARIKH:	APRIL 2025	NO. LUKISAN: UTM.J / SP / M / 12 / 2025 / 05 (SH)

LUKISAN SEBUTHARGA

PUSAT KESIHATAN UNIVERSITI

BILIK SAMPEL DARAH
ARAS 1

LEGENDS

SYMBOL	DESCRIPTION
FT	FLOOR TRAP
B	BASIN
	UPVC PIPE

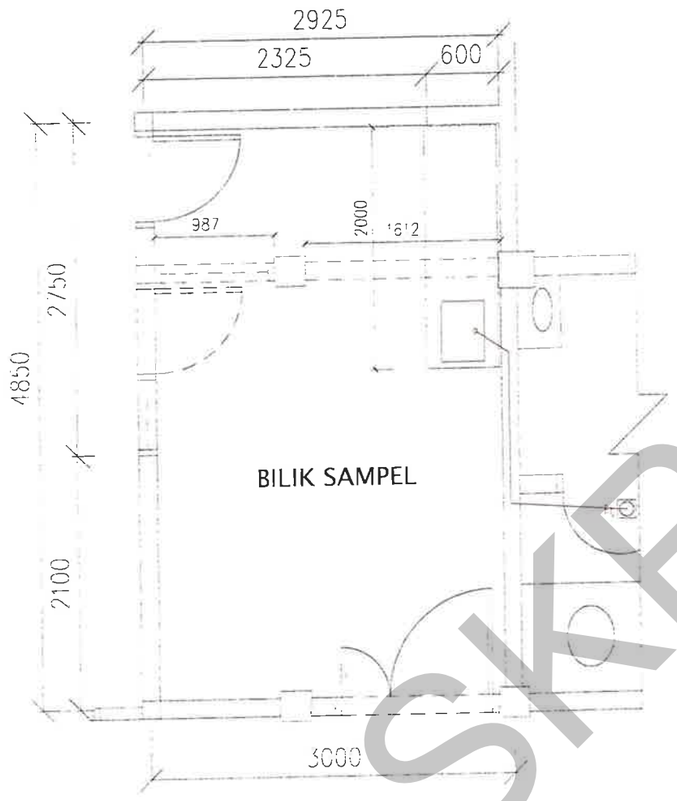

PELAN LANTAI
1 : 50

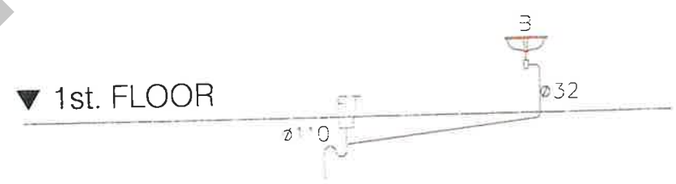

LUKISAN DIAGRAMMATIK
SKALA : N.T.S

LUKISAN INI HANYA SEBAGAI PANDUAN SAHAJA, KEDUDUKAN SISTEM MEKANIKAL AKAN BERPANDUKAN KEADAAN DI TAPAK

PETUNJUK
KERJA BARU KERJA ROBOH

SKPG-BPA

UTM UNIVERSITI TEKNOLOGI MALAYSIA

TAJUK KERJA
KERJA BAIKPULIH DAN NAIK TARAF BILIK DOKTOR DAN LAIN-LAIN RUANG DI ARAS BAWAH PUSAT KESIHATAN UNIVERSITI, UNIVERSITI TEKNOLOGI MALAYSIA, JOHOR BAHRU, JOHOR

PENGESAHAN

MUHAMAD ARIF BIN ABDUL AZIZ
JURUTERA MEKANIKAL
TARIKH 9/6/25

TS. SHALAN BIN TALIB
PENGARAH SEKSYEN PEMBANGUNAN
TARIKH 16/6/25

PM. Sr DR. TAJUL ARIFIN BIN MUSA
PENGERUSI BAHAGIAN PENGURUSAN ASET
TARIKH 18/6/2025

DILUKIS:	HAZRUL
DISEMAK:	ARIF
SKALA:	AS SHOWN
TARIKH	APRIL 2025

TAJUK
BILIK SAMPLE DARAH
- PELAN SUSUNATUR PERPAIPAN SANITARI

NO. LUKISAN: UTM.J / SP / M / 12 / 2025 / 06 (SH)

LUKISAN SEBUTHARGA

PUSAT KESIHATAN UNIVERSITI

BILIK SAMPEL DARAH
ARAS 1

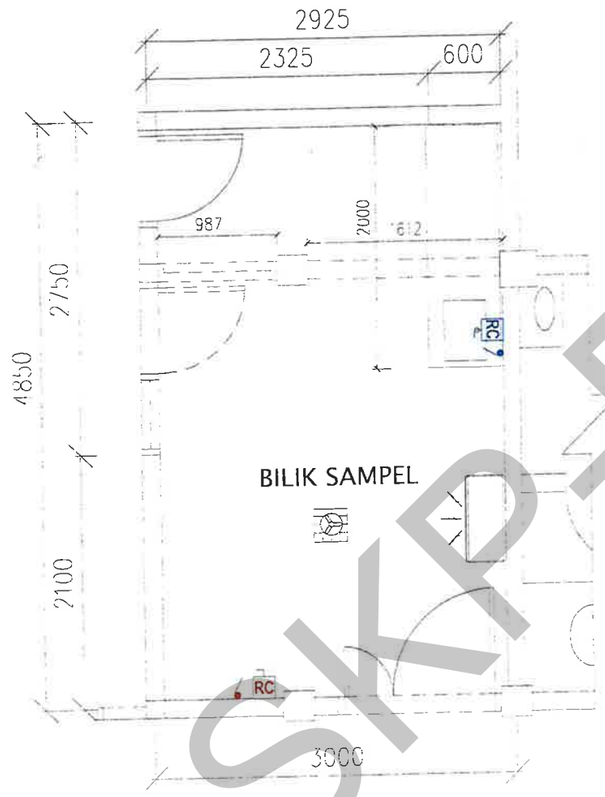

PELAN LANTAI
1 : 50

LEGEND :

SYMBOL	DESCRIPTION
	Fan Coil Unit Ceiling Cassette
	Fan Coil Unit Wall Mounted
	Outdoor Unit
	Exhaust Fan Ceiling Mounted
RC	Wired Remote Air Cond.
	Switch Exhaust Fan

LUKISAN INI HANYA SEBAGAI PANDUAN SAHAJA, KEDUDUKAN SISTEM MEKANIKAL AKAN BERPANDUKAN KEADAAN DI TAPAK

PETUNJUK
KERJA BARU KERJA ROBOH

SKPD-BPA

UTM UNIVERSITI TEKNOLOGI MALAYSIA

TAJUK KERJA
KERJA BAIKPULIH DAN NAIK TARAF BILIK DOKTOR DAN LAIN-LAIN RUANG DI ARAS BAWAH PUSAT KESIHATAN UNIVERSITI, UNIVERSITI TEKNOLOGI MALAYSIA, JOHOR BAHRU, JOHOR

PENGESAHAN

MUHAMAD ARIF BIN ABDUL AZIZ
JURUTERA MEKANIKAL
TARIKH 9/6/25

TS. SHALAN BIN TALIB
PENGARAH SEKSYEN PEMBANGUNAN
TARIKH 16/6/25

PM. Sr DR. TAJUL ARIFFIN BIN MUSA
PENGERUSI BAHAGIAN PENGURUSAN ASET
TARIKH 18/6/2025

DILUKIS:	HAZRUL	TAJUK
DISEMAK:	ARIF	**BILIK SAMPLE DARAH**
SKALA:	AS SHOWN	**- PELAN SUSUNATUR SISTEM HAWA DINGIN DAN PENGUDARAAN MEKANIKAL**
TARIKH:	APRIL 2025	NO. LUKISAN. UTMJ / SP / M / 12 / 2025 / 07 (SH)

LUKISAN SEBUTHARGA

PUSAT KESIHATAN UNIVERSITI

STOR
ARAS 1

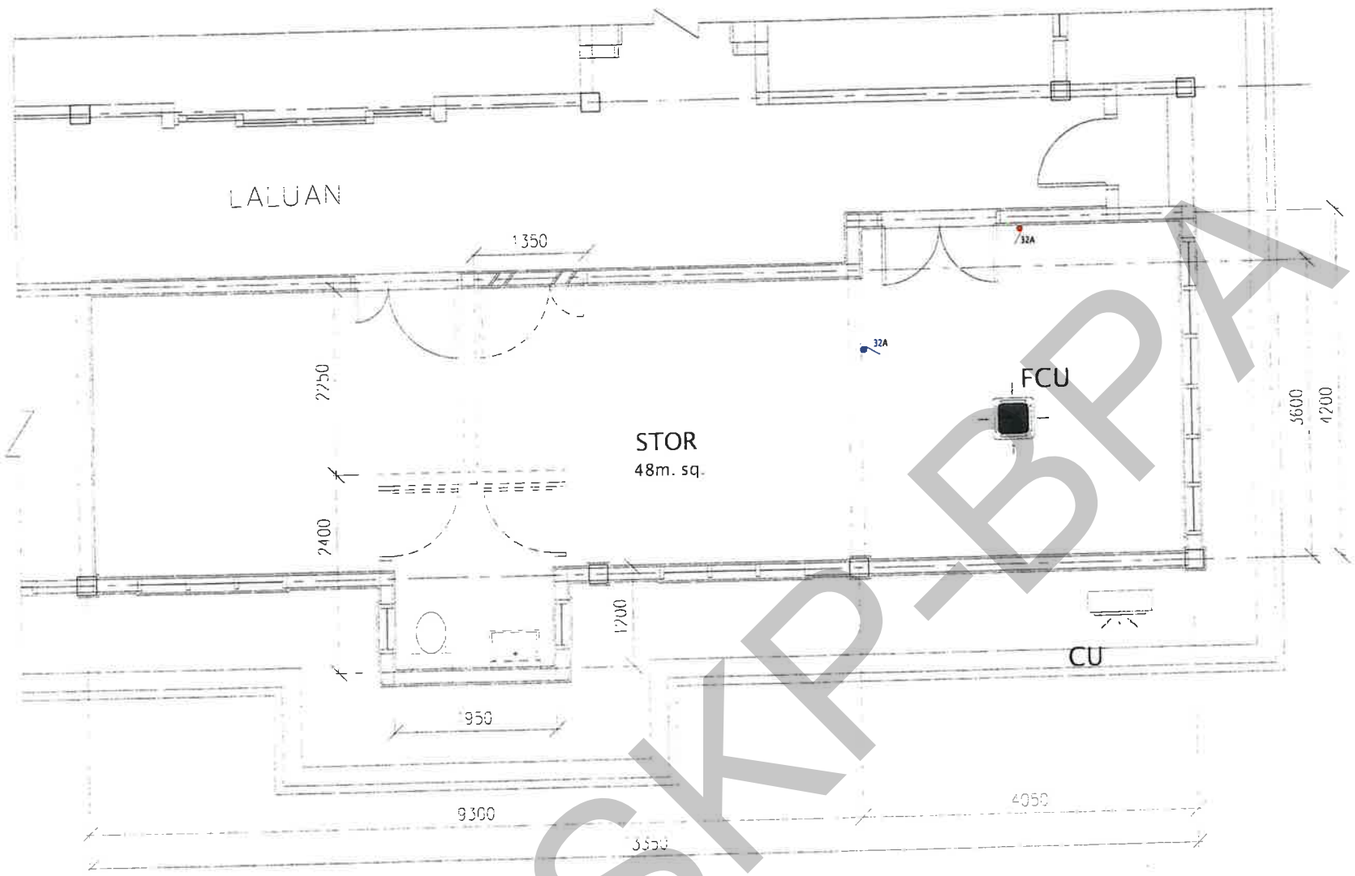

PELAN LANTAI
1 : 100

LEGEND :

SYMBOL	DESCRIPTION
	Fan Coil Unit Ceiling Cassette
CU	Outdoor Unit
32A	Heater Switch Air Cond.

LUKISAN INI HANYA SEBAGAI PANDUAN SAHAJA, KEDUDUKAN SISTEM MEKANIKAL AKAN BERPANDUKAN KEADAAN DI TAPAK

PETUNJUK
KERJA BARU KERJA ROBOH

SKP-BPA

UTM UNIVERSITI TEKNOLOGI MALAYSIA

TAJUK KERJA
KERJA BAIKPULIH DAN NAIK TARAF BILIK DOKTOR DAN LAIN-LAIN RUANG DI ARAS BAWAH PUSAT KESIHATAN UNIVERSITI, UNIVERSITI TEKNOLOGI MALAYSIA, JOHOR BAHRU, JOHOR

PENGESAHAN

MUHAMAD ARIF BIN ABDUL AZIZ
JURUTERA MEKANIKAL
TARIKH : 9/5/25

TS. SHALAN BIN TAIB
PENGARAH SEKSYEN PEMBANGUNAN
TARIKH 16/6/25

PM. Sr DR. TAJUL ARIFFIN BIN MUSA
PENGERUSI BAHAGIAN PENGURUSAN ASET
TARIKH 18/06/2025

DILUKIS	HAZRUL	TAJUK
DISEMAK	ARIF	**STOR - PELAN SUSUNATUR SISTEM HAWA DINGIN**
SKALA	AS SHOWN	
TARIKH	APRIL 2025	NO. LUKISAN: UTM.J / SP / M / 12 / 2025 / 08 (SH)

LUKISAN ELEKTRIKAL

SKPD BPA

1. PINTU MASUK

SKOP KERJA

1. Membuka dan mematikan pendawaian soket dan pendawaian lampu termasuk trunking/ konduit/ casing yang berkaitan
2. Kerja mengalih kedudukan suis sedia ada ke lokasi baru termasuk pendawaian serta membekal dan memasang kelengkapan suis baru
3. Pendawaian dan pepasangan soket 2x13A

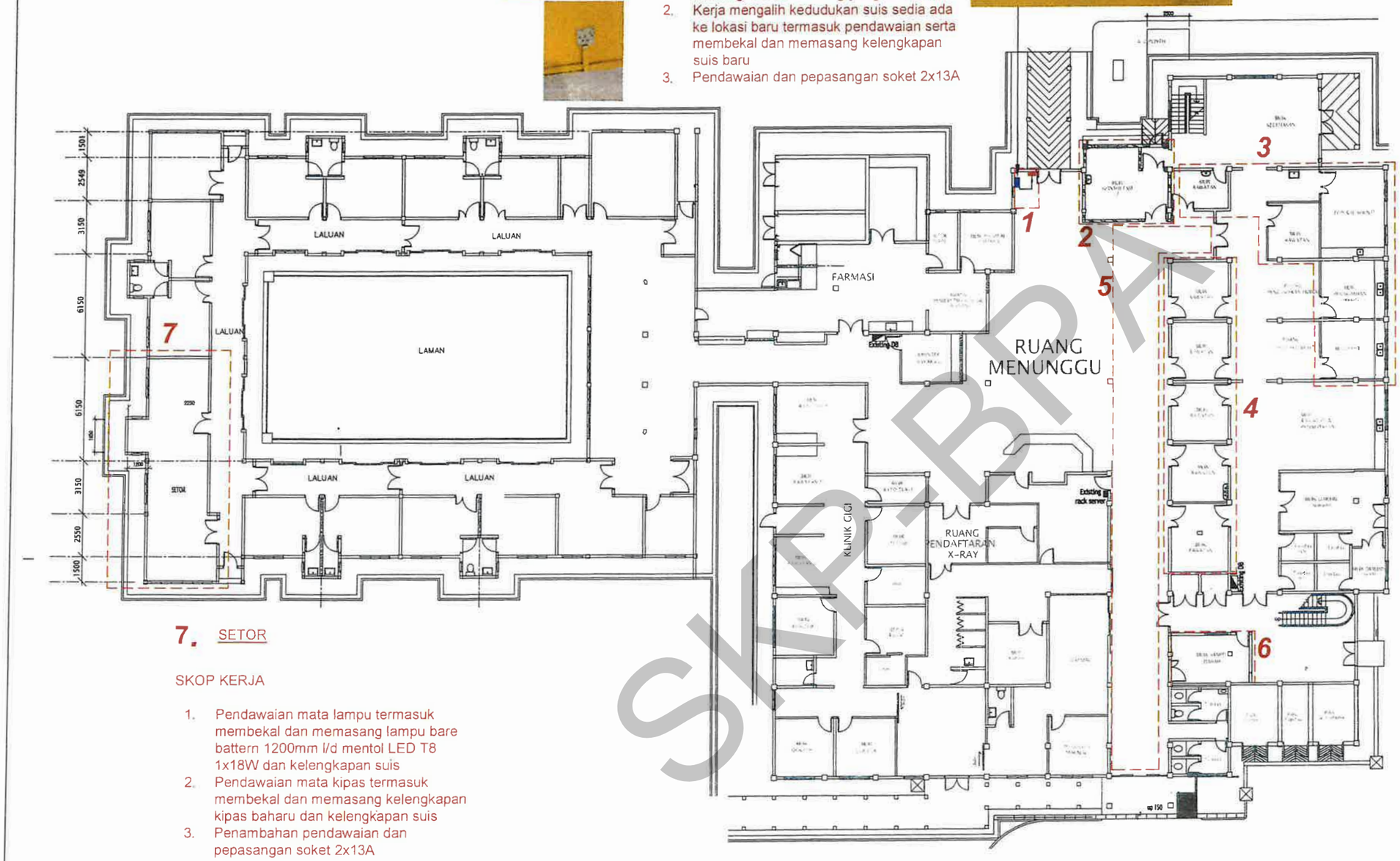

2. BILIK RAWATAN BARU

SKOP KERJA

1. Pendawaian mata lampu termasuk membekal dan memasang lampu alum. mirror lourves bersaiz 4'x2' l/d mentol LED jenis T8 4x18W di dalam bilik rawatan dan laluan masuk termasuk kelengkapan suis
2. Pendawaian dan pepasangan soket 2x13A, 3x13A dan UTP cat6 RJ45
3. Penambahan RCBO pada peti agihan sedia ada

3. BILIK RAWATAN SEDIA ADA

SKOP KERJA

1. Penggantian lampu 4' x 1' dan 4' x 2' alum. mirror lourves ceiling sedia ada kepada lampu alum. mirror lourves bersaiz 4'x2' l/d mentol LED jenis T8 4x18W

4. BILIK RAWATAN SEDIA ADA

SKOP KERJA

1. Penggantian lampu 4' x 1' dan 4' x 2' alum. mirror lourves ceiling sedia ada kepada lampu alum. mirror lourves bersaiz 4'x2' l/d mentol LED jenis T8 4x18W

5. LALUAN KORIDOR

SKOP KERJA

1. Penggantian lampu 2' x 2' alum. mirror lourves ceiling sedia ada kepada lampu alum. mirror lourves bersaiz 4'x2' l/d mentol LED jenis T8 4x18W
2. Pendawaian dan pepasangan mata soket 1x13A dan UTP bagi kelengkapan sistem QMS (Queue Management System)

6. BILIK SAMPLE DARAH

SKOP KERJA

1. Membuka dan mematikan pendawaian dan kelengkapan soket, ICT dan lampu
2. Pendawaian mata lampu termasuk membekal dan memasang lampu alum. mirror lourves bersaiz 4'x2' l/d mentol LED jenis T8 4x18W dan kelengkapan suis
3. Penambahan pendawaian dan pepasangan soket 3x13A
4. Penambahan RCBO pada peti agihan sedia ada

7. SETOR

SKOP KERJA

1. Pendawaian mata lampu termasuk membekal dan memasang lampu bare battern 1200mm l/d mentol LED T8 1x18W dan kelengkapan suis
2. Pendawaian mata kipas termasuk membekal dan memasang kelengkapan kipas baharu dan kelengkapan suis
3. Penambahan pendawaian dan pepasangan soket 2x13A

PETUNJUK

KERJA BARU — KERJA MENGALIH

Nota : Kedudukan susunan atau sebenar kelengkapan akan ditentukan di tapak tertakluk kepada pengesahan Jurutera Elektrik

SKP-BPA

UTM UNIVERSITI TEKNOLOGI MALAYSIA	TAJUK KERJA : KERJA UBAHSUAI RUANG DAN BILIK DOKTOR DI ARAS BAWAH PUSAT KESIHATAN UNIVERSITI, UNIVERSITI TEKNOLOGI MALAYSIA, JOHOR BAHRU, JOHOR	PENGESAHAN : MUHAMMAD RIDZUAN BIN MOHD RAKI, JURUTERA ELEKTRIK, TARIKH 10/6/25	Ts SHALAN BIN TALIB, PENGARAH PEMBANGUNAN, TARIKH 16/6/25	PROF. MADYA SR. DR. TAJUL ARIFFIN BIN MUSA, PENGERUSI BAHAGIAN PENGURUSAN ASET, TARIKH 18/06/2025	DILUKIS: SUHAILA DISEMAK: RIDZUAN SKALA: N.T.S TARIKH: APRIL 2025	TAJUK LUKISAN : PELAN SKEMATIK SUSUNATUR KELENGKAPAN DAN PENDAWAIAN ELEKTRIK NO. LUKISAN : UTM.J / SP / E / 12 / 2025 / 01 (SH)